МІНІСТЕРСТВО ЕНЕГЕТИКИ ТА ВУГІЛЬНОЇ ПРОМИСЛОВОСТІ УКРАЇНИ

ДЕРЖАВНИЙ ПРОЕКТНО-ВИШУКУВАЛЬНИЙ ТА НАУКОВО ДОСЛІДНИЙ ІНСТИТУТ

"УКРЕНЕРГОМЕРЕЖПРОЕКТ", КИЇВСЬКА ФІЛІЯ

ІЗОЛЯЦІЙНІ ПІДВІСИ ПРОВОДІВ МАРКИ AERO-Z НА ОПОРАХ 35 - 330 кВ

З ВИКОРИСТАННЯМ ПРЕСОВАНОЇ АРМАТУРИ

№16547 тм - ПЗ

Проект повторного застосування

Альбом 1

Розроблено :
Державний проектно –вишукувальний
та науково –дослідний інститут
"Укренергомережпроект", Київська філія

Директор

_____ В.В. Мельниченко

«19» _____ 2013

КИЇВСЬКА ФІЛІЯ
Ідентифікаційний код 24933417

КИЇВ – 2013

МІНІСТЕРСТВО ЕНЕГЕТИКИ ТА ВУГІЛЬНОЇ ПРОМИСЛОВОСТІ УКРАЇНИ
ДЕРЖАВНИЙ ПРОЕКТНО-ВИШУКУВАЛЬНИЙ ТА НАУКОВО ДОСЛІДНИЙ ІНСТИТУТ
"УКРЕНЕРГОМЕРЕЖПРОЕКТ", КИЇВСЬКА ФІЛІЯ

ІЗОЛЯЦІЙНІ ПІДВІСИ ПРОВОДІВ МАРКИ AERO-Z НА ОПОРАХ 35 - 330 кВ З ВИКОРИСТАННЯМ ПРЕСОВАНОЇ АРМАТУРИ

№16547 тм - ПЗ

Проект повторного застосування

Альбом 1

Перелік томів

ТОМ 1 ПЗ Загальна пояснювальна записка	16547 тм – ПЗ
ТОМ 2 Ізоляційні підвіси проводів AERO-Z для опор ПЛ 35 – 150 кВ	16547 тм – ПЛТ.1
ТОМ 3 Ізоляційні підвіси проводів AERO-Z для опор ПЛ 220 – 330 кВ	16547 тм – ПЛТ.2

Розроблено:
ДПВ та НД інститутом
"Укренергомережпроект", Київська філія

Директор

_____ В.В. Мельниченко

Головний інженер проекту

_____ О.В. Карпенко

Затверджено:
Технічною радою ДПВ та НД інституту
"Укренергомережпроект", Київська філія
Протокол №1/13 від 19.04.2013

© «ДПВ та НДІ «УРКЕНЕРГОМЕРЕЖПРОЕКТ» 2013
Цей документ не може бути повністю або частково відтворений, тиражований чи розповсюджений без дозволу ДПВ та НДІ «УКРЕНЕРГОМЕРЕЖПРОЕКТ» та ТОВ «СІКАМ Україна»

Зміст альбому

№	Найменування	Стор
1	Пояснювальна записка	3
2	Основні параметри проводів AERO-Z	7
3	Основні параметри арматури та гасників вібрації для проводів AERO-Z	8-14

Пояснювальна записка

Альбом «Ізоляційні підвіси проводів AERO-Z на опорах 35 – 330 кВ з використанням пресованої арматури» арх. №16547, розроблений державним інститутом «УКРЕНЕРГОМЕРЕЖПРОЕКТ» КФ відповідно до договору №314. Підставою на виконання є технічне завдання від 11 квітня 2013 р. затверджене директором ТОВ «Сікам Україна» Дрьомовим В.В.

Ізоляційні підвіси проводів розроблені для сталевих і залізобетонних опор діючої уніфікації.

Для комплектування ізоляційних підвісів проводів використовуються скляні ізолятори. Для наведених конструкцій підвісок можливе застосування полімерної ізоляції, замість скляної. Приклади таких підвісок наведені на арк. 24-27 альбому 2.

У роботі містяться різні модифікації ізоляційних підвісів, що відрізняються типами ізоляторів і затискачів, якими вони комплектуються.

Використані в проекті анкерні, шлейфові, відгалуджувальні, апаратані та підтримуючі затискачі, а також захисні протектори та багаточастотні гасники вібрації виробляються на заводі Dervaux (група Sicame, Франція).

Погоджено:

Інв. № од. | Підпис і дата | Зам. інв. №

Зм.	Кільк.	Арк.	№док.	Підпис	Дата	16547 тм – ПЗ			
						Ізоляційні підвіси проводів марки AERO-Z на опорах 35-330 кВ з використанням пресованої арматури. Альбом			
ГІП		Карпенко			19.04	Пояснювальна записка	Стадія	Аркуш	Аркушів
Нач.відділу		Брянцева			19.04.		Р	3	14
Гол.фах.		Каспержинський			19.04	ЗМІСТ	УКРЕНЕРГОМЕРЕЖПРОЕКТ Київська філія 2013		
Н.Контр.		Слєпченко			19.04				
Інженер		Губатюк			19.04				

Формат А3

Робочі креслення при проектуванні підлягають прив'язці до конкретного об'єкту будівництва. На кожному аркуші робочих креслень, які прив'язують, повинен бути заповнений штамп прив'язки. Зміни до креслень при прив'язці повинні вноситись відповідно до ДСТУ Б А.2.4-4:2009 «Основні вимоги до проектної та робочої документації».

До цього альбому входять креслення ізоляційних підвісів проводів AERO-Z з використанням арматури, що пресується.

Компактний провід марки Aero-Z (AAAC Aero-Z) має верхні шари із дроту Z-подібного профілю. З метою збільшення корисної площі перетину струмопровідної частини проводу його внутрішні та зовнішні шари виконуються з алюмінієвого сплаву (однорідний чи гомогенний провід). Компактні проводи мають рівну поверхню з незначними гвинтовими канавками, які утворюються між верхніми краями щільно стиснених дротів спеціального профілю. Така конструкція проводу зменшує коефіцієнт аеродинамічного опору при швидкості вітру більше 25 м/с та збільшенні діаметру проводу. За однаковим діаметром однорідний провід марки Aero-Z забезпечує більшу корисну площу перетину струмопровідної частини ніж провід марки АС і як наслідок – більшу передавальну здатність по струму з меншими тепловими втратами. Це обумовлює можливість в деяких випадках застосування одно ланцюгових ізоляційних підвісів замість дволанцюгових.

Особливості проектування повітряних ліній електропередавання із застосуванням компактних проводів визначені в [5].

Розрахункові параметри проводів марки Aero-Z, що використовуються в цьому альбомі наведені в таблиці 1.

З'єднувальна та анкерно-підвісна арматура, що використовується в цьому альбомі, виготовляється для проводів марки Aero-Z та пройшла випробування з таким проводом і має підтвердження відповідності технічним характеристикам проводу.

Анкерні натяжні затискачі, що використані в цьому альбомі мають отвір анкеру, що з'єднується із стандартним рядом цепної арматури, виготовленої відповідно ГОСТ 13276-79 [4].

Анкерні натяжні затискачі мають мінімальне руйнівне навантаження, що відповідає 95% мінімального руйнівного навантаження проводу AERO-Z.

Загальний вигляд анкерних натяжних затискачів наведено на рисунку 1, а їх параметри в таблиці 2.

Анкерні натяжні затискачі пресуються шестигранними матрицями, що забезпечує рівномірне обжимання проводу та

Погоджено:

Інв. № ор. | Підпис і дата | Зам. інв. №

Зм.	Кільк.	Арк.	№док.	Підпис	Дата	16547 тм – ПЗ	Аркуш 4

забезпечує необхідну міцність закріплення проводу в затискачі. До корпусу затискачів приварені лапки з нанесеною контактною змазкою до яких кріпляться шлейфові затискачі, що встановлюються на шлейф з проводу AERO-Z.

Довжина шлейфу визначається проектувальником.

В умовному позначенні натяжних затискачів вказується: кількість отворів в лапці; модифікація та діаметр отвору анкеру; марка, сплав та діаметр проводу для якого призначений затискач.

В умовному позначенні шлейфових затискачів вказується: модифікація затискача; марка, сплав та діаметр проводу для якого призначений затискач.

Шлейфові затискачі укомплектовані болтами, шайбами та гайками. Загальний вигляд шлейфових затискачів наведено на рисунках 2-3, а їх параметри в таблиці 3.

Анкерний натяжний та шлейфовий затискачі поставляються в комплекті, до якого входить тюбик із контактною змазкою для змащування відрізка проводу на якому встановлюється натяжний та шлейфовий затискач.

З'єднувальні затискачі мають мінімальне руйнівне навантаження, що відповідає 95% мінімального руйнівного навантаження проводу марки AERO-Z.

Відносний опір електричного контакту, зокрема і контакту між натяжним та шлейфовим затискачами не перевищує 75% електричного опору проводів [6], температура нагріву затискачів не перевищує 80% температури нагріву проводу в режимі нагріву проводу 1,5 від номінальної робочої температури [6].

Підтримуючі затискачі, що використані в цьому альбомі з'єднуються із стандартним рядом цепної арматури, виготовленої відповідно до ГОСТ 13276-79 [1].

Підтримуючі затискачі слід використовувати разом із захисними протекторами, які встановлюються на провід та вкладаються у затискач.

Загальний вигляд підтримуючих затискачів наведено на рисунку 4, а їх параметри в таблиці 4.

Загальний вигляд захисних протекторів наведено на рисунку 5, а їх параметри в таблиці 5.

Загальний вигляд відгалужувальних затискачів для проводу марки AERO-Z, а також апаратних затискачів для відгалуження наведено на рисунках 6 та 7, а їх параметри в таблицях 6 та 7 відповідно.

Арматура відповідає вимогам стандарту МЕК 61284 (Повітряні лінії: вимоги та випробування арматури) [6].

Погоджено:

Інв. № дуб. | Підпис і дата | Зам. інв. №

Зм.	Кільк.	Арк.	№док.	Підпис	Дата	16547 тм - ПЗ	Аркуш 5

При виборі системи гасіння вітрових вібрацій та субколивань (коливань проводів у підпрогонах) слід застосовувати багато-частотні гасники вібрації для проводів та розпірки, що демпфують для проводів розщепленої фази ПЛ, вибір яких має підтверджуватися обґрунтованими аналітичними розрахунками та протоколами іспитів [7]. Загальний вигляд багато частотних гасників вібрації наведено на рисунку 8, а їх параметри в таблиці 8.

Робота виконана на підставі наступних нормативних та керівних документах:

1 Правила улаштування електроустановок (ПУЕ);

2 Інструкцій по проектуванню ізоляції в районах з чистою та забрудненою атмосферою;

3 Номенклатурного каталогу ізоляторів та арматури для повітряних ліній електропередач;

4 ГОСТ 13276-79 Арматура линейная – Общие технические условия;

5 СОУ-Н МЕВ 40.1-37-47-1933-62:2012 «Проектування електричних мереж з урахуванням протиожеледних заходів»;

6 IEC 61284 Overhead lines – Requirements and test for fittings. – 1997.

Погоджено:

Інв. № оп. | Підпис і дата | Зам. інв. №

Зм.	Кільк.	Арк.	№док.	Підпис	Дата	16547 тм – ПЗ	Аркуш 6

Таблиця 1. Параметри проводів марки AERO-Z

Марки проводу	Площа перерізу проводу, мм^2	Конструкція проводу					Діаметр проводу, мм	Питома маса проводу, кг/км	Питома вага мастила, кг/км	Питомий опір проводу за температури 20°С	Зусилля на розрив, Н	Модуль пружності, Н/мм^2	Коефіцієнт лінійного розширення, К$^{-1}$
		Круглі дроти		Z-профільовані дроти									
		Кількість дротів	Діаметр, мм	Кількість повивів	Кількість дротів	Діаметр, мм							
177-1Z	176,93	1+6	3,30	1	12	3,30	16,50	488	9	0,1895	56 980	56 000	$23x10^{-6}$
242-2Z	241,98	1+6	2,70	2	12+18	2,70	18,90	671	9	0,1391	77 930	56 000	$23x10^{-6}$
261-2Z	261,34	1+6	2,80	2	12+18	2,80	19,60	724	10	0,1288	84 170	56 000	$23x10^{-6}$
301-2Z	301,25	1+6	3,00	2	12+18	3,00	21,00	835	11	0,1117	97 020	56 000	$23x10^{-6}$
346-2Z	345,65	1+6	3,20	2	12+18	3,20	22,40	958	13	0,0974	111 320	56 000	$23x10^{-6}$
366-2Z	366,13	1+6	3,30	2	12+18	3,30	23,10	1 014	13	0,0919	116 170	56 000	$23x10^{-6}$
455-2Z	455,14	1+6+12	2,90	2	18+24	2,90	26,10	1 266	23	0,0742	146 580	54 000	$23x10^{-6}$
504-2Z	503,95	1+6+12	3,05	2	18+24	3,05	27,45	1 401	26	0,0670	162 300	54 000	$23x10^{-6}$
538-2Z	538,03	1+6+12	3,15	2	18+24	3,15	28,35	1 496	28	0,0628	173 270	54 000	$23x10^{-6}$
666-2Z	665,92	1+6+12	3,50	2	18+24	3,50	31,50	1 852	34	0,0507	21 1 300	54 000	$23x10^{-6}$
707-2Z	706,76	1+6+12	3,60	2	18+24	3,60	32,40	1 965	36	0,0478	224 250	54 000	$23x10^{-6}$
928-3Z	928,45	1+6+12	3,35	3	18+24+30	3,35	36,85	2 593	33	0,0365	294 600	54 000	$23x10^{-6}$

Погоджено:

Зам. інв. №

Підпис і дата

Інв. № ор.

Зм.	Кільк.	Арк.	№док.	Підпис	Дата	16547 тм – ПЗ	Аркуш 7

1. Анкерний пресований затискач

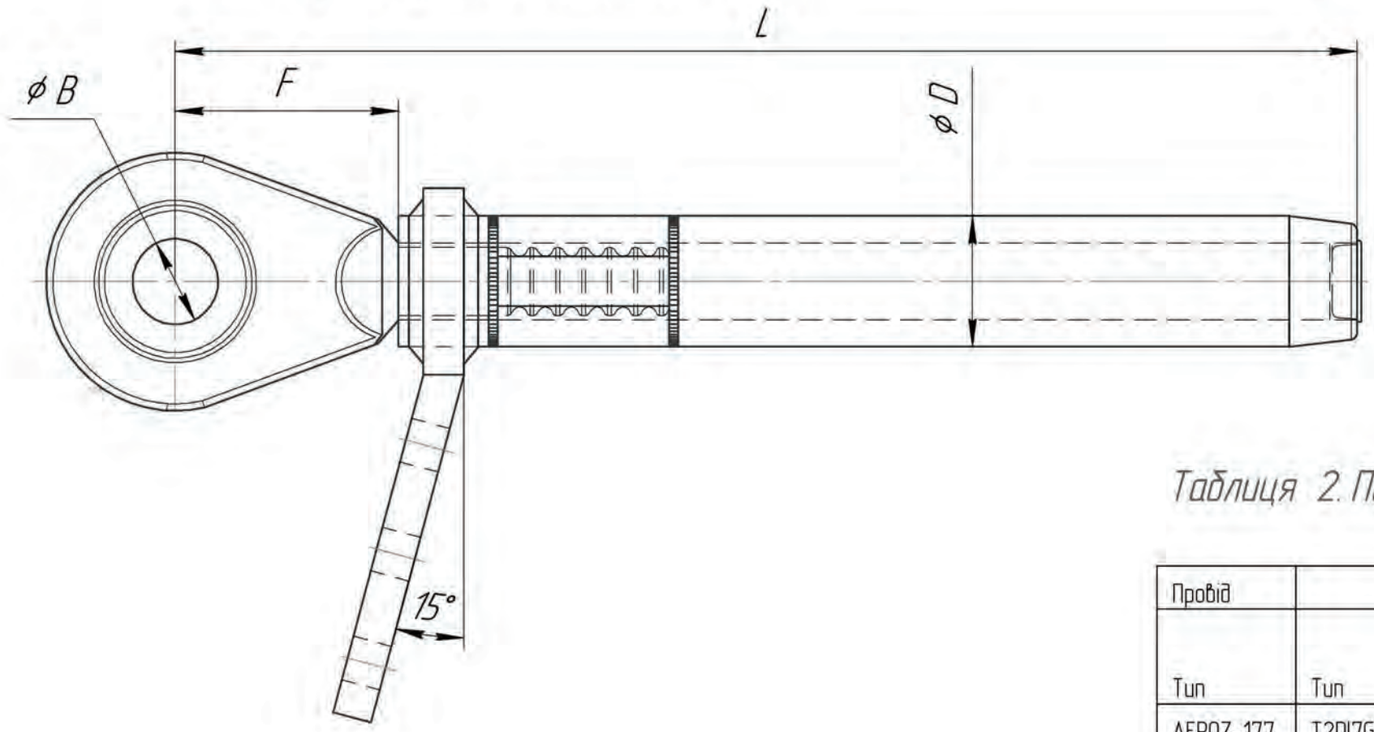

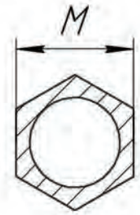

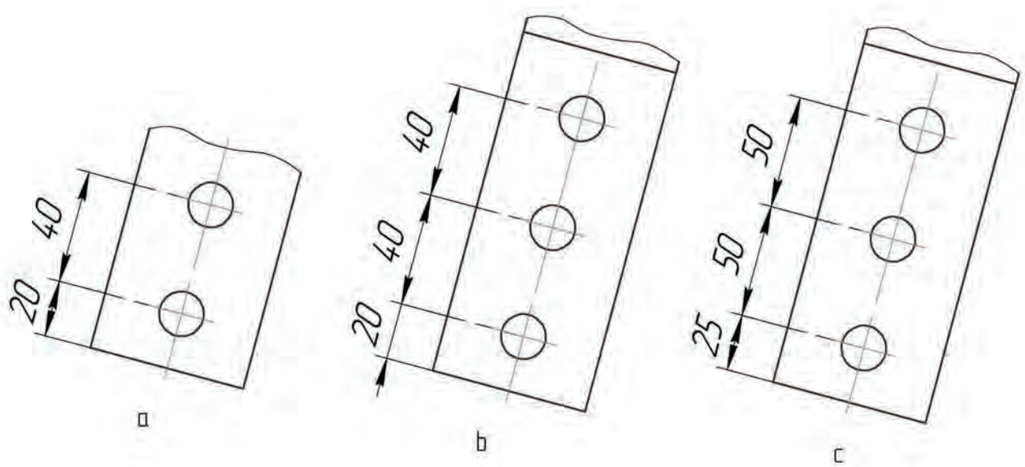



Таблиця 2. Параметри анкерних пресованих затискачів

Провід	Анкерний пресований затискач									
Тип	Тип	МРН, кН	Вид контактної пластини	L, мм	D, мм	M, мм	F, мм	E, мм	B, мм	Маса, кг
AERO Z–177	T2DI7GKAERO ZI77A3F165RUS	57,1	a	327	30	26	57	16	17	1,014
AERO Z–177	T223E22GKAERO ZI77A3F165RUS	57,1	a	320	30	26	50	22	23	0,730
AERO Z–242	T223E22GKAERO Z242A3F189RUS	80	a	350	33	29	50	22	23	1,220
AERO Z–242	T329E28GKAERO Z242A3F189RUS	80	a	375	33	29	75	28	29	1,754
AERO Z–261	T223E22GKAERO Z261A3F196RUS	86,4	a	350	33	29	50	22	23	1,220
AERO Z–261	T329E28GKAERO Z261A3F196RUS	86,4	a	375	33	29	75	28	29	1,754
AERO Z–301	T329E28GKAERO Z301A3F210RUS	99,5	a	390	35,5	31	75	28	29	1,860
AERO Z–301	T223E22GKAERO Z301A3F210RUS	99,5	a	365	35,5	31	50	22	29	1,327
AERO Z–346	T329E28GKAERO Z346A3F224RUS	103,7	a	410	38	34	75	28	29	2,150
AERO Z–366	T329E28GKAERO Z336A3F231RUS	117,9	b	415	39,5	31	75	28	29	2,305
AERO Z–366	T223E22GKAERO Z3 66A3F231RUS	117,9	b	390	39,5	34,5	50	22	23	1,766
AERO Z–455	T338E36GKAERO Z455A3F261RUS	150,1	b	460	43	38	100	36	38	4,023
AERO Z–504	T338E36GKAERO Z504A3F275RUS	166,2	b	470	46,8	41	100	36	38	4,270
AERO Z–504	T329E28GKAERO Z504A3F275RUS	166,2	b	445	46,8	41	75	28	29	2,787
AERO Z–538	T338E36GKAERO Z538A3F284RUS	177,4	b	475	49	42,5	100	36	38	4,441
AERO Z–538	T329E28GKAERO Z538A3F284RUS	177,4	b	450	49	42,5	75	28	29	2,941
AERO Z–666	T338E36GKAERO Z666A3F315RUS	204,9	c	520	52,5	46	100	36	38	5,275
AERO Z–707	T338E36GKAERO Z707A3F324RUS	225,9	c	524	58	52,5	99	36	38	5,822

Погоджено:

Інв. № ор. | Підпис і дата | Зам. інв. №

Зм.	Кільк.	Арк.	№док.	Підпис	Дата	16547 тм – ПЗ	Аркуш 8

Рисунок 2. Шлейфовий затискач з двома болтами

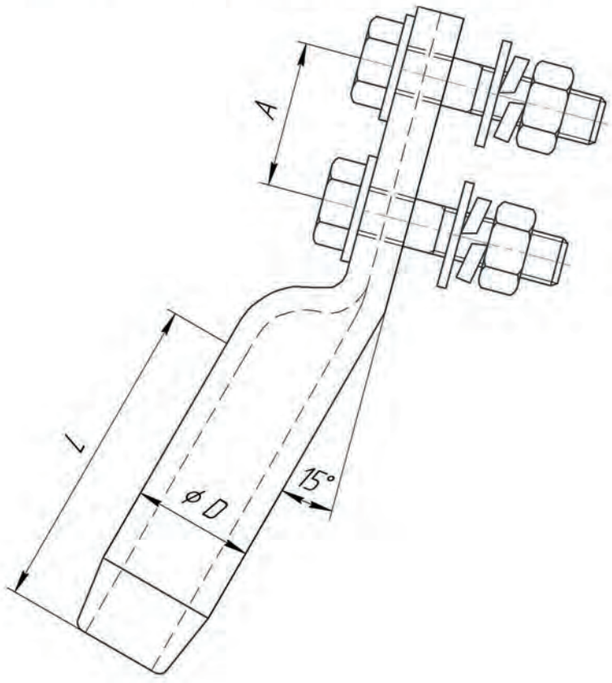

Рисунок 3. Шлейфовий затискач з трьома болтами

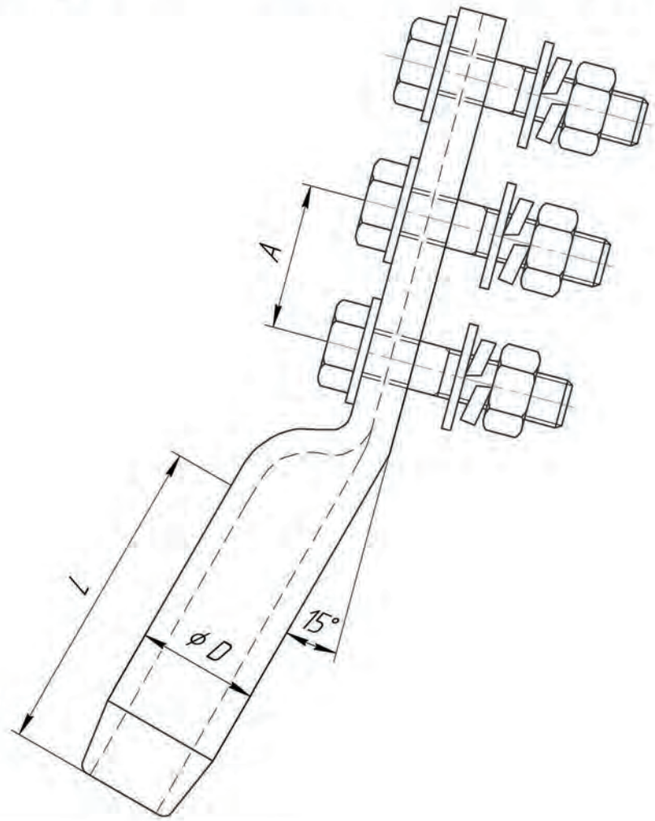

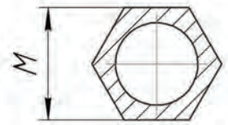

Таблиця 3. Параметри шлейфових затискачів

Провід	Шлейфовий затискач								
Тип	Тип	MPH, кН	Рисунок	L, мм	D, мм	M, мм	A, мм	Болт	Маса, кг
AERO Z-177	CDAXKAERO Z177A3F165	57,1	2	90	30	25,5	40	M14	0,54
AERO Z-242	CDAXKAERO Z242A3F189	80	2	90	33	29	40	M14	0,595
AERO Z-261	CDAXKAERO Z261A3F196	84,2	2	90	33	29,5	40	M14	0,52
AERO Z-301	CDAXKAERO Z301A3F210	99,5	2	110	35,5	31	40	M14	0,68
AERO Z-366	CDAXKAERO Z366A3F231	117,9	3	110	39,5	34	40	M14	0,87
AERO Z-455	CDAXKAERO Z455A3F261	146,6	3	110	43	38	40	M14	1,13
AERO Z-504	CDAXKAERO Z504A3F275	166,2	3	140	46,8	41	40	M14	1,36
AERO Z-538	CDAXKAERO Z538A3F	177,4	3	140	49	42,5	40	M14	1,33
AERO Z-666	CDAXKAERO Z66A3F315	204,9	3	140	52,5	46,5	50	M16	2,04
AERO Z-707	CDAXKAERO Z707A3F324	224,3	3	140	58	52,5	50	M16	2,52

Погоджено:

Інв. № орд. | Підпис і дата | Зам. інв. №

Рисунок 4. Підтримуючий затискач

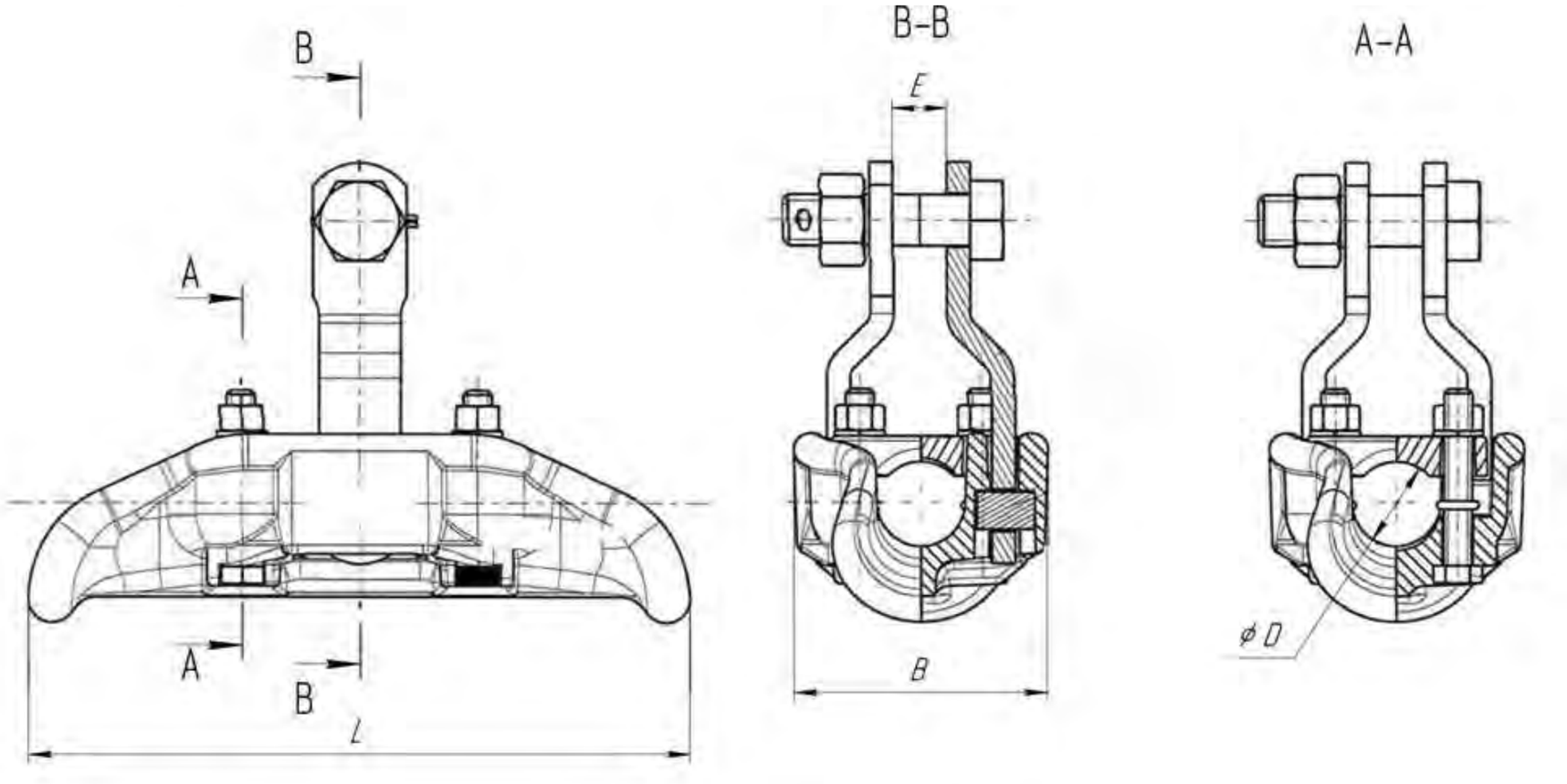

Таблиця 4. Параметри підтримуючого затискача

Підтримуючий затискач							
Тип	MPH, кН	L, мм	B, мм	D, мм	E, мм	Болт	Вес, кг
AE2D14262B16_RUS	80	200	93	14–26	17	M16	2,040
AE2D25382B22_RUS	120	280	108	25–38	23	M22	3,360
AE2D35522B22_RUS	120	280	141	35–52	23	M22	4,160
AE2D35522B36_RUS	120	280	141	35–52	38	M36	5,320

Рисунок 5. Протектор захисний

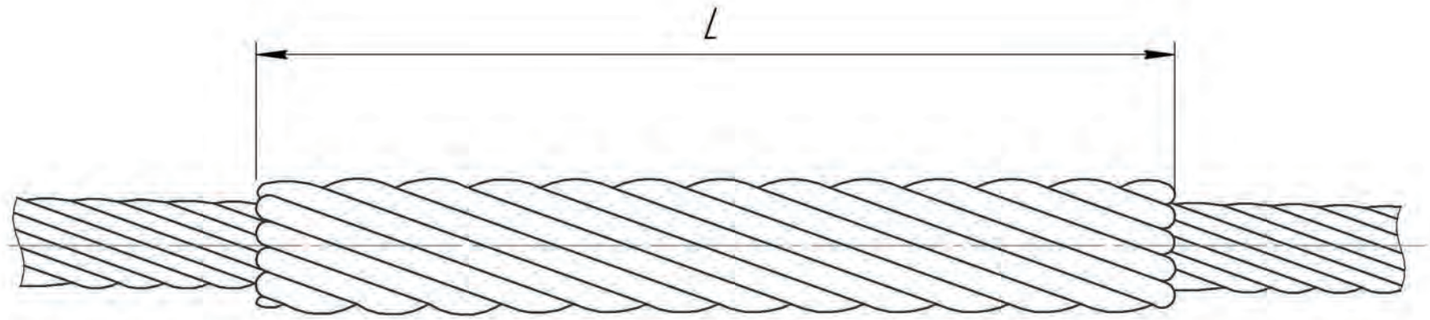

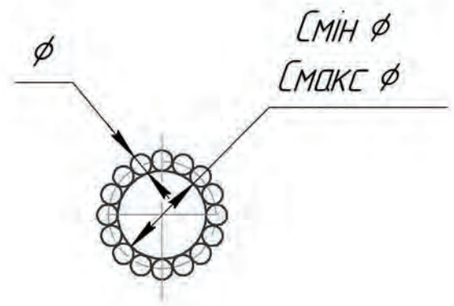

Відмітка центра



Таблиця 5. Параметри захисного протектору

Провід	Протектор				
Тип	Тип	L, мм	Ш, мм	Смін	Смакс
AERO-Z 177A3F	ARPLG154166ALX	800	4,62	15,42	16,65
AERO-Z 242(261)A3F	ARPLG188199ALX	900	5,18	18,18	19,9
AERO-Z 301A3F	ARPLG199215ALX	950	6,35	19,91	21,5
AERO-Z 366A3F	ARPLG230236ALX	1000	6,35	23,01	23,6
AERO-Z 455A3F	ARPLG258263ALX	1200	7,87	25,81	26,3
AERO-Z 504(538)A3F	ARPLG263279ALX	1200	7,87	26,31	27,9
AERO-Z 666(707)A3F	ARPLG307337ALX	1250	9,27	27,91	28,95
AERO-Z 928A3F	ARPLG366401ALXD	1250	6,35	30,71	33,7

Рисунок 6. Відгалужувальний пресований затискач

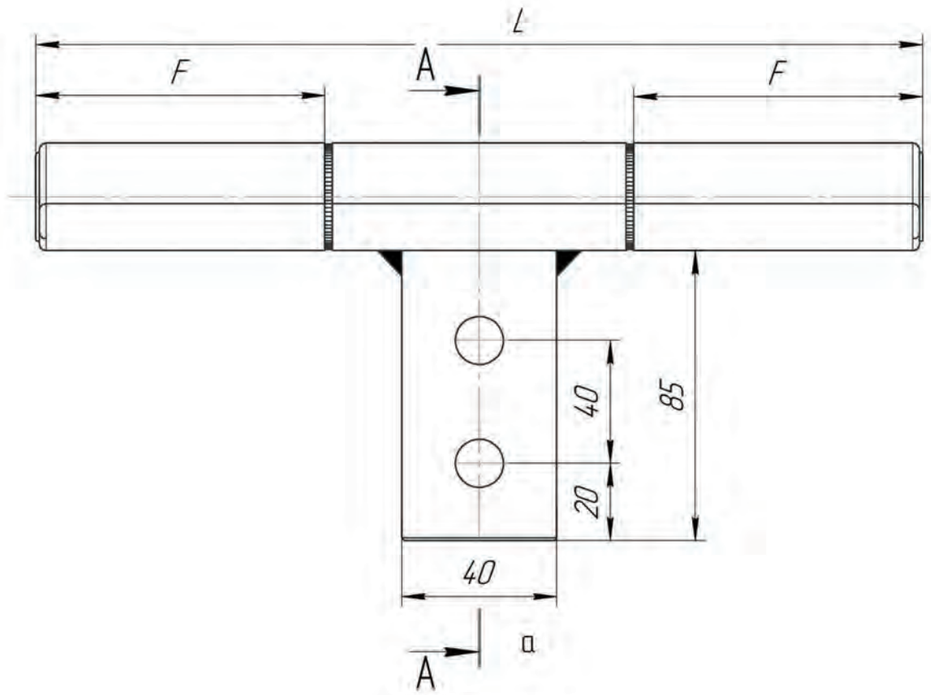

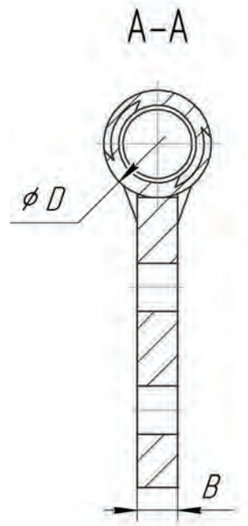

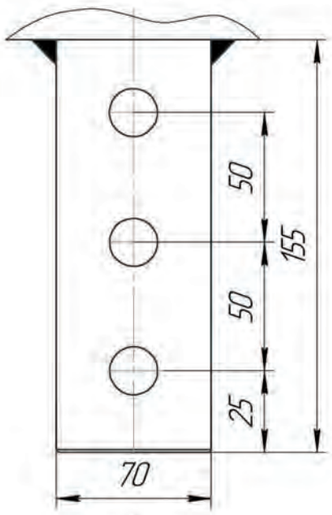

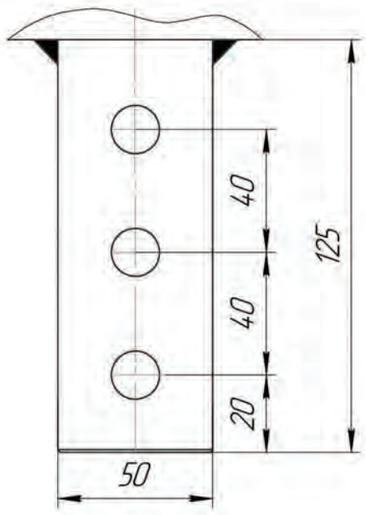

Таблиця 6. Параметри відгалужувального затискача

Провід	Відгалужувальний затискач									
Тип	Тип	МРН, кН	Вид контактної пластини	L, мм	D, мм	d, мм	M, мм	F, мм	B, мм	Вага, кг
AEROZ-177	CU190P214AEROZI77A3F165	57,1	a	280	30	19	26	100	12	0,415
AEROZ-242	CU210P214KAEROZ242A3F189	80	a	310	33	21	29	110	12	0,519
AEROZ-261	CU210P214KAEROZ242A3F196	86,4	a	310	33	21	29	110	12	0,519
AEROZ-301	CU230P214KAEROZ301A3F210	99,5	a	310	36,5	23,5	31	110	12	0,600
AEROZ-366	CU260P314KAEROZ366A3F231	117,9	b	330	39,5	26	34,5	120	15	0,840
AEROZ-455	CU280P314KAEROZ455A3F261	150,1	b	330	43	28	38	120	15	0,920
AEROZ-504	CU300P314KAEROZ504A3F275	166,2	b	340	46,8	30	41	125	15	1,145
AEROZ-538	CU320P314KAEROZ538A3F284	177,4	b	360	49	32,5	42,5	125	15	1,250
AEROZ-666	CU340P318KAEROZ666A3F315	177,4	c	360	51,4	34	46	125	18	1,610
AEROZ-707	CU340P318KAEROZ707A3F324	225,9	c	360	51,4	34	52,5	125	18	1,61

Рисунок 7. Апаратний затискач для відгалуження

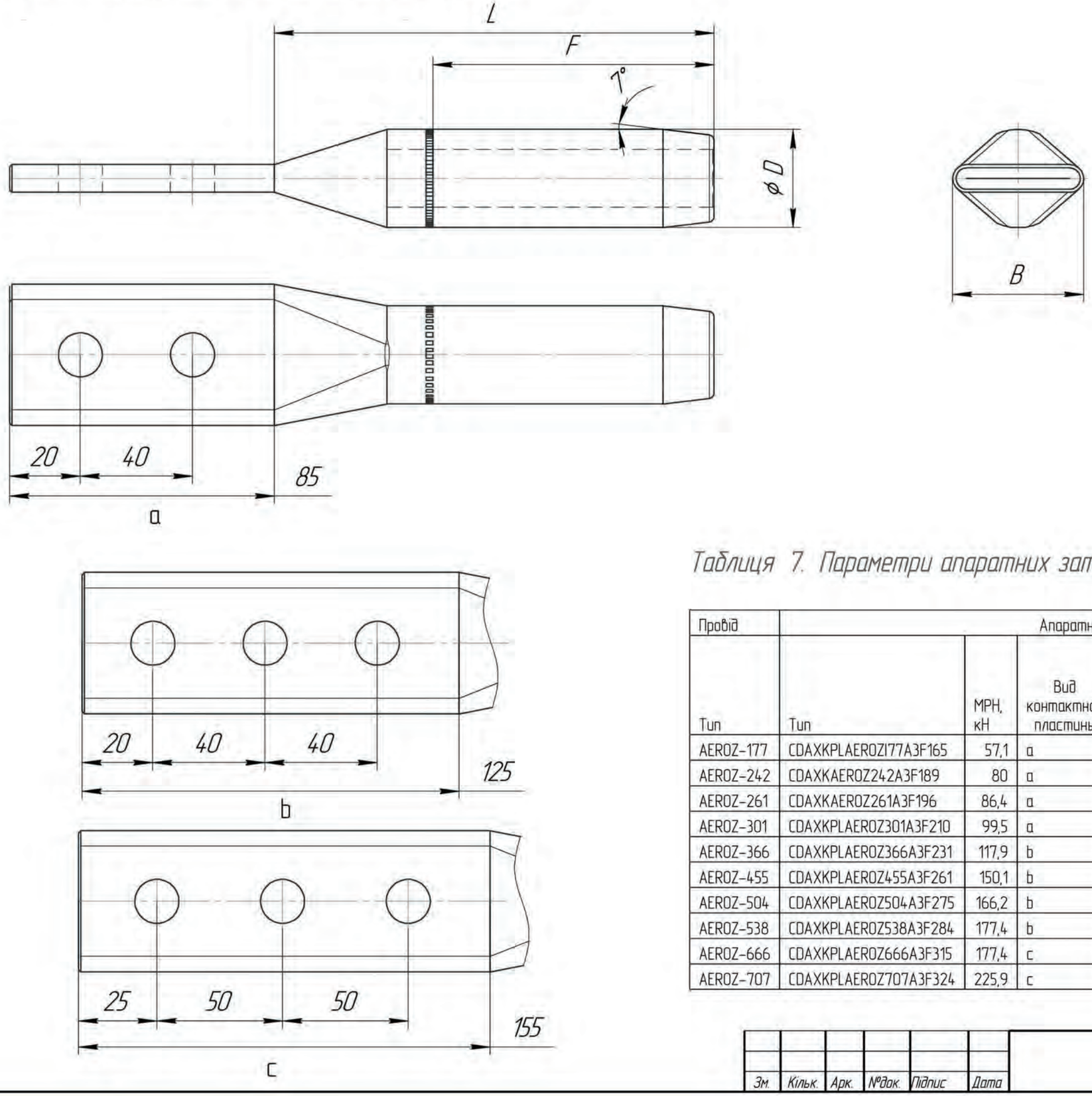

Таблиця 7. Параметри апаратних затискачів для відгалуження

Провід	Апаратний затискач								
Тип	Тип	МРН, кН	Вид контактної пластини	L, мм	D, мм	d, мм	B, мм	F, мм	Маса, кг
AERO Z-177	CDAXKPLAERO ZI77A3F165	57,1	a	130	30	19	40,8	90	0,500
AERO Z-242	CDAXKAERO Z242A3F189	80	a	130	33	21	45	90	0,530
AERO Z-261	CDAXKAERO Z261A3F196	86,4	a	130	33	21	45	90	0,530
AERO Z-301	CDAXKPLAERO Z301A3F210	99,5	a	150	35,5	22,5	49,9	110	0,645
AERO Z-366	CDAXKPLAERO Z366A3F231	117,9	b	160	39,5	26	54,3	110	0,890
AERO Z-455	CDAXKPLAERO Z455A3F261	150,1	b	165	43	28	59	110	1,030
AERO Z-504	CDAXKPLAERO Z504A3F275	166,2	b	195	46,8	30	63,9	140	1,250
AERO Z-538	CDAXKPLAERO Z538A3F284	177,4	b	195	49	31,5	66	140	1,305
AERO Z-666	CDAXKPLAERO Z666A3F315	177,4	c	195	52,5	34	72,5	140	1,920
AERO Z-707	CDAXKPLAERO Z707A3F324	225,9	c	195	58	34	80	140	2,4

Рисунок 8. Багаточастотні гасники вібрації

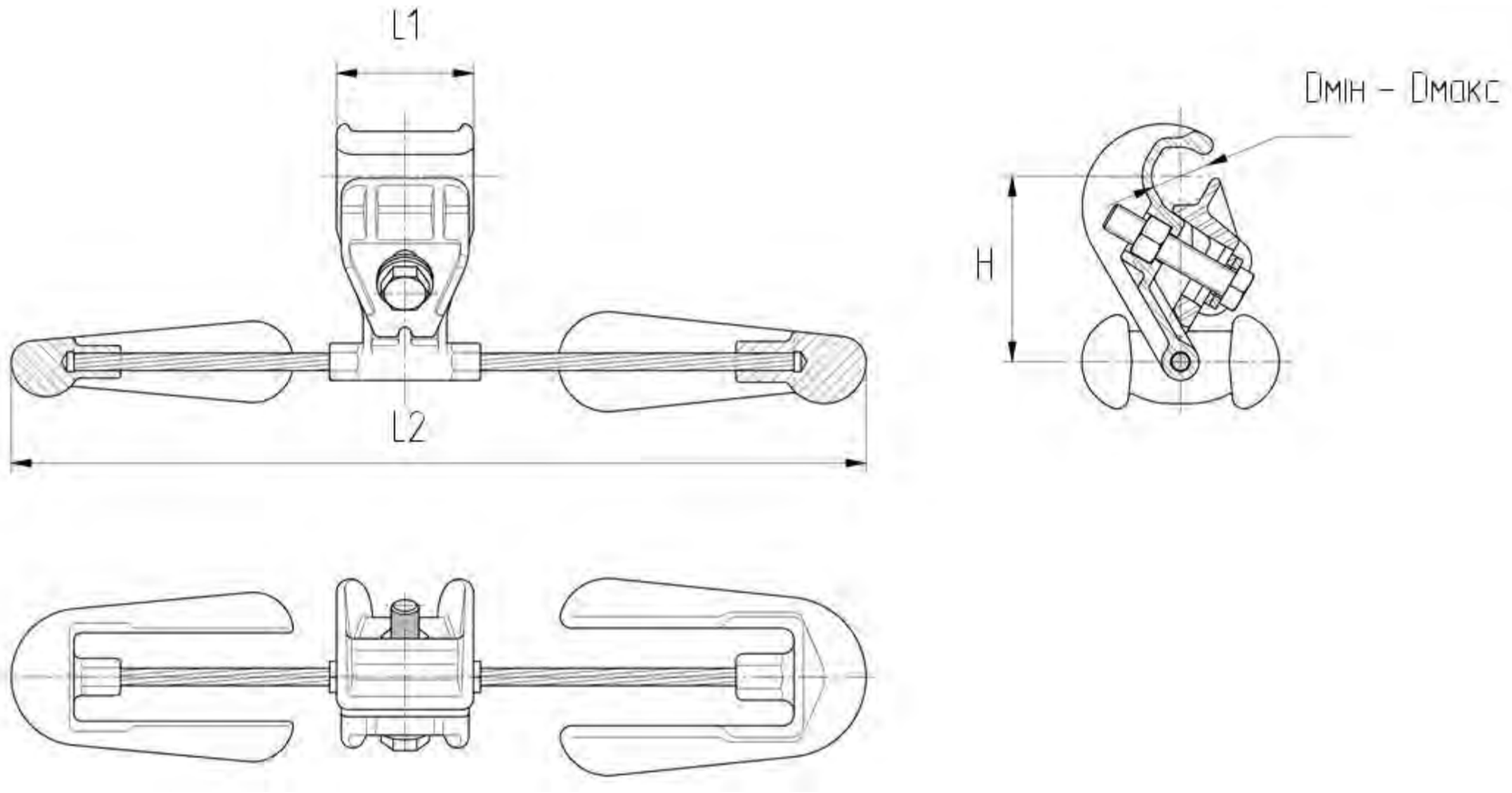

Таблиця 8. Геометричні параметри багаточастотних гасників вібрації

Найменування	L1, мм	L2, мм	H, мм	Dмін	Dмакс
STJC	50	348	80	13,5	18
STL	55	368	80	18	25
STN	60	495	100	25	33

МІНІСТЕРСТВО ЕНЕГЕТИКИ ТА ВУГІЛЬНОЇ ПРОМИСЛОВОСТІ УКРАЇНИ

ДЕРЖАВНИЙ ПРОЕКТНО-ВИШУКУВАЛЬНИЙ ТА НАУКОВО ДОСЛІДНИЙ ІНСТИТУТ

"УКРЕНЕРГОМЕРЕЖПРОЕКТ", КИЇВСЬКА ФІЛІЯ

ІЗОЛЯЦІЙНІ ПІДВІСИ ПРОВОДІВ МАРКИ AERO-Z НА ОПОРАХ 35 - 330 кВ

З ВИКОРИСТАННЯМ ПРЕСОВАНОЇ АРМАТУРИ

№16547 тм - ПЛТ.1

Проект повторного застосування

Альбом 2

Розроблено :
Державний проектно –вишукувальний
та науково –дослідний інститут
"Укренергомережпроект", Київська філія

Директор

_____ В.В. Мельниченко

«19» _____ 2013

КИЇВСЬКА ФІЛІЯ Ідентифікаційний код 24933417

КИЇВ – 2013

МІНІСТЕРСТВО ЕНЕГЕТИКИ ТА ВУГІЛЬНОЇ ПРОМИСЛОВОСТІ УКРАЇНИ
ДЕРЖАВНИЙ ПРОЕКТНО-ВИШУКУВАЛЬНИЙ ТА НАУКОВО ДОСЛІДНИЙ ІНСТИТУТ
"УКРЕНЕРГОМЕРЕЖПРОЕКТ", КИЇВСЬКА ФІЛІЯ

ІЗОЛЯЦІЙНІ ПІДВІСИ ПРОВОДІВ МАРКИ AERO-Z НА ОПОРАХ 35 - 330 кВ З ВИКОРИСТАННЯМ ПРЕСОВАНОЇ АРМАТУРИ

№16547 тм - ПЛТ.1

Проект повторного застосування

Альбом 2

Перелік томів

ТОМ 1 ПЗ Загальна пояснювальна записка	16547 тм – ПЗ
ТОМ 2 Ізоляційні підвіси проводів AERO-Z для опор ПЛ 35 – 150 кВ	16547 тм – ПЛТ.1
ТОМ 3 Ізоляційні підвіси проводів AERO-Z для опор ПЛ 220 – 330 кВ	16547 тм – ПЛТ.2

Розроблено:
ДПВ та НД інститутом
"Укренергомережпроект", Київська філія

Директор

_____ В.В. Мельниченко

Головний інженер проекту

_____ О.В. Карпенко

Затверджено:
Технічною радою ДПВ та НД інституту
"Укренергомережпроект", Київська філія
Протокол №1/13 від 19.04.2013

© «ДПВ та НДІ «УРКЕНЕРГОМЕРЕЖПРОЕКТ» 2013
Цей документ не може бути повністю або частково відтворений, тиражований чи розповсюджений без дозволу ДПВ та НДІ «УКРЕНЕРГОМЕРЕЖПРОЕКТ» та ТОВ «СІКАМ Україна»

Зміст альбому

№	Найменування	Стор
1	Пояснювальна записка	3
2	Креслення підтримуючих ізоляційних підвісів проводів AERO-Z до проміжних опор ПЛ 35-150 кВ	4-11
3	Креслення натяжних ізоляційних підвісів проводів AERO-Z до анкерно-кутових опор ПЛ 35-150 кВ	12-23
4	Креслення підтримуючих ізоляційних підвісів проводів AERO-Z до проміжних опор ПЛ 35-150 кВз полімерною ізоляцією	24-25
5	Креслення натяжних ізоляційних підвісів проводів AERO-Z до проміжних опор ПЛ 35-150 кВ з полімерною ізоляцією	26-27

Пояснювальна записка

До даного альбому входять креслення ізолюючих підвісів проводу AERO-Z на анкерно-кутових та проміжних опор ПЛ 35 – 150 кВ, а також креслення ізолюючих підвісів з полімерною ізоляцією.

Розроблені натяжні та підтримуючі ізолюючи підвіси одноланцюгові та дволанцюгові для різних марок проводу AERO-Z. Також надаються транспозиційні ізолюючи підвіси.

Загальні вказівки та пояснення надані у томі 1 цієї роботи.

Погоджено:

Інв. № од. | Підпис і дата | Зам. інв. №

Зм.	Кільк.	Арк.	№док.	Підпис	Дата	16547 тм – ПЛТ.1		
						Ізоляційні підвіси проводів марки AERO-Z на опорах 35-330 кВ з використанням пресованої арматури. Альбом		
ГІП		Карпенко			19.04	Ізоляційні підвіси проводів AERO-Z для опор ПЛ 35 – 150 кВ	Стадія: Р	Аркуш: 3 / Аркушів: 27
Нач.відділу		Брянцева			19.04.			
Гол.фах.		Каспержинський			19.04	ЗМІСТ	УКРЕНЕРГОМЕРЕЖПРОЕКТ Київська філія 2013	
Н.Контр.		Слепченко			19.04			
Інженер		Губатюк			19.04			

Формат А3

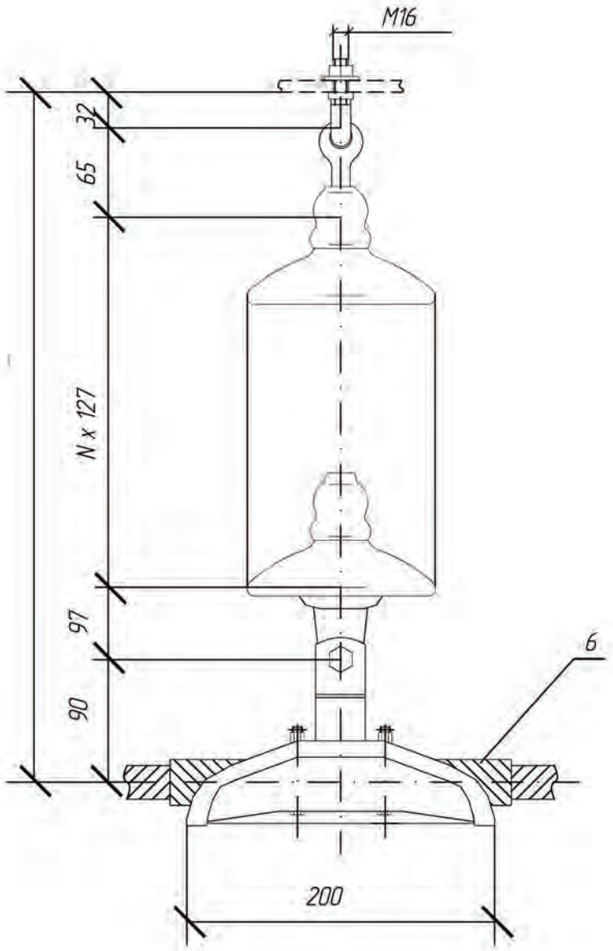

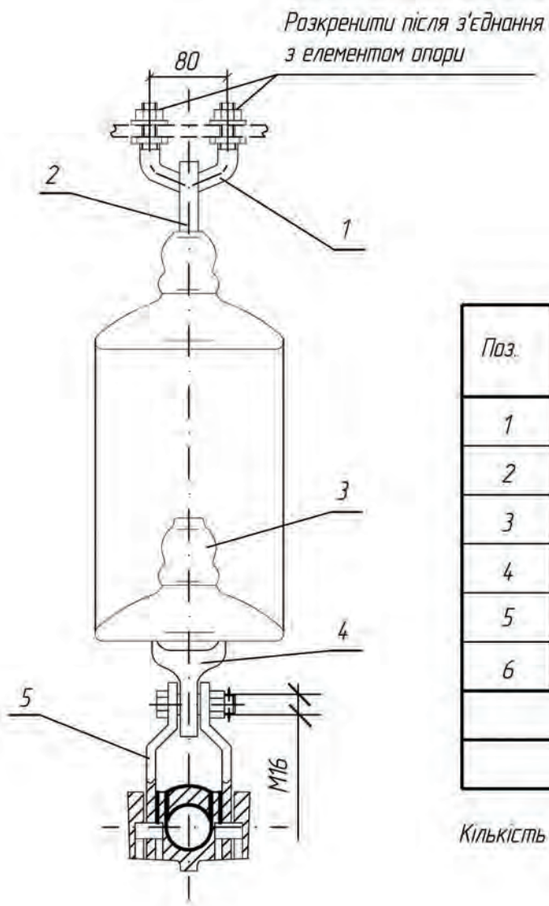

Поз.	Позначення	Найменування	Кіл.	Вага од, кг	Примітка
1	КГП-7-3	Вузол кріплення	1	0,44	
2	СРС-7-16	Серга спеціальна	1	0,32	
3	ПС70Е	Ізолятор	N	3,60	
4	У1-7-16	Вушко однолапчасте	1	0,67	
5	AE2D14262B16_RUS	Затискач підтримувальний	1	2,04	
6	ARPLG154166ALx	Протектор	1	0,48	
Вага арматури, кг				3,95	
Вага підвісу, кг					

Кількість ізоляторів N приймається згідна ПУЕ

Погоджено:

Інв. № од. | Підпис і дата | Зам. інв. №

Зм.	Кільк.	Арк.	№док.	Підпис	Дата
Нач.відділу		Брянцева			19.04
Гол.фах.		Каспержинський			19.04
Н.Контр.		Слєпченко			19.04
Інженер		Губатюк			19.04

16547 тм – ПЛТ.1

Ізоляційні підвіси проводів марки AERO-Z на опорах 35-330 кВ з використанням пресованої арматури. Альбом

Ізоляційні підвіси проводів AERO-Z для опор ПЛ 35 – 150 кВ

Стадія	Аркуш	Аркушів
Р	4	27

Підтримуюча одноланцюгова ізолююча підвіска проводу AERO-Z 177-17 до проміжних опор ПЛ 35, 110, 150 кВ

УКРЕНЕРГОМЕРЕЖПРОЕКТ Київська філія 2013

Формат А3

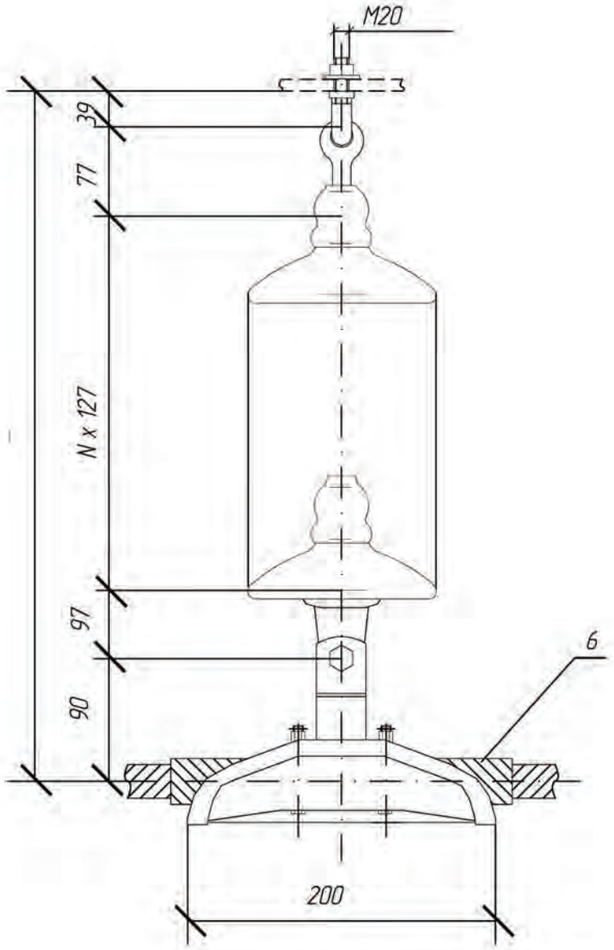

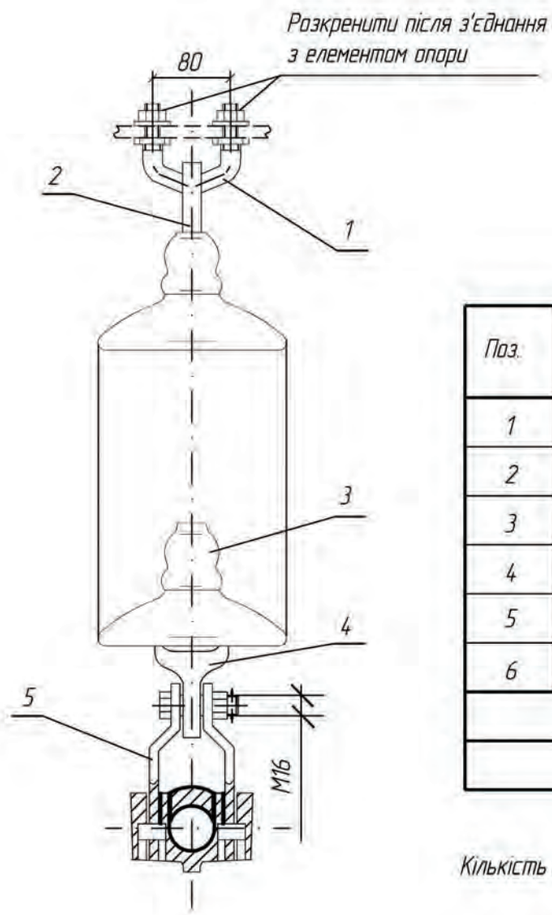

Поз.	Позначення	Найменування	Кіл.	Вага од, кг	Примітка
1	КГП-16-3	Вузол кріплення	1	0,81	
2	СРС-7-16	Серга спеціальна	1	0,32	
3	ПС70Е	Ізолятор	N	3,60	
4	У1-7-16	Вушко однолапчасте	1	0,67	
5	AE2D14262B16_RUS	Затискач підтримувальний	1	2,04	
6	ARPLG154166ALx	Протектор	1	0,48	
	Вага арматури, кг			4,32	
	Вага підвісу, кг				

Кількість ізоляторів N приймається згідно ПУЕ

Погоджено:

Інв. № од. | Підпис і дата | Зам. інв. №

Зм.	Кільк.	Арк.	№док.	Підпис	Дата
Нач.відділу		Брянцева			19.04
Гол.фах.		Каспержинський			19.04
Н.Контр.		Слепченко			19.04.13
Інженер		Губатюк			19.04.13

16547 тм – ПЛТ.1

Ізоляційні підвіси проводів марки AERO-Z на опорах 35-330 кВ з використанням пресованої арматури. Альбом

Ізоляційні підвіси проводів AERO-Z для опор ПЛ 35 – 150 кВ

Стадія	Аркуш	Аркушів
Р	5	27

Підтримуюча одноланцюгова ізолююча підвіска проводу AERO-Z 177-1Z до проміжних опор ПЛ 35, 110, 150 кВ

УКРЕНЕРГОМЕРЕЖПРОЕКТ
Київська філія
2013

Формат А3

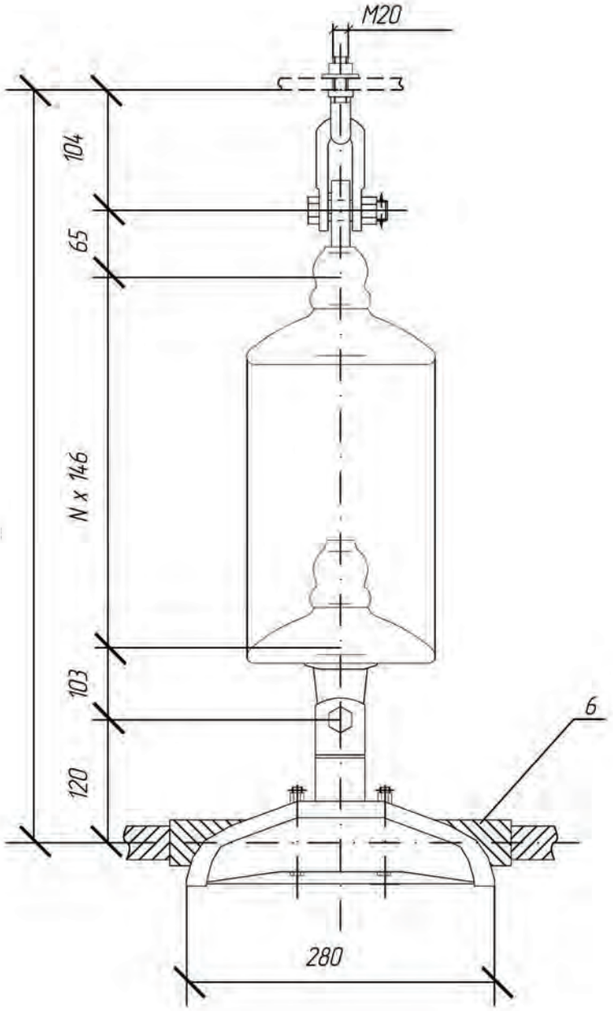

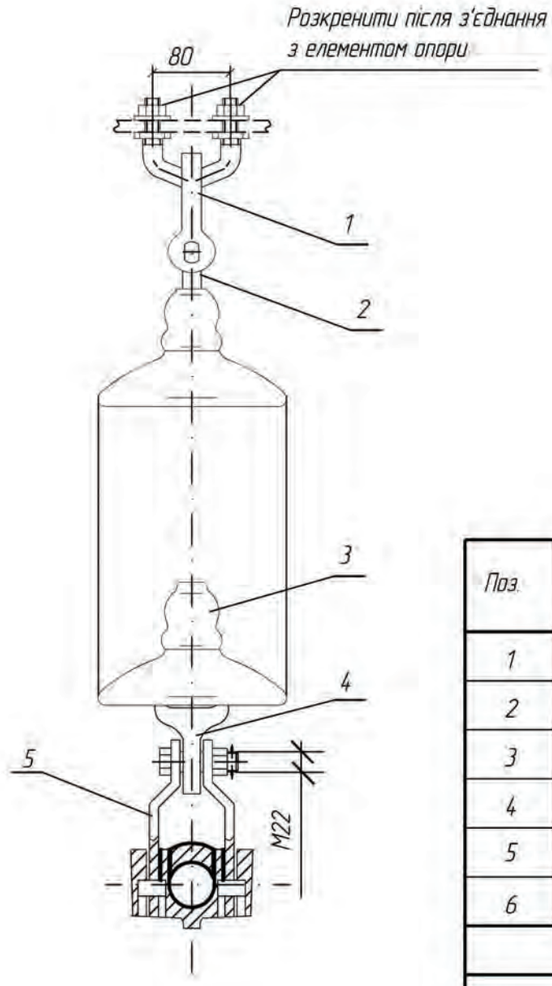

Поз.	Позначення	Найменування	Кіл.	Вага од, кг	Примітка
1	КГП-12-1	Вузол кріплення	1	1,72	
2	СР-12-16	Серга	1	0,41	
3	ПС120Б	Ізолятор	N	3,90	
4	У1-12-16	Вушко однолапчасте	1	1,05	
5	AE2D25382B22_RUS	Затискач підтримувальний	1	3,36	
6	ARPLG188199ALx	Протектор	1	0,72	
	Вага арматури, кг			7,26	
	Вага підвісу, кг				

Кількість ізоляторів N приймається згідно ПУЕ

Погоджено:

Інв. № од. | Підпис і дата | Зам. інв. №

Зм.	Кільк.	Арк.	№док.	Підпис	Дата
Нач.відділу		Брянцева			19.04
Гол.фах.		Каспержинський			19.04
Н.Контр.		Слепченко			19.04
Інженер		Губатюк			19.04

16547 тм – ПЛТ.1

Ізоляційні підвіси проводів марки AERO-Z на опорах 35-330 кВ з використанням пресованої арматури. Альбом

Ізоляційні підвіси проводів AERO-Z для опор ПЛ 35 – 150 кВ

Стадія	Аркуш	Аркушів
Р	6	27

Підтримуюча одноланцюгова ізолююча підвіска проводу AERO-Z 242-22 до проміжних опор ПЛ 35, 110, 150 кВ

УКРЕНЕРГОМЕРЕЖПРОЕКТ Київська філія 2013

Формат А3

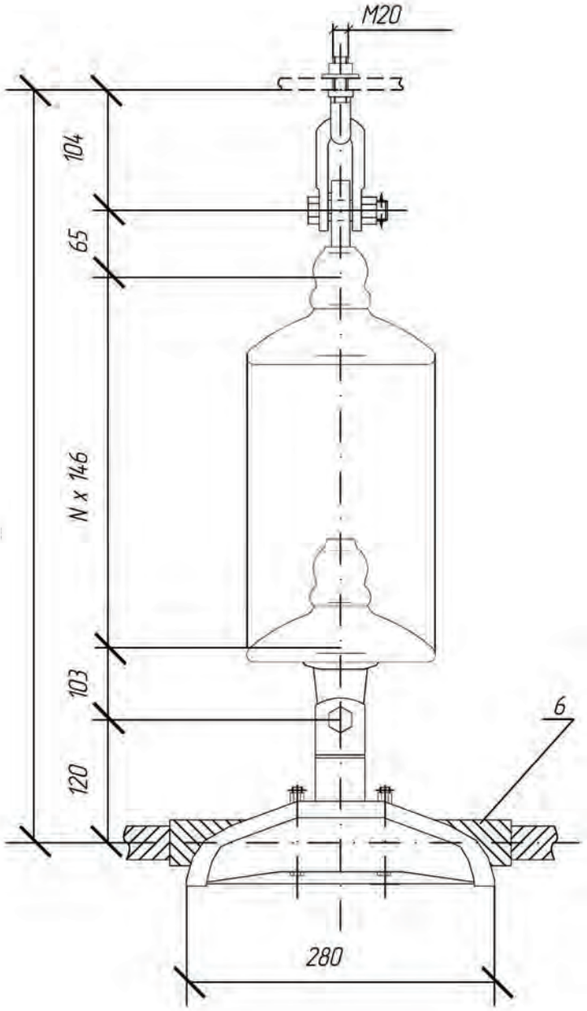

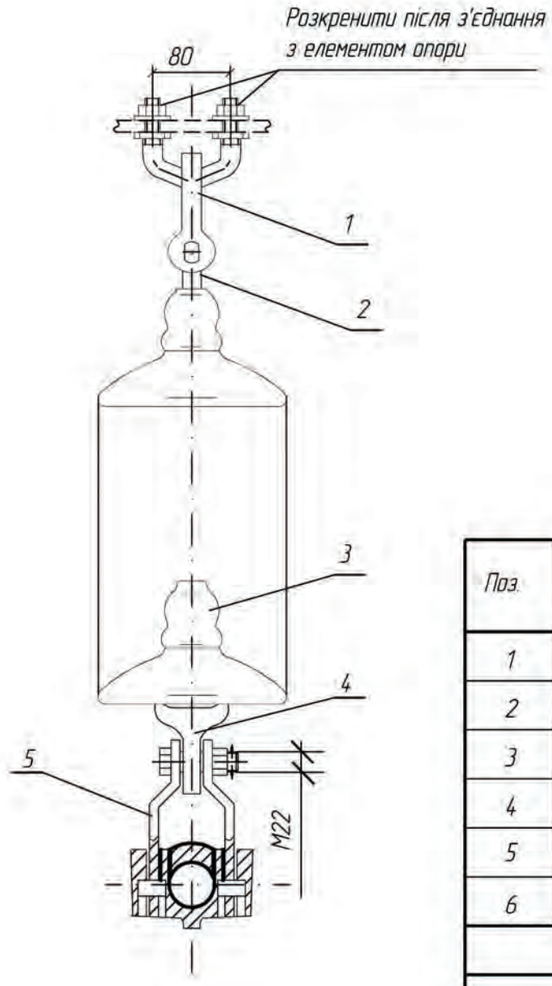

Поз.	Позначення	Найменування	Кіл.	Вага од, кг	Примітка
1	КГП-12-1	Вузол кріплення	1	1,72	
2	СР-12-16	Серга	1	0,41	
3	ПС120Б	Ізолятор	N	3,90	
4	У1-12-16	Вушко однолапчасте	1	1,05	
5	AE2D25382B22_RUS	Затискач підтримувальний	1	3,36	
6	ARPLG230236ALx	Протектор	1	1,20	
	Вага арматури, кг			7,74	
	Вага підвісу, кг				

Кількість ізоляторів N приймається згідно ПУЕ

Погоджено:

Інв. № од. | Підпис і дата | Зам. інв. №

Зм.	Кільк.	Арк.	№док.	Підпис	Дата
Нач.відділу		Брянцева			19.04
Гол.фах.		Каспержинський			19.04
Н.Контр.		Слєпченко			19.04
Інженер		Губатюк			19.04

16547 тм – ПЛТ.1

Ізоляційні підвіси проводів марки AERO-Z на опорах 35-330 кВ з використанням пресованої арматури. Альбом

Ізоляційні підвіси проводів AERO-Z для опор ПЛ 35 – 150 кВ	Стадія	Аркуш	Аркушів
	Р	7	27
Підтримуюча одноланцюгова ізолююча підвіска проводу AERO-Z 366-22 до проміжних опор ПЛ 35, 110, 150 кВ	УКРЕНЕРГОМЕРЕЖПРОЕКТ Київська філія 2013		

Формат А3

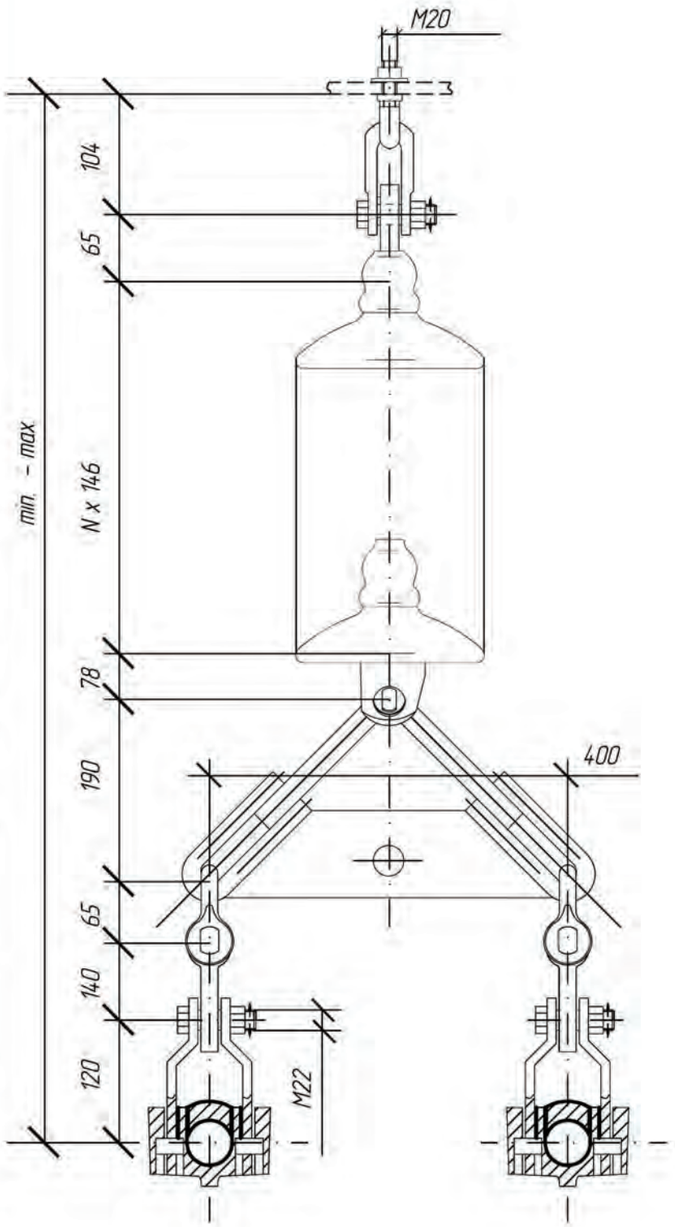

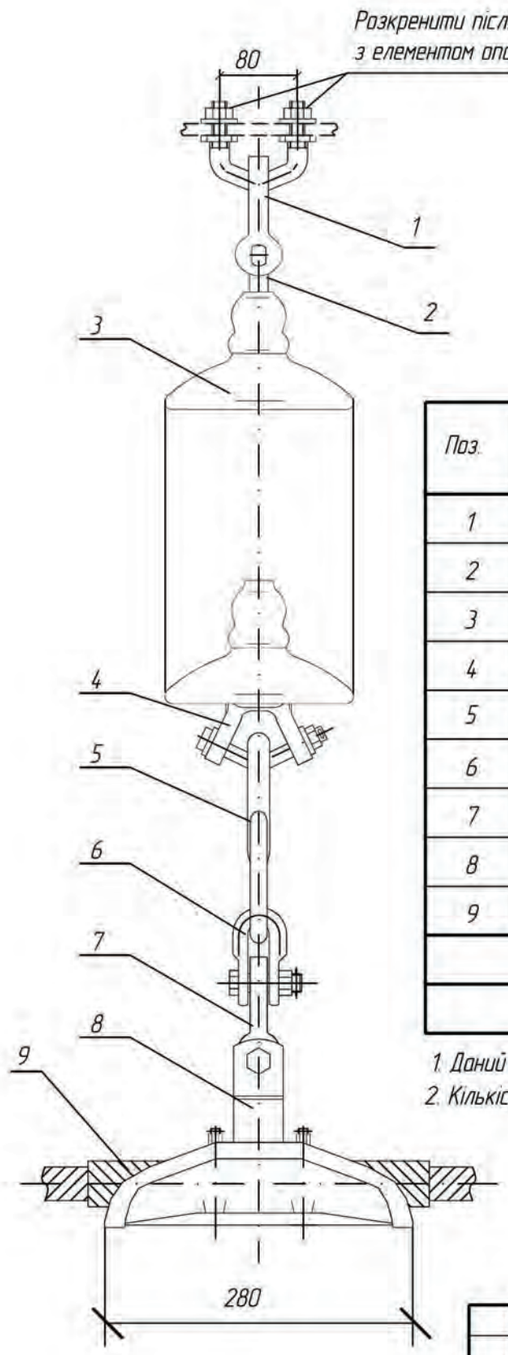

Поз.	Позначення	Найменування	Кіл.	Вага од, кг	Примітка
1	КГП-12-1	Вузол кріплення	1	1,72	
2	СР-12-16	Серга	1	0,41	
3	ПС120Б	Ізолятор	N	3,90	
4	УСК-12-16	Вушко спеціальне укорочене	1	2,10	
5	2КУ-12-1	Коромисло дволанцюг. унів-не	1	4,66	
6	СК-12-1А	Скоба	1	0,91	
7	ПРВ-12-1	Ланка проміжна вивернута	2	0,74	
8	AE2D25382B22_RUS	Затискач підтримувальний	2	3,36	
9	ARPLG230236ALx	Протектор	2	1,20	
	Вага арматури, кг			20,4	
	Вага підвісу, кг				

1. Даний тип підвіски можливий для застосування у разі погодження з територіальною енергосистемою
2. Кількість ізоляторів N приймається згідно ПУЕ

Погоджено:

Інв. № ор. | Підпис і дата | Зам. інв. №

Зм.	Кільк.	Арк.	№док.	Підпис	Дата
Нач.відділу		Брянцева			1.904
Гол.фах.		Каспержинський			1.904
Н.Контр.		Слєпченко			1.904
Інженер		Губатюк			1.904

16547 тм – ПЛТ.1

Ізоляційні підвіси проводів марки AERO-Z на опорах 35-330 кВ з використанням пресованої арматури. Альбом

Ізоляційні підвіси проводів AERO-Z для опор ПЛ 35 – 150 кВ	Стадія	Аркуш	Аркушів
	Р	8	27
Підвіска одноланцюгова ізолююча проводу AERO-Z 366-ZZ з двома проводами у фазі до анкерно-кутових опор ПЛ 110, 150 кВ	УКРЕНЕРГОМЕРЕЖПРОЕКТ Київська філія 2013		

Формат А3

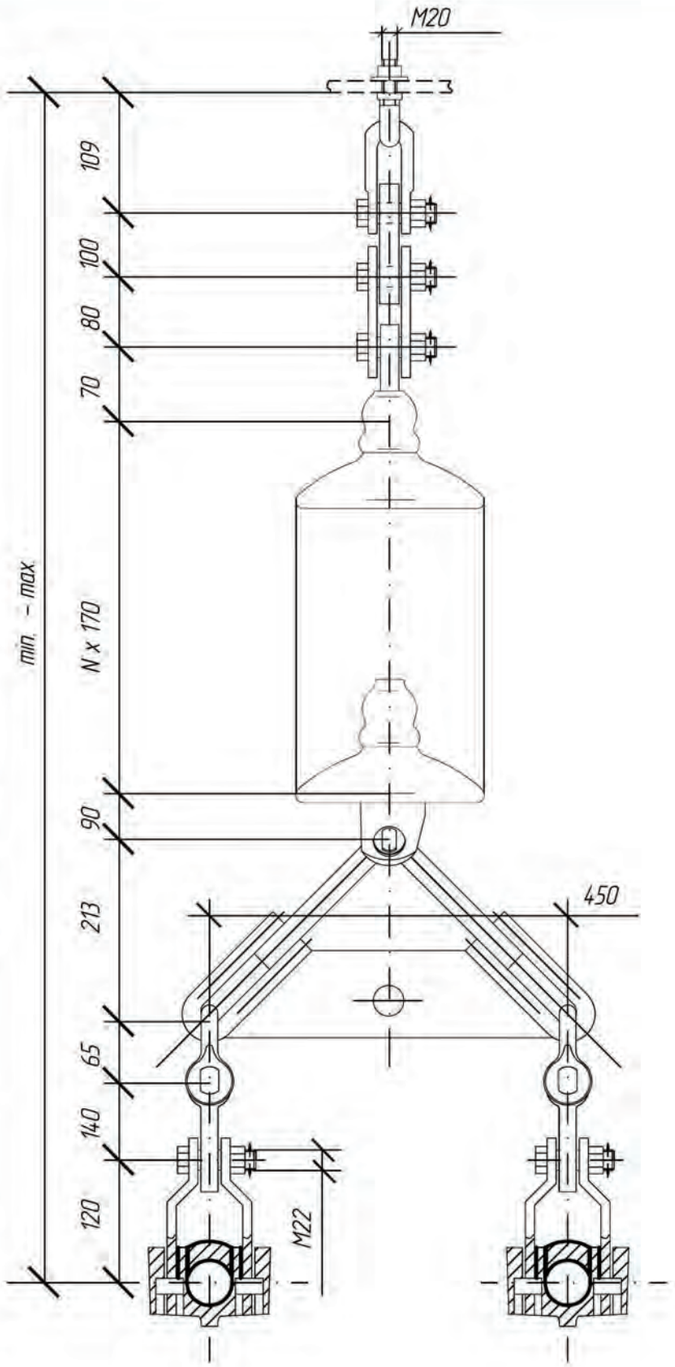

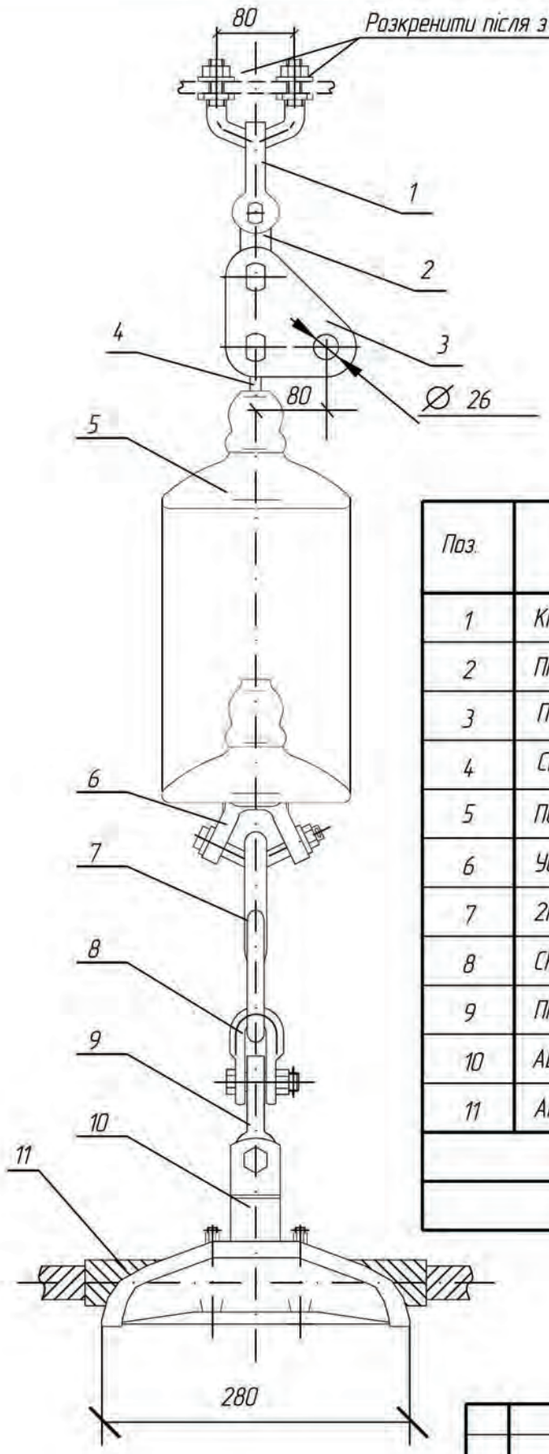

Поз.	Позначення	Найменування	Кіл.	Вага од, кг	Примітка
1	КГП-16-2	Вузол кріплення	1	2,02	
2	ПР-16-6	Ланка проміжна пряма	1	1,36	
3	ПТМ-16-3	Ланка проміжна монтажна	1	2,40	
4	СР-16-20	Серга	1	0,55	
5	ПС160Д	Ізолятор	N	6,13	
6	УСК-16-20	Вушко спеціальне укорочене	1	3,30	
7	2КУ-30-1	Коромисло дволанцюг. унів-не	1	10,40	
8	СК-12-1А	Скоба	1	0,91	
9	ПРВ-12-1	Ланка проміжна вивернута	2	0,74	
10	AE2D25382B22_RUS	Затискач підтримувальний	2	3,36	
11	ARPLG230236ALx	Протектор	2	1,20	
	Вага арматури, кг			31,54	
	Вага підвісу, кг				

1. Даний тип підвіски можливий для застосування у разі погодження з територіальною енергосистемою
2. Кількість ізоляторів N приймається згідно ПУЕ

Зм.	Кільк.	Арк.	№док.	Підпис	Дата
Нач.відділу		Брянцева			1.904
Гол.фах.		Каспержинський			1.904
Н.Контр.		Слєпченко			1.904
Інженер		Губатюк			1.904

16547 тм – ПЛТ.1

Ізоляційні підвіси проводів марки AERO-Z на опорах 35-330 кВ з використанням пресованої арматури. Альбом

Ізоляційні підвіси проводів AERO-Z для опор ПЛ 35 – 150 кВ

Стадія	Аркуш	Аркушів
Р	9	27

Підтримуюча одноланцюгова ізолююча підвіска проводу AERO-Z 366-2Z з двома проводами у фазі до проміжних опор ПЛ 110, 150 кВ

УКРЕНЕРГОМЕРЕЖПРОЕКТ
Київська філія
2013

Погоджено:

Інв. № ор. | Підпис і дата | Зам. інв. №

Формат А3

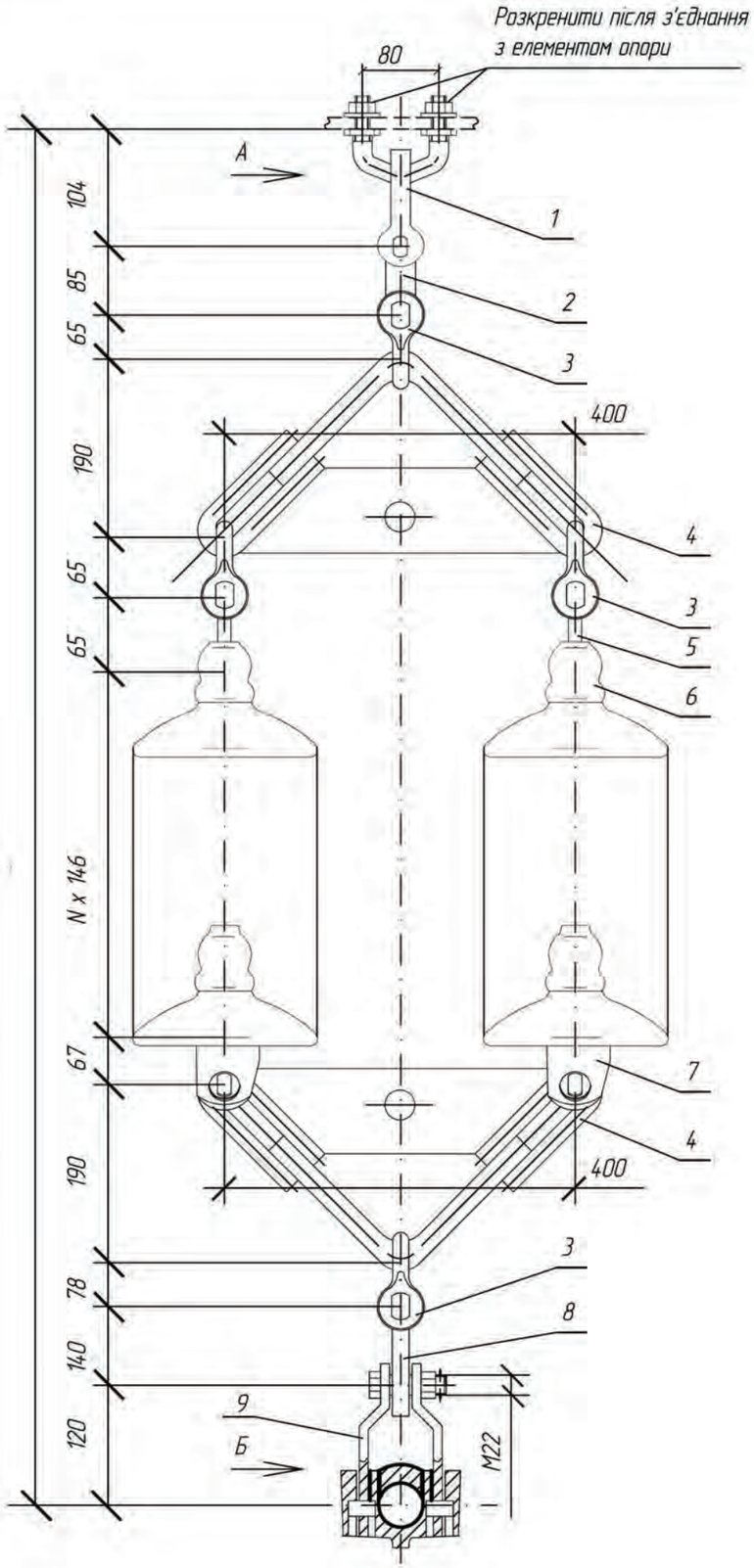

Вид А

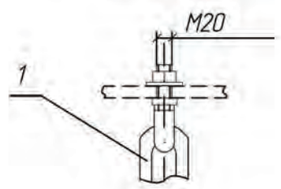

Вид Б

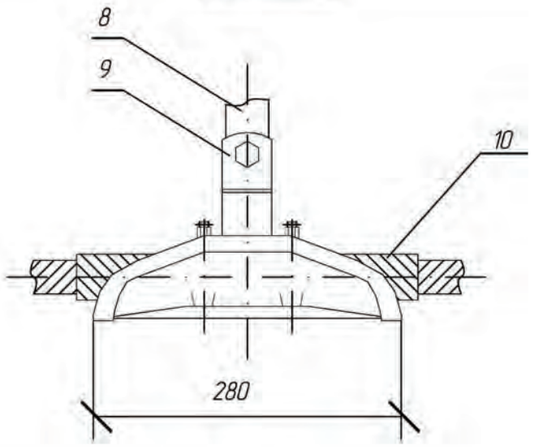

Поз.	Позначення	Найменування	Кіл.	Вага од, кг	Примітка
1	КГП-12-1	Вузол кріплення	1	1,72	
2	ПР-12-6	Ланка проміжна пряма	1	0,94	
3	СК-12-1А	Скоба	4	0,91	
4	2КУ-12-1	Коромисло дволанцюг. унів-не	2	4,66	
5	СР-12-16	Серга	2	0,41	
6	ПС120Б	Ізолятор	N	3,90	
7	УСК-7-16	Вушко спеціальне укорочене	2	1,20	
8	ПРВ-12-1	Ланка проміжна вивернута	1	0,74	
9	AE2D25382B22_RUS	Затискач підтримувальний	1	3,36	
10	ARPLG188199ALx	Протектор	1	0,72	
	Вага арматури, кг			23,66	
	Вага підвісу, кг				

Кількість ізоляторів N приймається згідно ПУЕ

Зм.	Кільк.	Арк.	№док.	Підпис	Дата	16547 тм – ПЛТ.1		
						Ізоляційні підвіси проводів марки AERO-Z на опорах 35-330 кВ з використанням пресованої арматури. Альбом		
Нач.відділу		Брянцева			19.04	Ізоляційні підвіси проводів AERO-Z для опор ПЛ 35 – 150 кВ	Стадія	Аркуш	Аркушів
Гол.фах.		Каспержинський			19.04		Р	10	27
Н.Контр.		Слєпченко			19.04	Підтримуюча дволанцюгова ізолююча підвіска проводу AERO-Z 242-ZZ до проміжних опор ПЛ 35, 110, 150 кВ	УКРЕНЕРГОМЕРЕЖПРОЕКТ Київська філія 2013		
Інженер		Губатюк			19.04				

Погоджено:

Інв. № оп. | Підпис і дата | Зам. інв. №

Формат А3

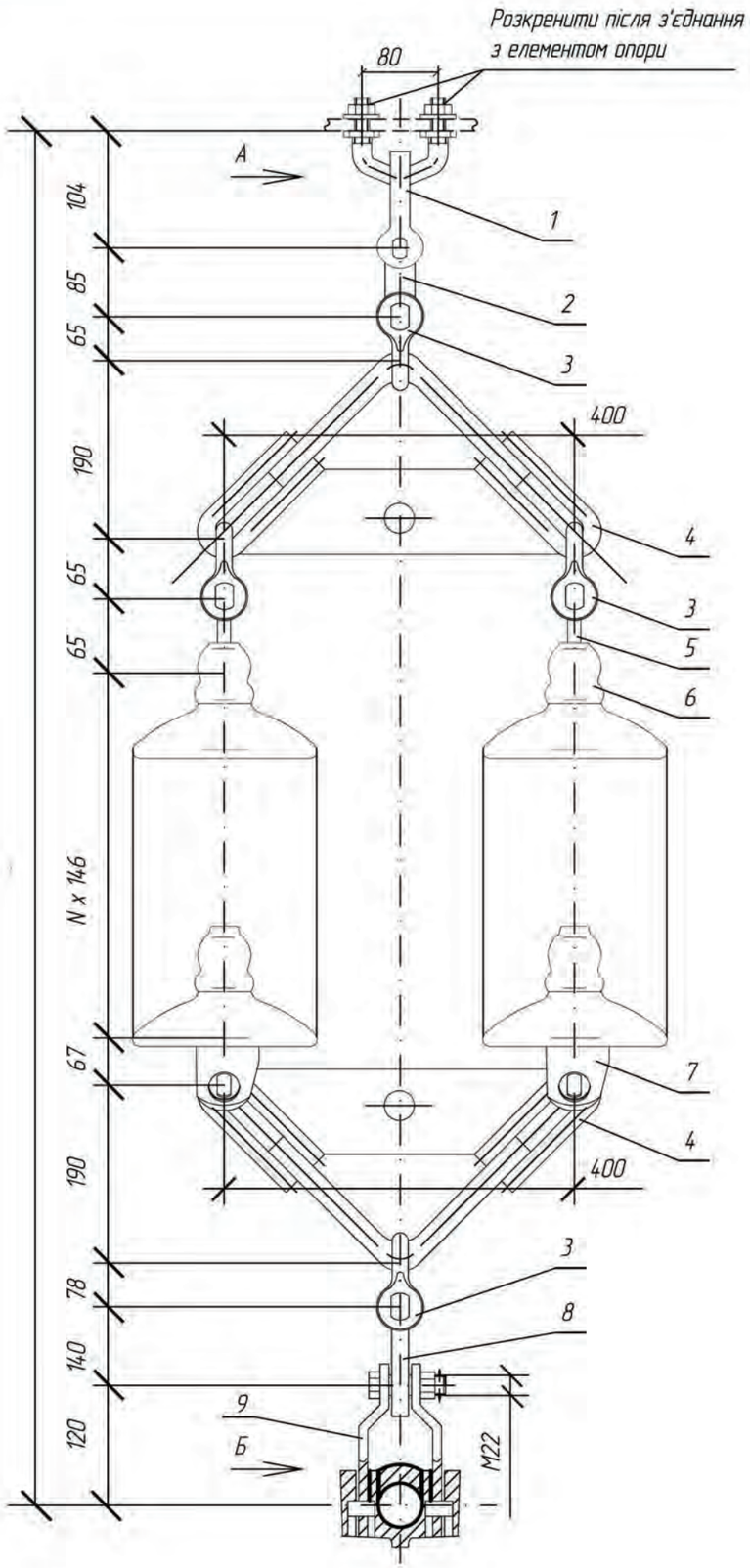

Вид А

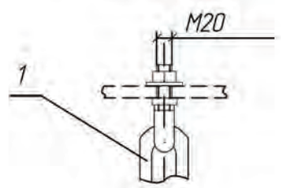

Вид Б

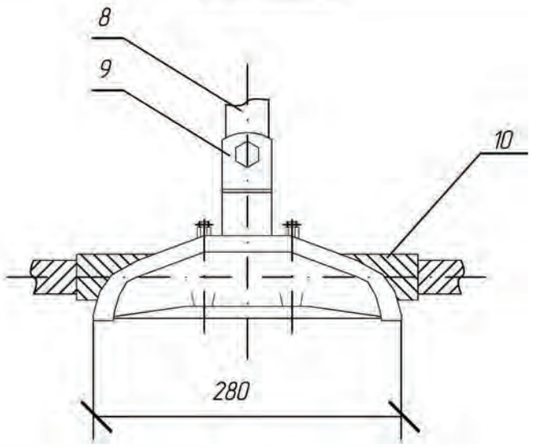

Поз.	Позначення	Найменування	Кіл.	Вага од, кг	Примітка
1	КГП-12-1	Вузол кріплення	1	1,72	
2	ПР-12-6	Ланка проміжна пряма	1	0,94	
3	СК-12-1А	Скоба	4	0,91	
4	2КУ-12-1	Коромисло дволанцюг. унів-не	2	4,66	
5	СР-12-16	Серга	2	0,41	
6	ПС120Б	Ізолятор	N	3,90	
7	УСК-7-16	Вушко спеціальне укорочене	2	1,20	
8	ПРВ-12-1	Ланка проміжна вивернута	1	0,74	
9	AE2D25382B22_RUS	Затискач підтримувальний	1	3,36	
10	ARPLG230236ALx	Протектор	1	1,20	
	Вага арматури, кг			24,14	
	Вага підвісу, кг				

Кількість ізоляторів N приймається згідно ПУЕ

Зм.	Кільк.	Арк.	№док.	Підпис	Дата	16547 тм – ПЛТ.1		
						Ізоляційні підвіси проводів марки AERO-Z на опорах 35-330 кВ з використанням пресованої арматури. Альбом		
Нач.відділу		Брянцева			19.04	Ізоляційні підвіси проводів AERO-Z для опор ПЛ 35 – 150 кВ	Стадія	Аркуш	Аркушів
Гол.фах.		Каспержинський			19.04		Р	11	27
Н.Контр.		Слепченко			19.04	Підтримуюча дволанцюгова ізолююча підвіска проводу AERO-Z 366-27 до проміжних опор ПЛ 35, 110, 150 кВ	УКРЕНЕРГОМЕРЕЖПРОЕКТ Київська філія 2013		
Інженер		Губатюк			19.04				

Погоджено:

Інв. № оф. | Підпис і дата | Зам. інв. №

Формат А3

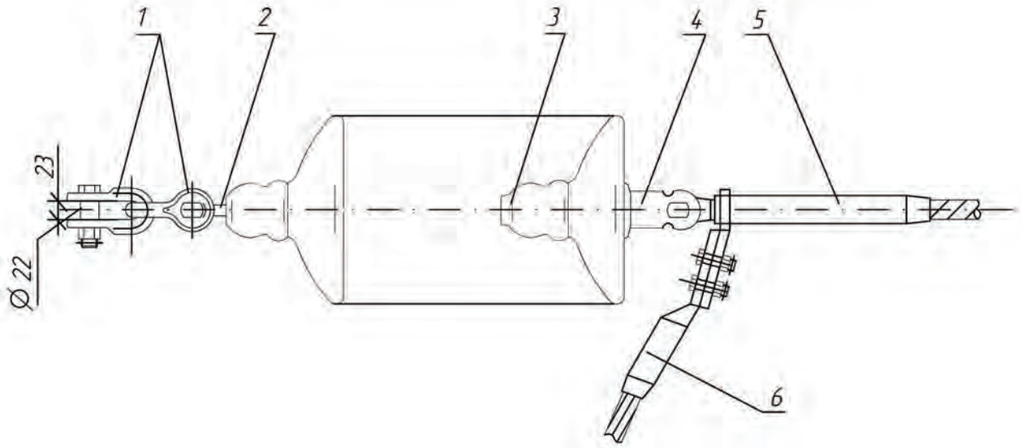

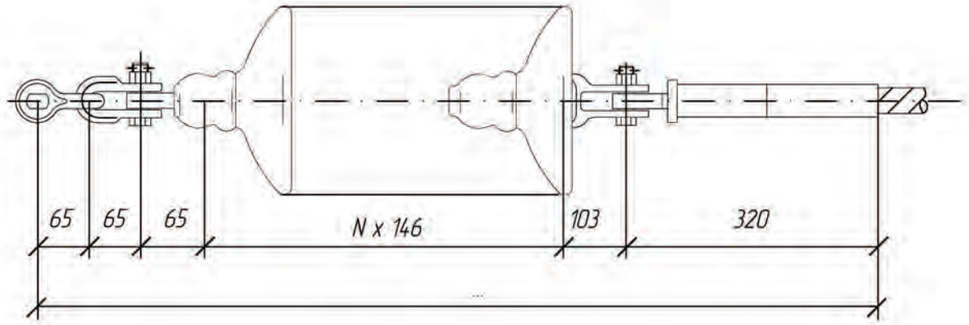

Поз.	Позначення	Найменування	Кіл.	Вага од, кг	Примітка
1	СК-12-1А	Скоба	2	0,91	
2	СР-12-16	Серга	1	0,41	
3	ПС120Б	Ізолятор	N	3,90	
4	У2-12-16	Вушко дволапчасте	1	1,52	
5	T223E22GKAERQZ177A3F165RUS	Затискач натяжний	1	0,73	
6	CDAXKAERQZ177-A3F-165	Затискач шлейфовий	1	0,54	
Вага арматури, кг				5,02	
Вага підвісу, кг					

Кількість ізоляторів N приймається згідно ПУЕ

Зм.	Кільк.	Арк.	№док.	Підпис	Дата
Нач.відділу		Брянцева			19.04
Гол.фах.		Каспержинський			19.04
Н.Контр.		Слепченко			19.04
Інженер		Губатюк			19.04

16547 тм – ПЛТ.1

Ізоляційні підвіси проводів марки AERO-Z на опорах 35-330 кВ з використанням пресованої арматури. Альбом

Ізоляційні підвіси проводів AERO-Z для опор ПЛ 35 – 150 кВ

Стадія	Аркуш	Аркушів
Р	12	27

Натяжна одноланцюгова ізолююча підвіска проводу AERO-Z 177-12 до анкерно-кутових опор та до порталів ПЛ 35, 110, 150 кВ

УКРЕНЕРГОМЕРЕЖПРОЕКТ
Київська філія
2013

Погоджено:

Інв. № орг. | Підпис і дата | Зам. інв. №

Формат А3

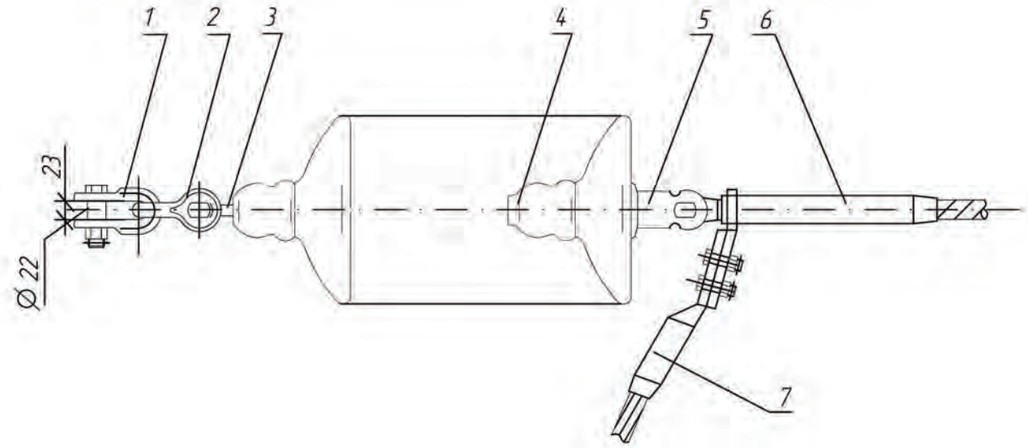

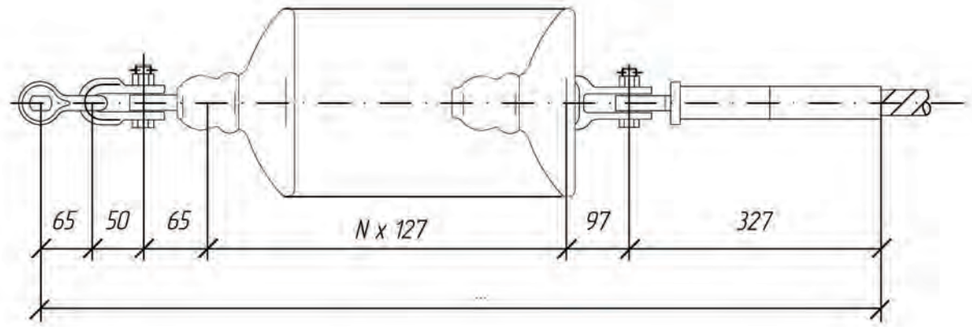

Поз.	Позначення	Найменування	Кіл.	Вага од, кг	Примітка
1	СК-12-1А	Скоба	1	0,91	
2	СК-7-1А	Скоба	1	0,38	
3	СР-7-16	Серга	1	0,30	
4	ПС70Е	Ізолятор	N	3,60	
5	У2-7-16	Вушко дволапчасте	1	0,98	
6	T2D17GKAEROZ177A3F165RUS	Затискач натяжний	1	1,02	
7	CDAXKAEROZ177-A3F-165	Затискач шлейфовий	1	0,54	
Вага арматури, кг				4,13	
Вага підвісу, кг					

Кількість ізоляторів N приймається згідно ПУЕ

Зм.	Кільк.	Арк.	№док.	Підпис	Дата
Нач.відділу		Брянцева			19.04
Гол.фах.		Каспержинський			19.04
Н.Контр.		Слепченко			19.04.13
Інженер		Губатюк			19.04.13

16547 тм – ПЛТ.1

Ізоляційні підвіси проводів марки AERO-Z на опорах 35-330 кВ з використанням пресованої арматури. Альбом

Ізоляційні підвіси проводів AERO-Z для опор ПЛ 35 – 150 кВ	Стадія	Аркуш	Аркушів
	Р	13	27
Натяжнаодноланцюгова ізолююча підвіска проводу AERO-Z 177-1Z до анкерно-кутових опор та до порталів ПЛ 35, 110, 150 кВ	УКРЕНЕРГОМЕРЕЖПРОЕКТ Київська філія 2013		

Погоджено:

Інв. № орд. | Підпис і дата | Зам. інв. №

Формат А3

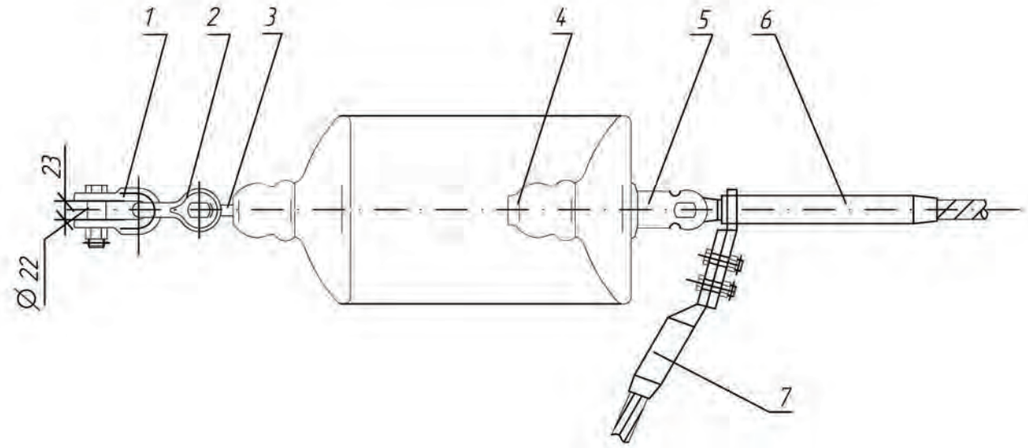

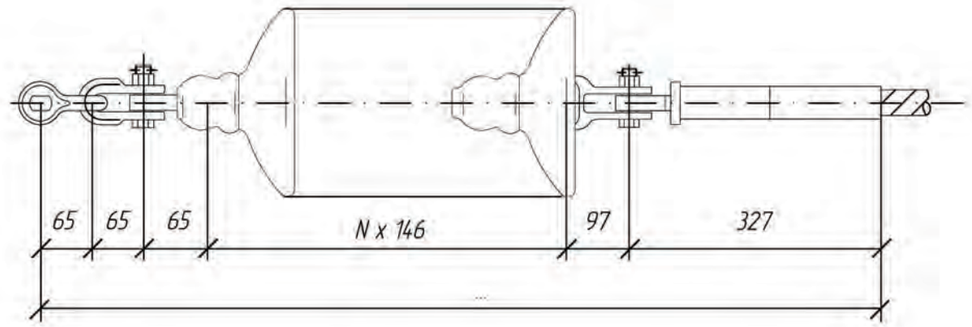

Поз.	Позначення	Найменування	Кіл.	Вага од, кг	Примітка
1	СК-12-1А	Скоба	2	0,91	
2	СР-12-16	Серга	1	0,41	
3	ПС120Б	Ізолятор	N	3,90	
4	У2-7-16	Вушко дволапчасте	1	0,98	
5	T2D17GKAEROZ177A3F165RUS	Затискач натяжний	1	1,02	
6	CDAXKAEROZ177-A3F-165	Затискач шлейфовий	1	0,54	
Вага арматури, кг				4,77	
Вага підвісу, кг					

Кількість ізоляторів N приймається згідно ПУЕ

Зм.	Кільк.	Арк.	№док.	Підпис	Дата
Нач.відділу		Брянцева			19.04
Гол.фах.		Каспержинський			19.04
Н.Контр.		Слепченко			19.04
Інженер		Губатюк			19.04

16547 тм – ПЛТ.1

Ізоляційні підвіси проводів марки AERO-Z на опорах 35-330 кВ з використанням пресованої арматури. Альбом

Ізоляційні підвіси проводів AERO-Z для опор ПЛ 35 – 150 кВ

Стадія	Аркуш	Аркушів
Р	14	27

Натяжнаодноланцюгова ізолююча підвіска проводу AERO-Z 177-12 до анкерно-кутових опор та порталів ПЛ 35,110, 150 кВ

УКРЕНЕРГОМЕРЕЖПРОЕКТ
Київська філія
2013

Погоджено:

Зам. інв. №

Підпис і дата

Інв. № орг.

Формат А3

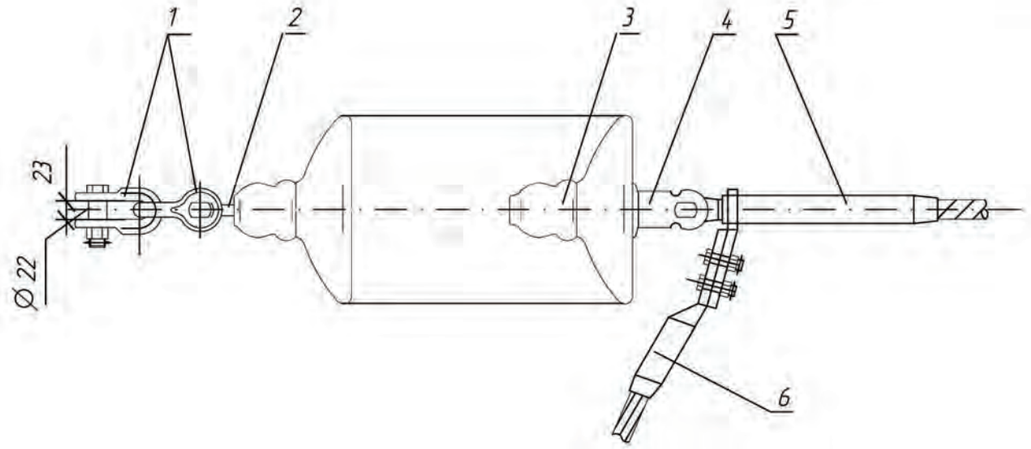

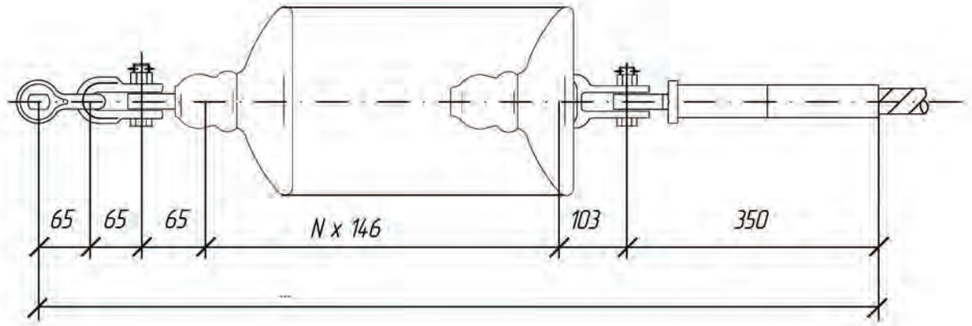

Поз.	Позначення	Найменування	Кіл.	Вага од, кг	Примітка
1	СК-12-1А	Скоба	2	0,91	
2	СР-12-16	Серга	1	0,41	
3	ПС120Б	Ізолятор	N	3,90	
4	У2-12-16	Вушко дволапчасте	1	1,52	
5	T223E22GKAEROZ242A3F189RUS	Затискач натяжний	1	1,22	
6	CDAXKAEROZ242-A3F-189	Затискач шлейфовий	1	0,60	
Вага арматури, кг				5,57	
Вага підвісу, кг					

Кількість ізоляторів N приймається згідно ПУЕ

Зм.	Кільк.	Арк.	№док.	Підпис	Дата
Нач.відділу		Брянцева			19.04
Гол.фах.		Каспержинський			19.04
Н.Контр.		Слєпченко			19.04
Інженер		Губатюк			19.04

16547 тм – ПЛТ.1

Ізоляційні підвіси проводів марки AERO-Z на опорах 35-330 кВ з використанням пресованої арматури. Альбом

Ізоляційні підвіси проводів AERO-Z для опор ПЛ 35 – 150 кВ

Стадія	Аркуш	Аркушів
Р	15	27

Натяжна одноланцюгова ізолююча підвіска проводу AERO-Z 242-22 до анкерно-кутових опор та до порталів ПЛ 35, 110, 150 кВ

УКРЕНЕРГОМЕРЕЖПРОЕКТ
Київська філія
2013

Погоджено:

Інв. № од.

Підпис і дата

Зам. інв. №

Формат А3

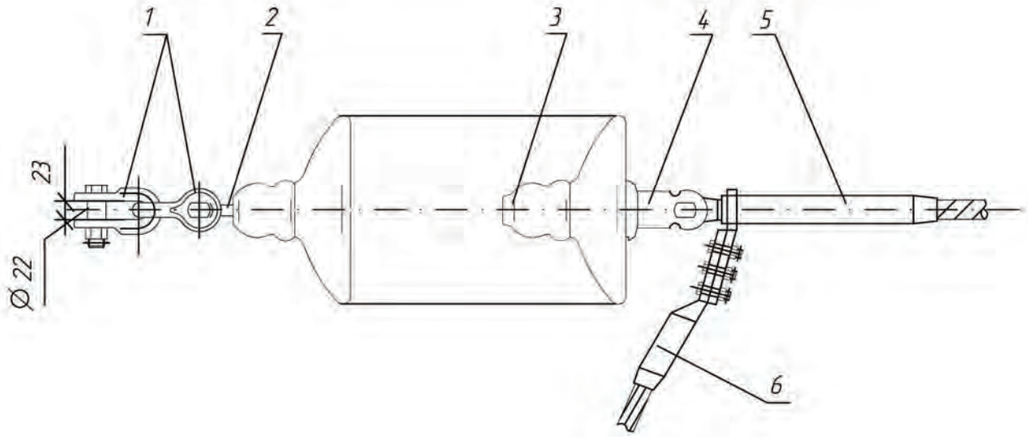

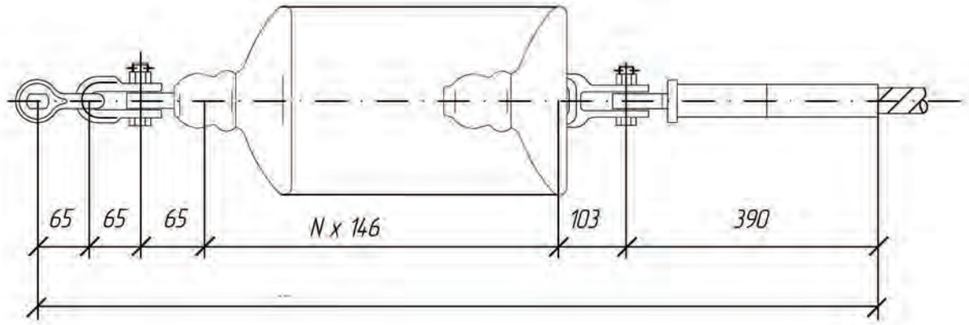

Поз.	Позначення	Найменування	Кіл.	Вага од, кг	Примітка
1	СК-12-1А	Скоба	2	0,91	
2	СР-12-16	Серга	1	0,41	
3	ПС120Б	Ізолятор	N	3,90	
4	У2-12-16	Вушко дволапчасте	1	1,52	
5	T223E22GKAERO2366A3F231RUS	Затискач натяжний	1	1,77	
6	CDAXKAERO2366-A3F-231	Затискач шлейфовий	1	0,87	
Вага арматури, кг				6,39	
Вага підвісу, кг					

Кількість ізоляторів N приймається згідно ПУЕ

Зм.	Кільк.	Арк.	№док.	Підпис	Дата
Нач.відділу		Брянцева			1904
Гол.фах.		Каспержинський			19.04
Н.Контр.		Слепченко			19.04.13
Інженер		Губатюк			19.04.13

16547 тм – ПЛТ.1

Ізоляційні підвіси проводів марки AERO-Z на опорах 35-330 кВ з використанням пресованої арматури. Альбом

Ізоляційні підвіси проводів AERO-Z для опор ПЛ 35 – 150 кВ

Стадія	Аркуш	Аркушів
Р	16	27

Натяжна одноланцюгова ізолююча підвіска проводу AERO-Z 366-22 до анкерно-кутових опор та до порталів ПЛ 35, 110, 150 кВ

УКРЕНЕРГОМЕРЕЖПРОЕКТ
Київська філія
2013

Погоджено:

Інв. № ор. | Підпис і дата | Зам. інв. №

Формат А3

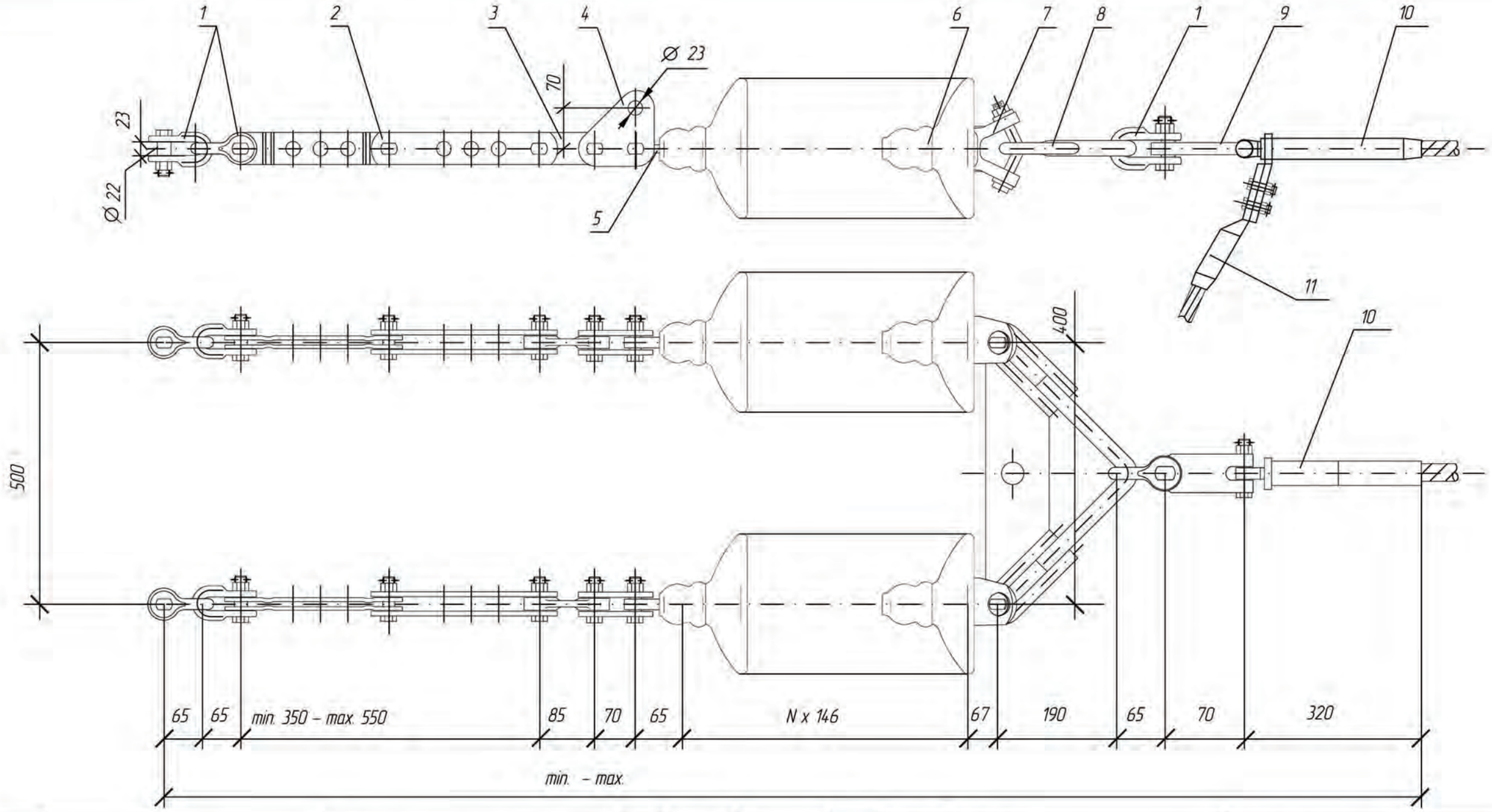

Поз.	Позначення	Найменування	Кіл.	Вага од, кг	Примітка
1	СК-12-1А	Скоба	5	0,91	
2	ПРР-12-1	Ланка проміжна регульована	2	3,69	
3	ПР-12-6	Ланка проміжна пряма	2	0,94	
4	ПТМ-12-3	Ланка проміжна монтажна	2	1,80	
5	СР-12-16	Серга	2	0,41	
6	ПС120Б	Ізолятор	N	3,90	
7	УСК-7-16	Вушко спеціальне укорочене	2	1,20	
8	2КУ-12-1	Коромисло дволанцюг. унів-не	1	4,66	
9	СКТ-12-1	Дужка трьохлапчаста	1	0,93	
10	T223E22GKAEROZ177A3F165RUS	Затискач натяжний	1	0,73	
11	CDAXKAEROZ177-A3F-165	Затискач шлейфовий	1	0,54	
	Вага арматури, кг			27,49	
	Вага підвісу, кг				

Кількість ізоляторів N приймається згідно ПУЕ

Зм.	Кільк.	Арк.	№док.	Підпис	Дата
Нач.відділу		Брянцева			1904
Гол.фах.		Каспержинський			19.04
Н.Контр.		Слєпченко			19.04.13
Інженер		Губатюк			19.04.13

16547 тм – ПЛТ.1

Ізоляційні підвіси проводів марки AERO-Z на опорах 35-330 кВ з використанням пресованої арматури. Альбом

Ізоляційні підвіси проводів AERO-Z для опор ПЛ 35 – 150 кВ

Стадія	Аркуш	Аркушів
Р	17	27

Натяжна одноланцюгова ізолююча підвіска проводу AERO-Z 177-12 до анкерно-кутових опор ПЛ 35, 110, 150 кВ

УКРЕНЕРГОМЕРЕЖПРОЕКТ
Київська філія
2013

Погоджено:

Зам. інв. №

Підпис і дата

Інв. № оф.

Формат А3

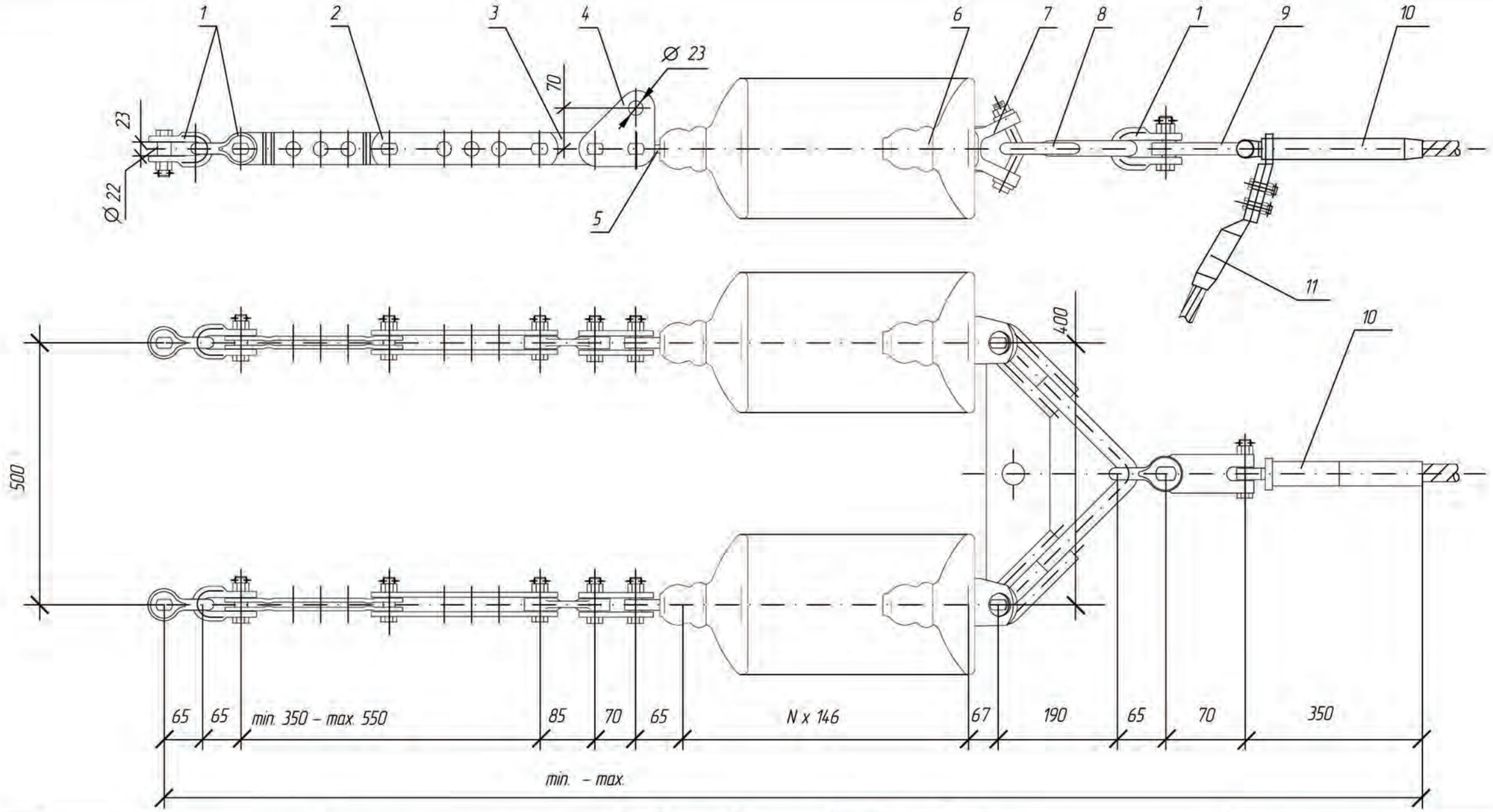

Поз.	Позначення	Найменування	Кіл.	Вага од, кг	Примітка
1	СК-12-1А	Скоба	5	0,91	
2	ПРР-12-1	Ланка проміжна регульована	2	3,69	
3	ПР-12-6	Ланка проміжна пряма	2	0,94	
4	ПТМ-12-3	Ланка проміжна монтажна	2	1,80	
5	СР-12-16	Серга	2	0,41	
6	ПС120Б	Ізолятор	N	3,90	
7	УСК-7-16	Вушко спеціальне укорочене	2	1,20	
8	2КУ-12-1	Коромисло дволанцюг. унів-не	1	4,66	
9	СКТ-12-1	Дужка трьохлапчаста	1	0,93	
10	T223E22GKAEROZ242A3F189RUS	Затискач натяжний	1	1,22	
11	CDAXKAEROZ242-A3F-189	Затискач шлейфовий	1	0,60	
	Вага арматури, кг			28,04	
	Вага підвісу, кг				

Кількість ізоляторів N приймається згідно ПУЕ

Зм.	Кільк.	Арк.	№док.	Підпис	Дата
Нач.відділу		Брянцева			19.04
Гол.фах.		Каспержинський			19.04
Н.Контр.		Слєпченко			19.04
Інженер		Губатюк			19.04

16547 тм – ПЛТ.1

Ізоляційні підвіси проводів марки AERO-Z на опорах 35-330 кВ з використанням пресованої арматури. Альбом

Ізоляційні підвіси проводів AERO-Z для опор ПЛ 35 – 150 кВ

Стадія	Аркуш	Аркушів
Р	18	27

Натяжна дволанцюгова ізолююча підвіска проводу AERO-Z 24.2-2Z до анкерно-кутових опор ПЛ 35, 110, 150 кВ

УКРЕНЕРГОМЕРЕЖПРОЕКТ
Київська філія
2013

Погоджено:

Інв. № ор. | Підпис і дата | Зам. інв. №

Формат А3

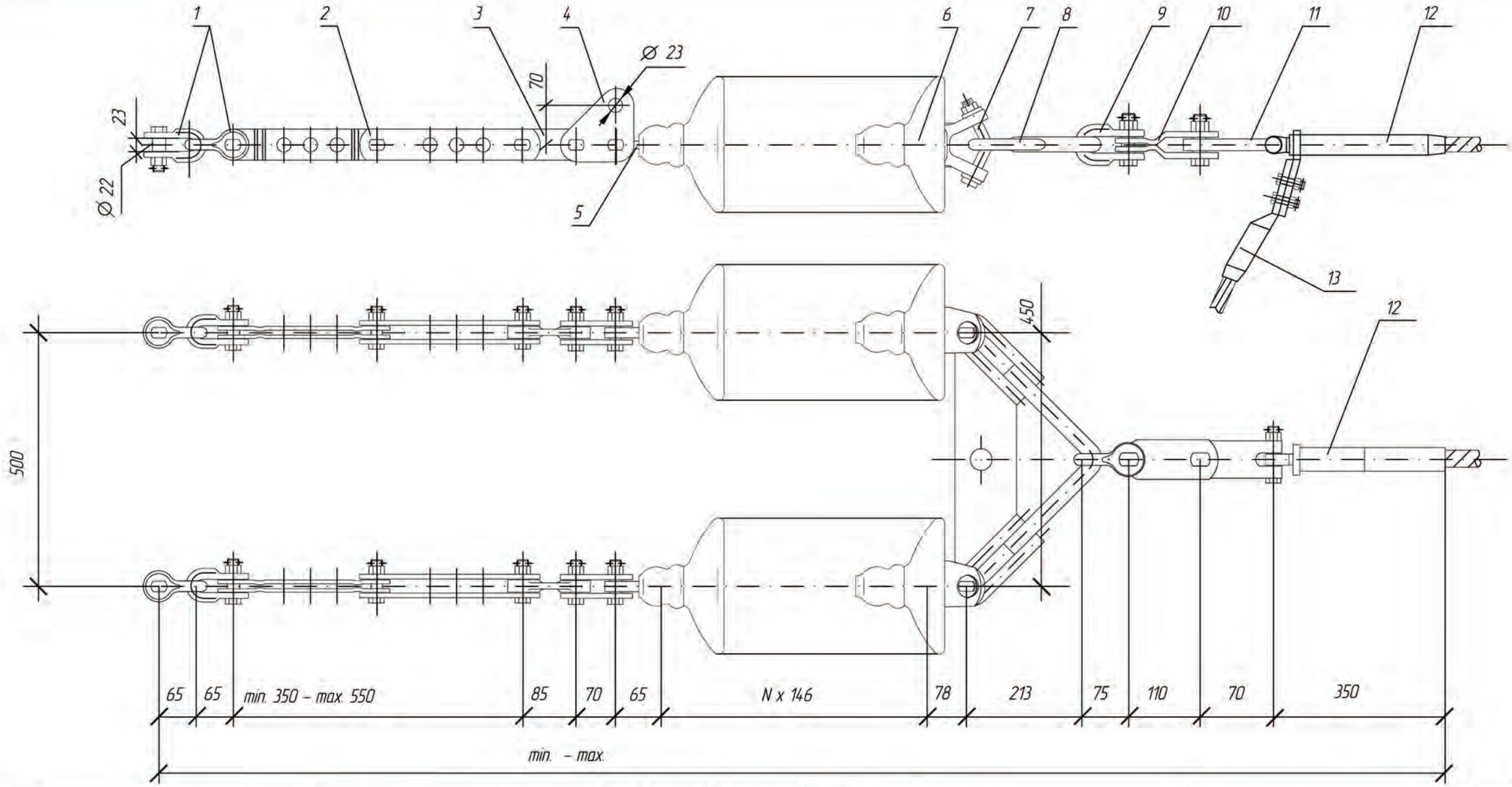

Поз.	Позначення	Найменування	Кіл.	Вага од, кг	Примітка
1	СК-12-1А	Скоба	4	0,91	
2	ПРР-12-1	Ланка проміжна регульована	2	3,69	
3	ПР-12-6	Ланка проміжна пряма	2	0,94	
4	ПТМ-12-3	Ланка проміжна монтажна	2	1,80	
5	СР-12-16	Серга	2	0,41	
6	ПС120Б	Ізолятор	N	3,90	
7	УСК-12-16	Вушко спеціальне укорочене	2	2,10	
8	2КУ-30-1	Коромисло дволанцюг. унів-не	1	10,40	
9	СК-21-1А	Скоба	1	1,82	
10	ПРТ-21/12-2	Ланка проміжна трилапчата	1	1,50	
11	СКТ-12-1	Дужка трьохлапчаста	1	0,93	
12	T223E22GKAEROZ242A3F189RUS	Затискач натяжний	1	1,22	
13	CDAXKAEROZ242-A3F-189	Затискач шлейфовий	1	0,60	
Вага арматури, кг				37,99	
Вага підвісу, кг					

Кількість ізоляторів N приймається згідно ПУЕ

Зм.	Кільк.	Арк.	№док.	Підпис	Дата
Нач.відділу		Брянцева			1904
Гол.фах.		Каспержинський			19.04
Н.Контр.		Слепченко			19.04.13
Інженер		Губатюк			19.04.13

16547 тм – ПЛТ.1

Ізоляційні підвіси проводів марки AERO-Z на опорах 35-330 кВ з використанням пресованої арматури. Альбом

Ізоляційні підвіси проводів AERO-Z для опор ПЛ 35 – 150 кВ

Стадія	Аркуш	Аркушів
Р	19	27

Натяжна дволанцюгова ізолююча підвіска проводу AERO-Z 242-22 до анкерно-кутових опор ПЛ 35, 110, 150 кВ

УКРЕНЕРГОМЕРЕЖПРОЕКТ
Київська філія
2013

Погоджено:

Інв. № ор. | Підпис і дата | Зам. інв. №

Формат А3

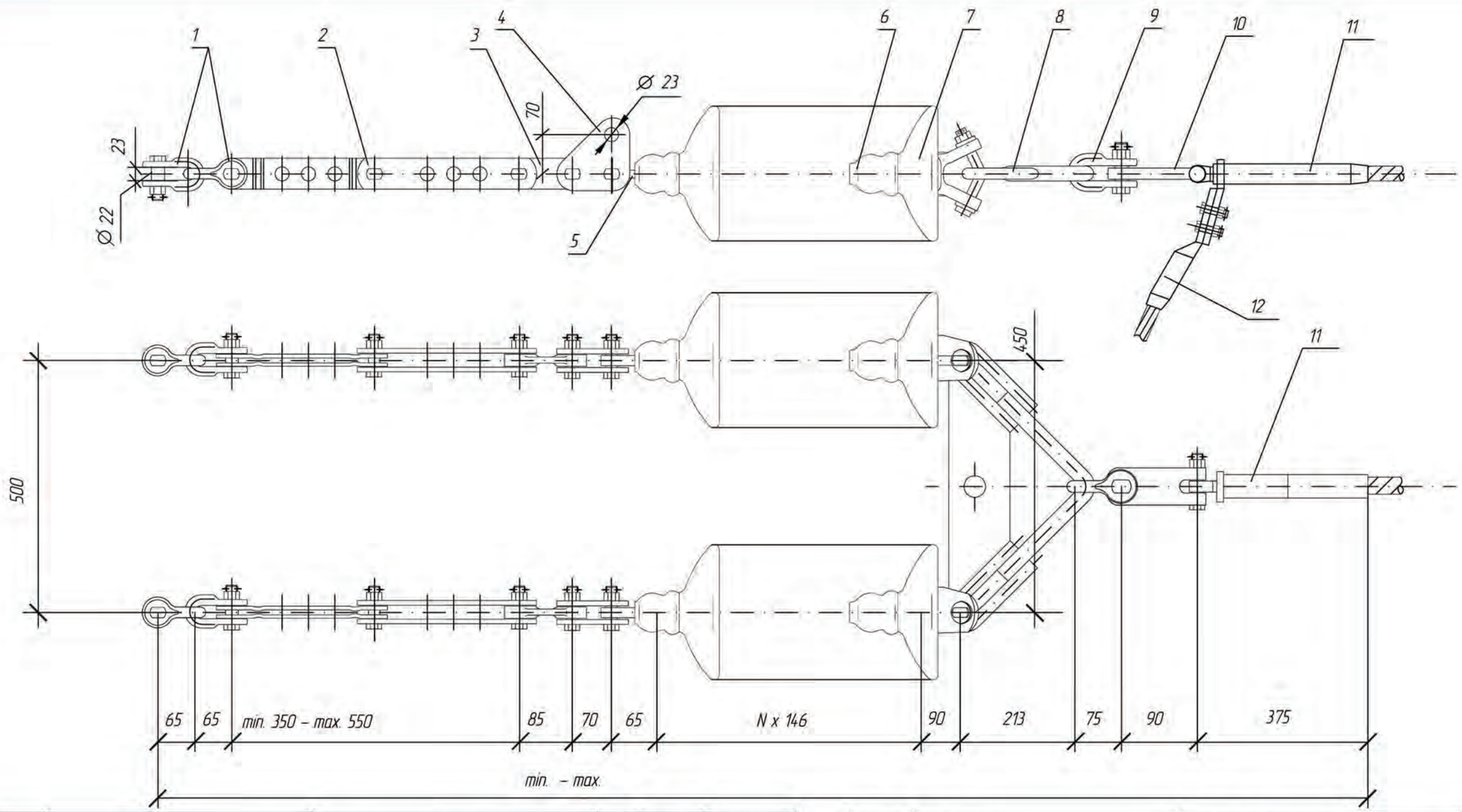

Поз.	Позначення	Найменування	Кіл.	Вага од, кг	Примітка
1	СК-12-1А	Скоба	4	0,91	
2	ПРР-12-1	Ланка проміжна регульована	2	3,69	
3	ПР-12-6	Ланка проміжна пряма	2	0,94	
4	ПТМ-12-3	Ланка проміжна монтажна	2	1,80	
5	СР-12-16	Серга	2	0,41	
6	ПС120Б	Ізолятор	N	3,90	
7	УСК-12-16	Вушко спеціальне укорочене	2	2,10	
8	2КУ-30-1	Коромисло дволанцюг. унів-не	1	10,40	
9	СК-21-1А	Скоба	1	1,82	
10	СКТ-21-1	Скоба трьохлапчаста	1	1,96	
11	T329E28GKAEROZ242A3F189RUS	Затискач натяжний	1	1,76	
12	CDAXKAEROZ242-A3F-189	Затискач шлейфовий	1	0,60	
	Вага арматури, кг			38,06	
	Вага підвісу, кг				

Кількість ізоляторів N приймається згідно ПУЕ

Зм.	Кільк.	Арк.	№док.	Підпис	Дата
Нач.відділу		Брянцева			1904
Гол.фах.		Каспержинський			1904
Н.Контр.		Слєпченко			1904
Інженер		Губатюк			1904

16547 mm – ПЛТ.1

Ізоляційні підвіси проводів марки AERO-Z на опорах 35-330 кВ з використанням пресованої арматури. Альбом

Ізоляційні підвіси проводів AERO-Z для опор ПЛ 35 – 150 кВ	Стадія	Аркуш	Аркушів
	Р	20	27
Натяжна дволанцюгова ізолююча підвіска проводу AERO-Z 24,2-22 до анкерно-кутових опор ПЛ 35, 110, 150 кВ	УКРЕНЕРГОМЕРЕЖПРОЕКТ Київська філія 2013		

Погоджено:

Інв. № ор. | Підпис і дата | Зам. інв. №

Формат А3

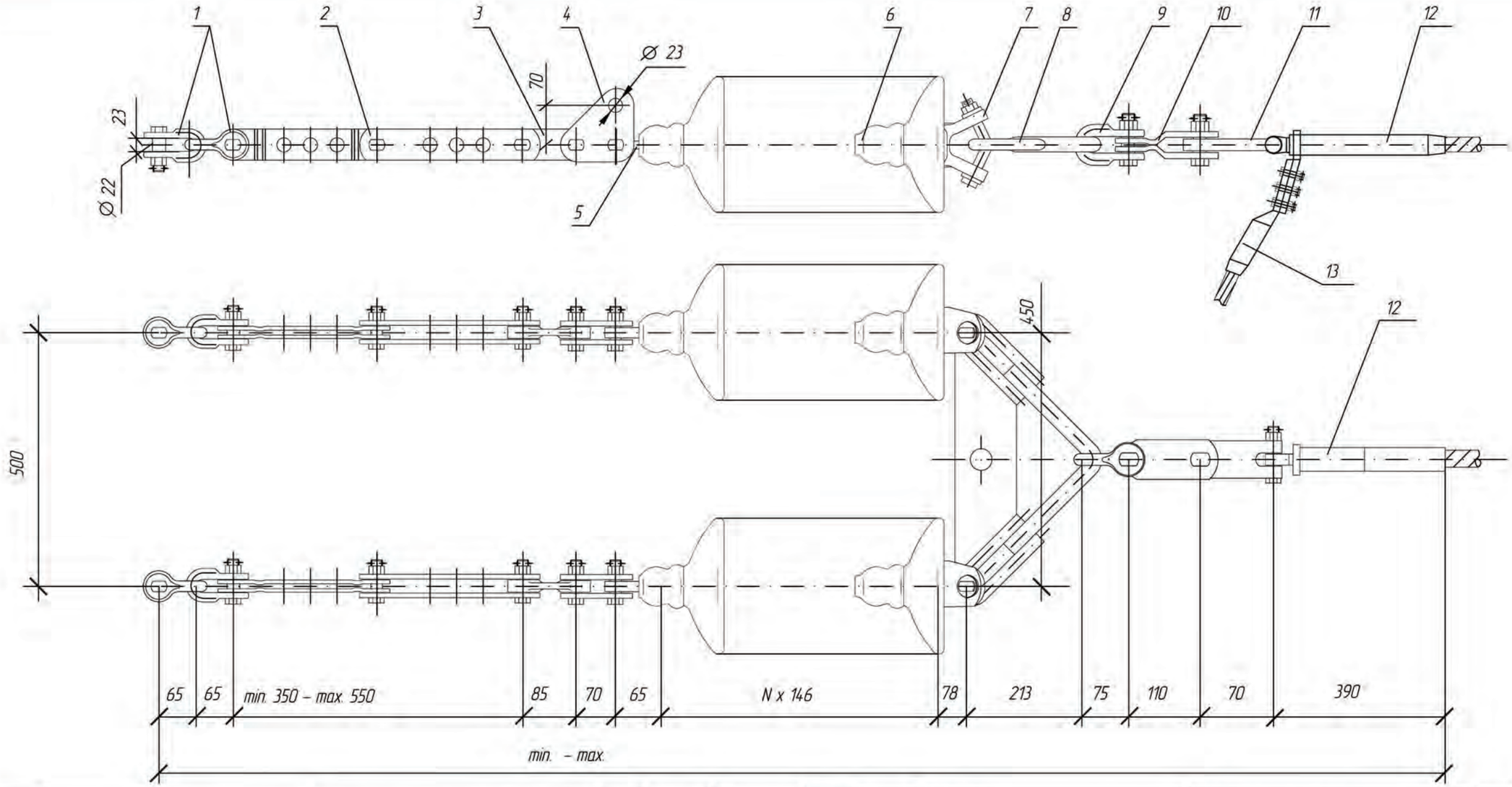

Поз.	Позначення	Найменування	Кіл.	Вага од, кг	Примітка
1	СК-12-1А	Скоба	4	0,91	
2	ПРР-12-1	Ланка проміжна регульована	2	3,69	
3	ПР-12-6	Ланка проміжна пряма	2	0,94	
4	ПТМ-12-3	Ланка проміжна монтажна	2	1,80	
5	СР-12-16	Серга	2	0,41	
6	ПС120Б	Ізолятор	N	3,90	
7	УСК-12-16	Вушко спеціальне укорочене	2	2,10	
8	2КУ-30-1	Коромисло дволанцюг. унів-не	1	10,40	
9	СК-21-1А	Скоба	1	1,82	
10	ПРТ-21/12-2	Ланка проміжна трилапчата	1	1,50	
11	СКТ-12-1	Скоба трьохлапчаста	1	0,93	
12	T223E22GKAEROZ366A3F231RUS	Затискач натяжний	1	1,77	
13	CDAXKAEROZ366-A3F-231	Затискач шлейфовий	1	0,87	
Вага арматури, кг				38,81	
Вага підвісу, кг					

Кількість ізоляторів N приймається згідно ПУЕ

Зм.	Кільк.	Арк.	№док.	Підпис	Дата	16547 тм – ПЛТ.1		
						Ізоляційні підвіси проводів марки AERO-Z на опорах 35-330 кВ з використанням пресованої арматури. Альбом		
Нач.відділу		Брянцева			19.04	Ізоляційні підвіси проводів AERO-Z для опор ПЛ 35 – 150 кВ	Стадія	Аркуш	Аркушів
Гол.фах.		Каспержинський			19.04		Р	21	27
Н.Контр.		Слепченко			19.04	Натяжна дволанцюгова ізолююча підвіска проводу AERO-Z 366-22 до анкерно-кутових опор ПЛ 35, 110, 150 кВ	УКРЕНЕРГОМЕРЕЖПРОЕКТ Київська філія 2013		
Інженер		Губатюк			19.04				

Погоджено:

Інв. № оп. | Підпис і дата | Зам. інв. №

Формат А3

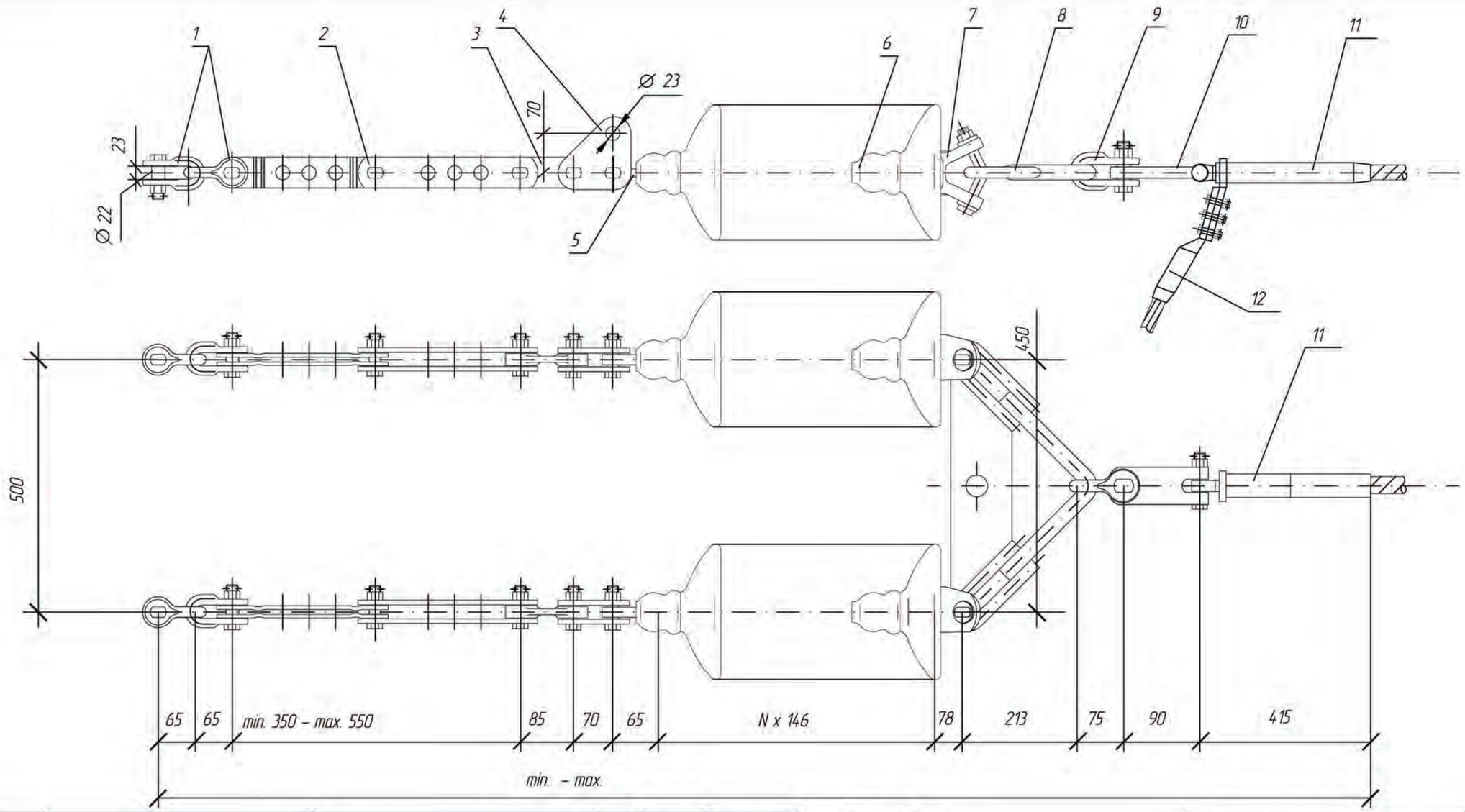

Поз.	Позначення	Найменування	Кіл.	Вага од., кг	Примітка
1	СК-12-1А	Скоба	4	0,91	
2	ПРР-12-1	Ланка проміжна регульована	2	3,69	
3	ПР-12-6	Ланка проміжна пряма	2	0,94	
4	ПТМ-12-3	Ланка проміжна монтажна	2	1,80	
5	СР-12-16	Серга	2	0,41	
6	ПС120Б	Ізолятор	N	3,90	
7	УСК-12-16	Вушко спеціальне укорочене	2	2,10	
8	2КУ-30-1	Коромисло дволанцюг. унів-не	1	10,40	
9	СК-21-1А	Скоба	1	1,82	
10	СКТ-21-1	Скоба трьохлапчаста	1	1,96	
11	T329E28GKAEROZ366A3F231RUS	Затискач натяжний	1	2,31	
12	CDAXKAEROZ366-A3F-231	Затискач шлейфовий	1	0,87	
Вага арматури, кг				38,88	
Вага підвісу, кг					

Кількість ізоляторів N приймається згідно ПУЕ

Зм.	Кільк.	Арк.	№док.	Підпис	Дата
Нач.відділу		Брянцева			19.04
Гол.фах.		Каспержинський			19.04
Н.Контр.		Слєпченко			19.04
Інженер		Губатюк			19.04

16547 тм – ПЛТ.1

Ізоляційні підвіси проводів марки AERO-Z на опорах 35-330 кВ з використанням пресованої арматури. Альбом

Ізоляційні підвіси проводів AERO-Z для опор ПЛ 35 – 150 кВ	Стадія	Аркуш	Аркушів
	Р	22	27
Натяжна дволанцюгова ізолююча підвіска проводу AERO-Z 366-2Z до анкерно-кутових опор ПЛ 35, 110, 150 кВ	УКРЕНЕРГОМЕРЕЖПРОЕКТ Київська філія 2013		

Формат А3

Погоджено:

Інв. № ор. | Підпис і дата | Зам. інв. №

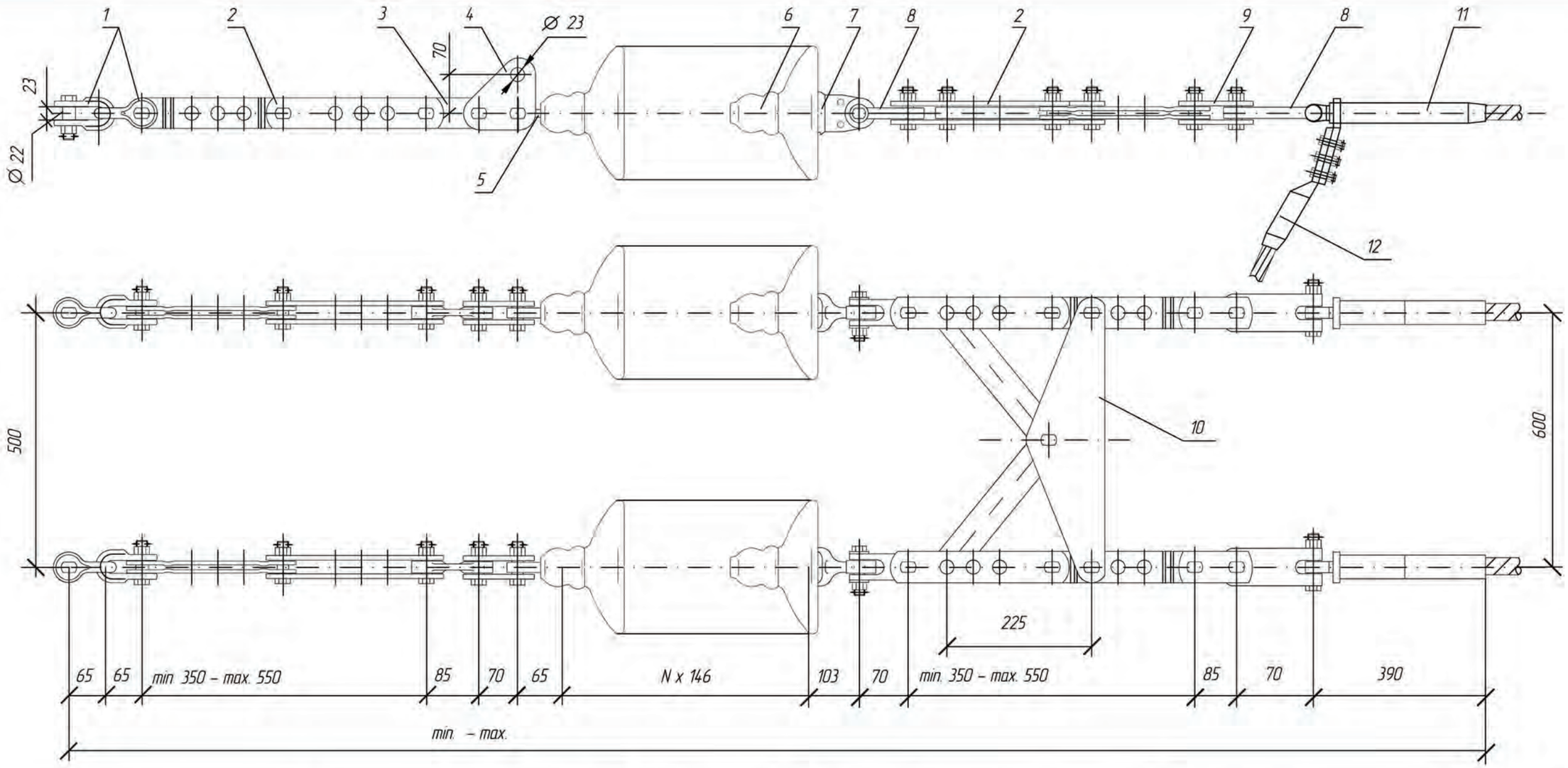

Поз.	Позначення	Найменування	Кіл.	Вага од, кг	Примітка
1	СК-12-1А	Скоба	4	0,91	
2	ПРР-12-1	Ланка проміжна регульована	4	3,69	
3	ПР-12-6	Ланка проміжна пряма	2	0,94	
4	ПТМ-12-3	Ланка проміжна монтажна	2	1,80	
5	СР-12-16	Серга	2	0,41	
6	ПС120Б	Ізолятор	N	3,90	
7	У1-12-16	Вушко одналапчасте	2	1,05	
8	СКТ-12-1	Скоба трьохлапчаста	4	0,93	
9	2ПР-12-1	Ланка проміжна подвійна	2	1,25	
10	2КЛ-12/16-1	Коромисло двопроменеве	1	14,00	
11	T223E22GKAEROZ366A3F231RUS	Затискач натяжний	2	1,77	
12	COAXKAEROZ366-A3F-231	Затискач шлейфовий	2	0,87	
	Вага арматури, кг			00,00	
	Вага підвісу, кг				

1. Даний тип підвіски можливий для застосування у разі погодження з територіальною енергосистемою
2. Кількість ізоляторів N приймається згідно ПУЕ

Зм.	Кільк.	Арк.	№док.	Підпис	Дата
Нач.відділу		Брянцева			19.04
Гол.фах.		Каспержинський			19.04
Н.Контр.		Слепченко			19.04
Інженер		Губатюк			19.04

16547 тм – ПЛТ.1

Ізоляційні підвіси проводів марки AERO-Z на опорах 35-330 кВ з використанням пресованої арматури. Альбом

Ізоляційні підвіси проводів AERO-Z для опор ПЛ 35 – 150 кВ

Стадія	Аркуш	Аркушів
Р	23	27

Натяжна дволанцюгова ізолююча провода AERO-Z 366-2Z з двома проводами у фазі до анкерно-кутових опор ПЛ 110, 150 кВ

УКРЕНЕРГОМЕРЕЖПРОЕКТ
Київська філія
2013

Погоджено:

Інв. № орд. | Підпис і дата | Зам. інв. №

Формат А3

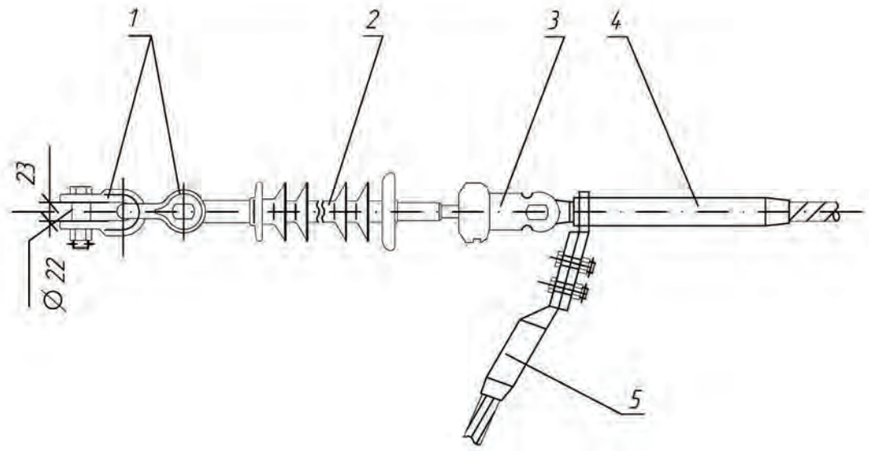

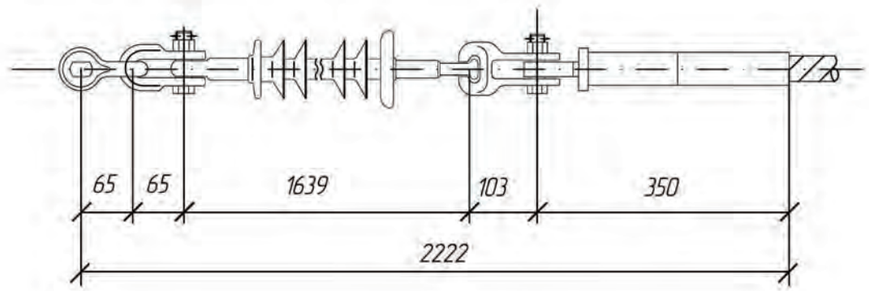

Поз.	Позначення	Найменування	Кіл.	Вага од, кг	Примітка
1	СК-12-1А	Скоба	2	0,91	
2	ЛКЦ 120-150-5-03	Ізолятор	1	4,90	
3	У2-12-16	Вушко дволапчасте	1	1,52	
4	T223E22GKAERDZ242A3F189RUS	Затискач натяжний	1	1,22	
5	CDAXKAERDZ242-A3F-189	Затискач шлейфовий	1	0,60	
Вага арматури, кг				5,16	
Вага підвісу, кг				10,06	

Зм.	Кільк.	Арк.	№док.	Підпис	Дата
Нач.відділу		Брянцева			1904
Гол.фах.		Каспержинський			1904
Н.Контр.		Слєпченко			1904
Інженер		Губатюк			1904

16547 тм – ПЛТ.1

Ізоляційні підвіси проводів марки AERO-Z на опорах 35-330 кВ з використанням пресованої арматури. Альбом

Ізоляційні підвіси проводів AERO-Z для опор ПЛ 35 – 150 кВ

Стадія	Аркуш	Аркушів
Р	24	27

Натяжна одноланцюгова ізолююча підвіска проводу AERO-Z 242-2Z до анкерно-кутових опор та до порталів ПЛ 35, 110, 150 кВ

УКРЕНЕРГОМЕРЕЖПРОЕКТ
Київська філія
2013

Погоджено:

Інв. № ор. | Підпис і дата | Зам. інв. №

Формат А3

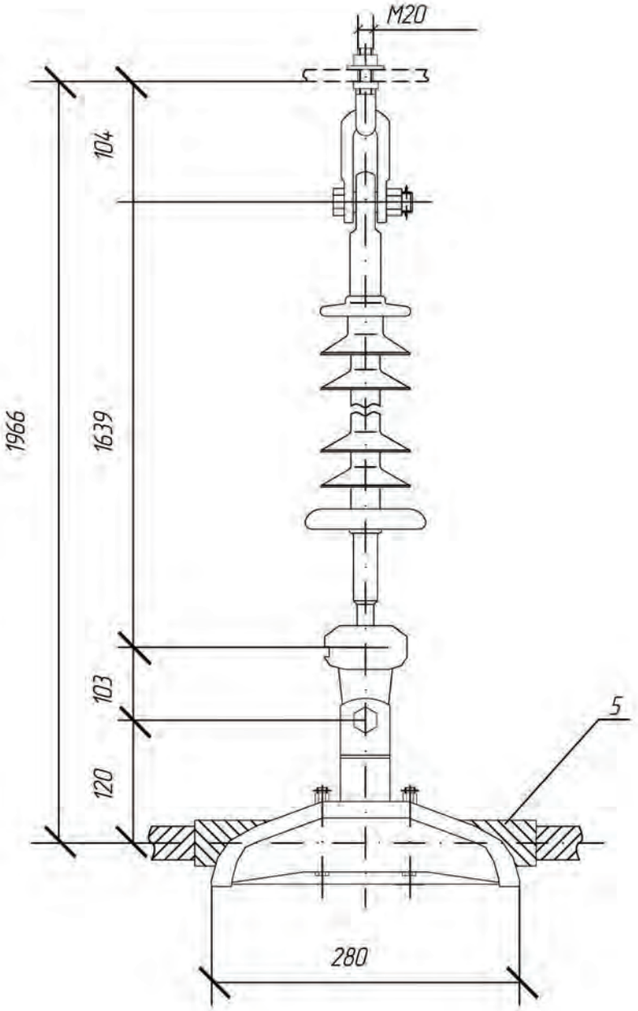

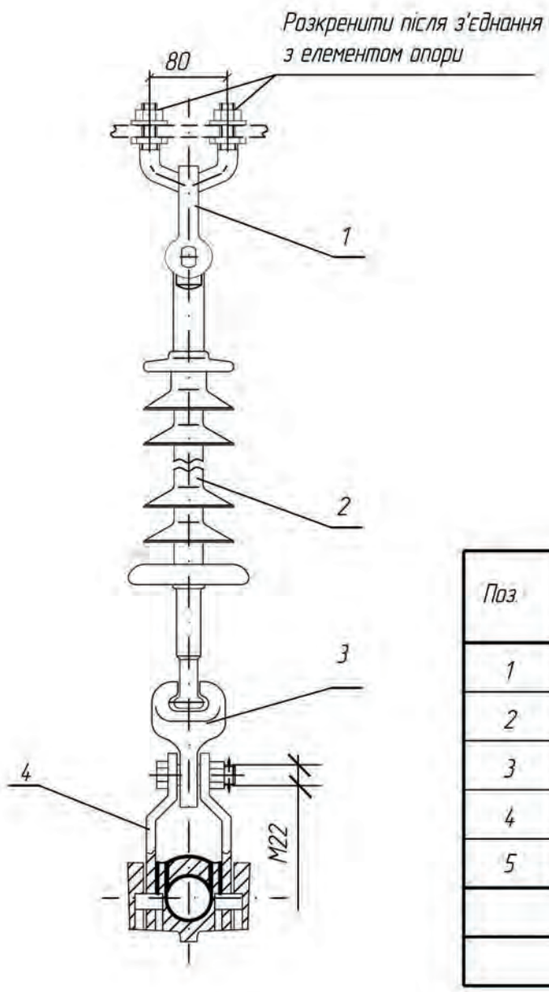

Поз.	Позначення	Найменування	Кіл.	Вага од, кг	Примітка
1	КГП-12-1	Вузол кріплення	1	1,72	
2	ЛКЦ 120-150-5-03	Ізолятор	1	4,90	
3	У1-12-16	Вушко однолапчасте	1	1,05	
4	AE2D25382B22_RUS	Затискач підтримувальний	1	3,36	
5	ARPLG188199ALx	Протектор	1	0,72	
	Вага арматури, кг			6,85	
	Вага підвісу, кг			11,75	

Погоджено:

Інв. № од. | Підпис і дата | Зам. інв. №

Зм.	Кільк.	Арк.	№док.	Підпис	Дата
Нач.відділу		Брянцева			19.04
Гол.фах.		Каспержинський			19.04
Н.Контр.		Слепченко			19.04.13
Інженер		Губатюк			19.04.13

16547 тм – ПЛТ.1

Ізоляційні підвіси проводів марки AERO-Z на опорах 35-330 кВ з використанням пресованої арматури. Альбом

Ізоляційні підвіси проводів AERO-Z для опор ПЛ 35 – 150 кВ

Стадія	Аркуш	Аркушів
Р	25	27

Підтримуюча одноланцюгова ізолююча підвіска проводу AERO-Z 242-22 до проміжних опор ПЛ 35, 110, 150 кВ

УКРЕНЕРГОМЕРЕЖПРОЕКТ
Київська філія
2013

Формат А3

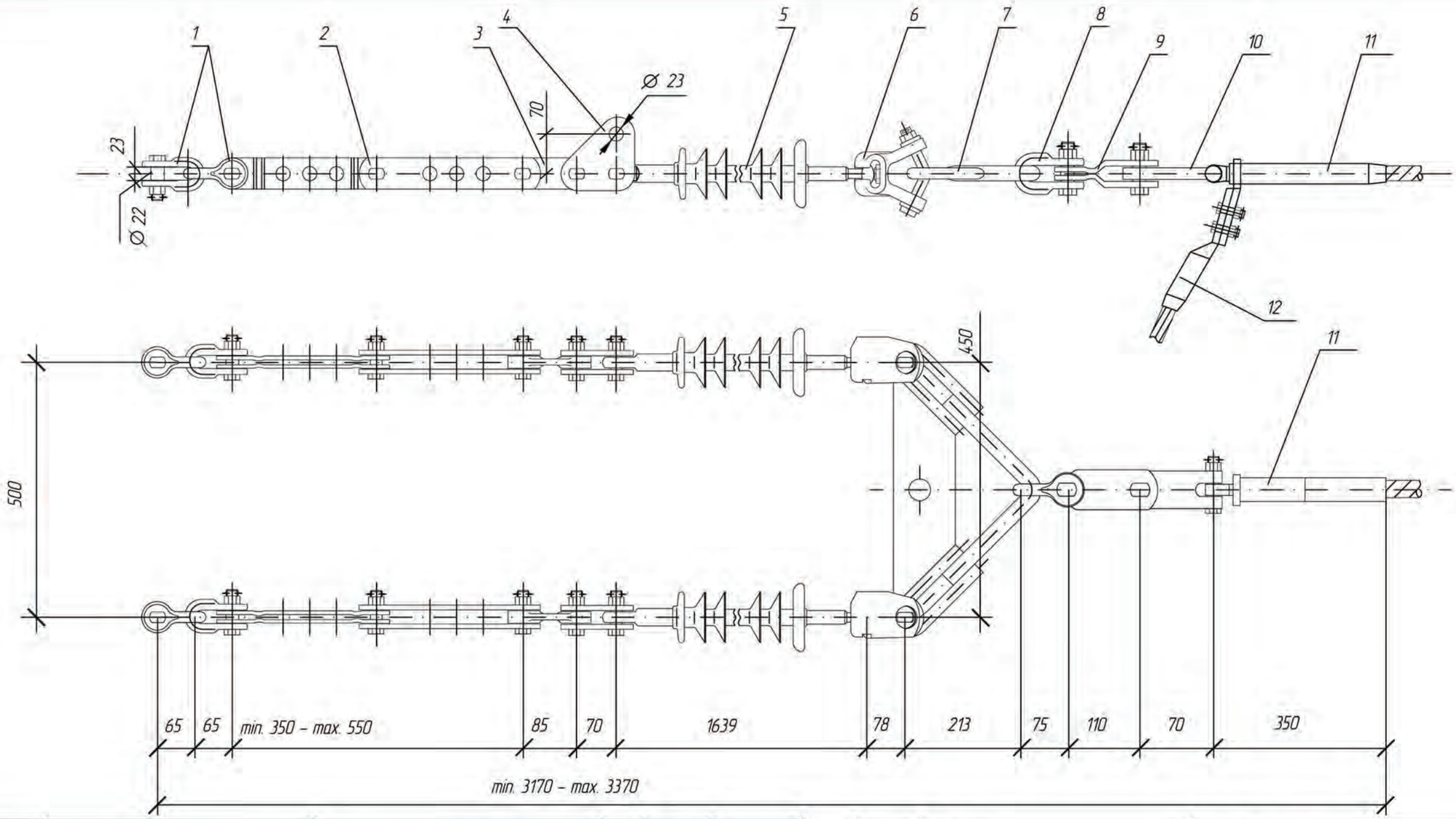

Поз.	Позначення	Найменування	Кіл.	Вага од, кг	Примітка
1	СК-12-1А	Скоба	4	0,91	
2	ПРР-12-1	Ланка проміжна регульована	2	3,69	
3	ПР-12-6	Ланка проміжна пряма	2	0,94	
4	ПТМ-12-3	Ланка проміжна монтажна	2	1,8	
5	ЛКЦ 120-150-5-03	Ізолятор	2	4,90	
6	УСК-12-16	Вушко спеціальне укорочене	2	2,10	
7	2КУ-30-1	Коромисло дволанцюг. унів-не	1	10,40	
8	СК-21-1А	Скоба	1	1,82	
9	ПРТ-21/12-2	Ланка проміжна трилапчата	1	1,50	
10	СКТ-12-1	Дужка трьохлапчаста	1	0,93	
11	T223E22GKAEROZ242A3F189RUS	Затискач натяжний	1	1,22	
12	CDAXKAEROZ242-A3F-189	Затискач шлейфовий	1	0,60	
	Вага арматури, кг			37,17	
	Вага підвісу, кг			46,97	

Зм.	Кільк.	Арк.	№док.	Підпис	Дата
Нач.відділу		Брянцева			19.04
Гол.фах.		Каспержинський			19.04
Н.Контр.		Слєпченко			19.04
Інженер		Губатюк			19.04

16547 mm – ПЛТ.1

Ізоляційні підвіси проводів марки AERO-Z на опорах 35-330 кВ з використанням пресованої арматури. Альбом

Ізоляційні підвіси проводів AERO-Z для опор ПЛ 35 – 150 кВ

Стадія	Аркуш	Аркушів
Р	26	27

Натяжна дволанцюгова ізолююча підвіска проводу AERO-Z 24.2-22 до анкерно-кутових опор ПЛ 35, 110, 150 кВ

УКРЕНЕРГОМЕРЕЖПРОЕКТ
Київська філія
2013

Погоджено:

Зам. інв. №

Підпис і дата

Інв. № оф.

Формат А3

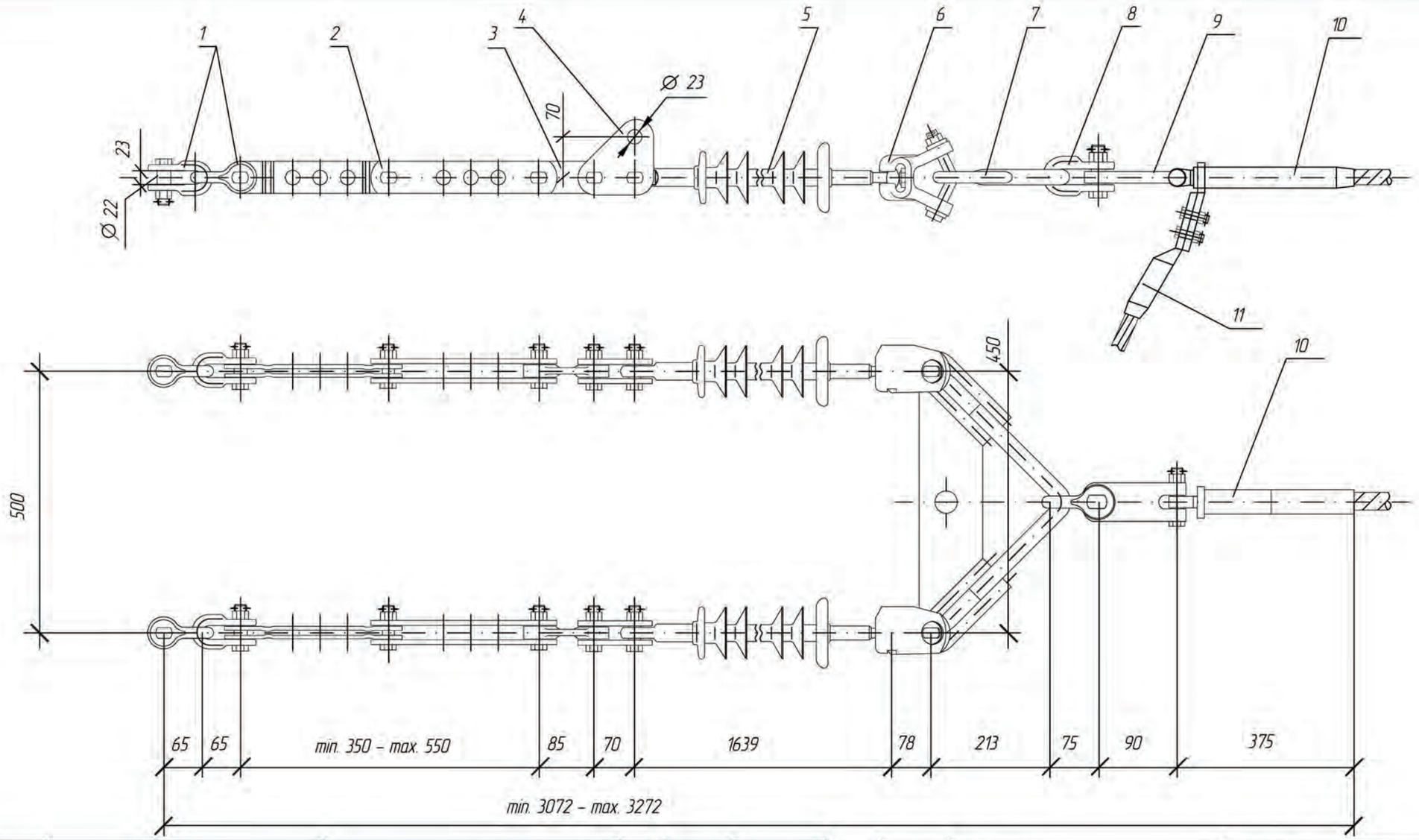

Поз.	Позначення	Найменування	Кіл.	Вага од, кг	Примітка
1	СК-12-1А	Скоба	4	0,91	
2	ПРР-12-1	Ланка проміжна регульована	2	3,69	
3	ПР-12-6	Ланка проміжна пряма	2	0,94	
4	ПТМ-12-3	Ланка проміжна монтажна	2	1,8	
5	ЛКЦ 120-150-5-03	Ізолятор	2	4,90	
6	УСК-12-16	Вушко спеціальне укорочене	2	2,10	
7	2КУ-30-1	Коромисло дволанцюг. унів-не	1	10,40	
8	СК-21-1А	Скоба	1	1,82	
9	СКТ-21-1	Дужка трьохлапчаста	1	1,96	
10	T329E28GKAEROZ242A3F189RUS	Затискач натяжний	1	1,76	
11	CDAXKAEROZ242-A3F-189	Затискач шлейфовий	1	0,60	
	Вага арматури, кг			37,24	
	Вага підвісу, кг			47,04	

Зм.	Кільк.	Арк.	№док.	Підпис	Дата	16547 тм – ПЛТ.1		
						Ізоляційні підвіси проводів марки AERO-Z на опорах 35-330 кВ з використанням пресованої арматури. Альбом		
Нач.відділу	Брянцева				19.04	Ізоляційні підвіси проводів AERO-Z для опор ПЛ 35 – 150 кВ	Стадія	Аркуш	Аркушів
Гол.фах.	Каспержинський				19.04		Р	27	27
Н.Контр.	Слепченко				19.04	Натяжна дволанцюгова ізолююча підвіска проводу AERO-Z 242-2Z до анкерно-кутових опор ПЛ 35, 110, 150 кВ	УКРЕНЕРГОМЕРЕЖПРОЕКТ Київська філія 2013		
Інженер	Губатюк				19.04				

Погоджено:

Інв. № орд. | Підпис і дата | Зам. інв. №

Формат А3

МІНІСТЕРСТВО ЕНЕГЕТИКИ ТА ВУГІЛЬНОЇ ПРОМИСЛОВОСТІ УКРАЇНИ

ДЕРЖАВНИЙ ПРОЕКТНО-ВИШУКУВАЛЬНИЙ ТА НАУКОВО ДОСЛІДНИЙ ІНСТИТУТ

"УКРЕНЕРГОМЕРЕЖПРОЕКТ", КИЇВСЬКА ФІЛІЯ

ІЗОЛЯЦІЙНІ ПІДВІСИ ПРОВОДІВ МАРКИ AERO-Z НА ОПОРАХ 35 - 330 кВ

З ВИКОРИСТАННЯМ ПРЕСОВАНОЇ АРМАТУРИ

№16547 тм - ПЛТ.2

Проект повторного застосування

Альбом 3

Розроблено :
Державний проектно –вишукувальний
та науково –дослідний інститут
"Укренергомережпроект", Київська філія

Директор

_____ В.В. Мельниченко

«19» _____ 2013

КИЇВСЬКА ФІЛІЯ
Ідентифікаційний код 24933417

КИЇВ – 2013

МІНІСТЕРСТВО ЕНЕГЕТИКИ ТА ВУГІЛЬНОЇ ПРОМИСЛОВОСТІ УКРАЇНИ
ДЕРЖАВНИЙ ПРОЕКТНО-ВИШУКУВАЛЬНИЙ ТА НАУКОВО ДОСЛІДНИЙ ІНСТИТУТ
"УКРЕНЕРГОМЕРЕЖПРОЕКТ", КИЇВСЬКА ФІЛІЯ

ІЗОЛЯЦІЙНІ ПІДВІСИ ПРОВОДІВ МАРКИ AERO-Z НА ОПОРАХ 35 - 330 кВ З ВИКОРИСТАННЯМ ПРЕСОВАНОЇ АРМАТУРИ

№16547 тм - ПЛТ.2

Проект повторного застосування

Альбом 2

Перелік томів

ТОМ 1 ПЗ Загальна пояснювальна записка	16547 тм – ПЗ
ТОМ 2 Ізоляційні підвіси проводів AERO-Z для опор ПЛ 35 – 150 кВ	16547 тм – ПЛТ.1
ТОМ 3 Ізоляційні підвіси проводів AERO-Z для опор ПЛ 220 – 330 кВ	16547 тм – ПЛТ.2

Розроблено:
ДПВ та НД інститутом
"Укренергомережпроект", Київська філія

Директор

_____ В.В. Мельниченко

Головний інженер проекту

_____ О.В. Карпенко

Затверджено:
Технічною радою ДПВ та НД інституту
"Укренергомережпроект", Київська філія
Протокол №1/13 від 19.04.2013

© «ДПВ та НДІ «УРКЕНЕРГОМЕРЕЖПРОЕКТ» 2013
Цей документ не може бути повністю або частково відтворений, тиражований чи розповсюджений без дозволу ДПВ та НДІ «УКРЕНЕРГОМЕРЕЖПРОЕКТ» та ТОВ «СІКАМ Україна»

Зміст альбому

№	Найменування	Стор
1	Пояснювальна записка	3
2	Креслення підтримуючих ізоляційних підвісів проводів AERO-Z до проміжних опор ПЛ 220-330 кВ	4-27
3	Креслення натяжних ізоляційних підвісів проводів AERO-Z до анкерних опор ПЛ 220-330 кВ	28-40
4	Креслення підтримуючих ізоляційних підвісів проводів AERO-Z для овіттягування шлейфу на проміжних опорах ПЛ 220-330 кВ	41-66
5	Креслення транспозиційних підвісів проводів AERO-Z до анкерних опор ПЛ 220-330 кВ	67-75
6	З'єднання проводів AERO-Z в прогоні	76-80
7	Кількість та місця встановлення гасників вібрації до проводів AERO-Z	81

Пояснювальна записка

До даного альбому входять креслення ізолюючих підвісів проводу AERO-Z на анкерно-кутових та проміжних опор ПЛ 220 – 300 кВ, а також креслення гасників вібрації для проводів AERO-Z, та креслення з'єднання проводів AERO-Z у прогоні.

Розроблені натяжні та підтримуючі ізолюючи підвіси одноланцюгові та дволанцюгові для різних марок проводу AERO-Z. Також надаються транспозиційні ізолюючи підвіси.

Загальні вказівки та пояснення надані у томі 1 цієї роботи.

Погоджено:

Інв. № ор. | Підпис і дата | Зам. інв. №

Зм.	Кільк.	Арк.	№док.	Підпис	Дата	16547 тм – ПЛТ2			
						Ізоляційні підвіси проводів марки AERO-Z на опорах 35-330 кВ з використанням пресованої арматури. Альбом			
ГІП		Карпенко			19.04	Ізоляційні підвіси проводів AERO-Z для опор ПЛ 220 – 330 кВ	Стадія	Аркуш	Аркушів
Нач.відділу		Брянцева			19.04		Р	3	81
Гол.фах.		Каспержинський			19.04	ЗМІСТ	УКРЕНЕРГОМЕРЕЖПРОЕКТ Київська філія 2013		
Н.Контр.		Слєпченко			19.04				
Інженер		Губатюк			19.04				

Формат А3

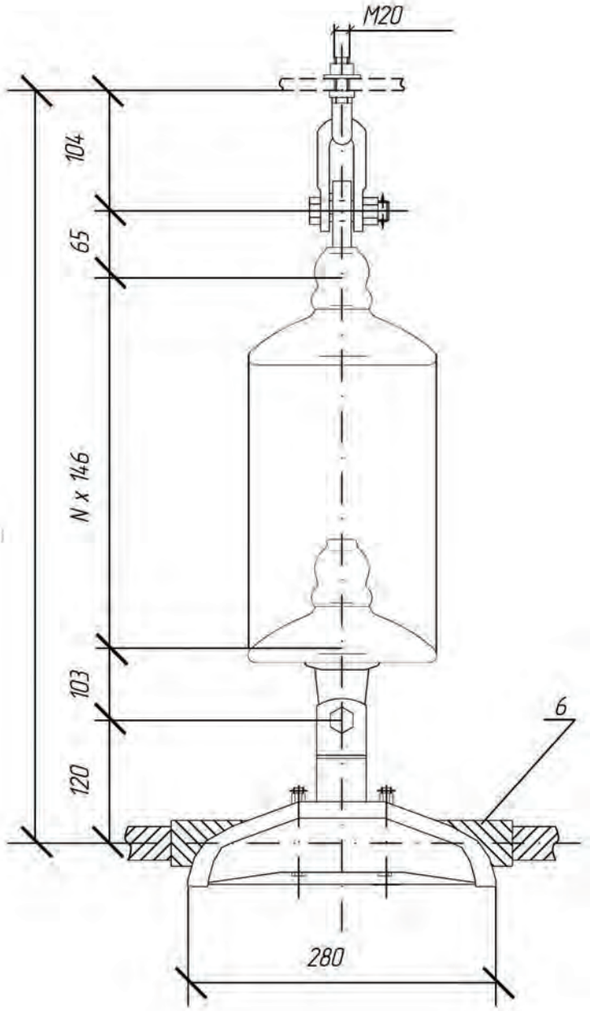

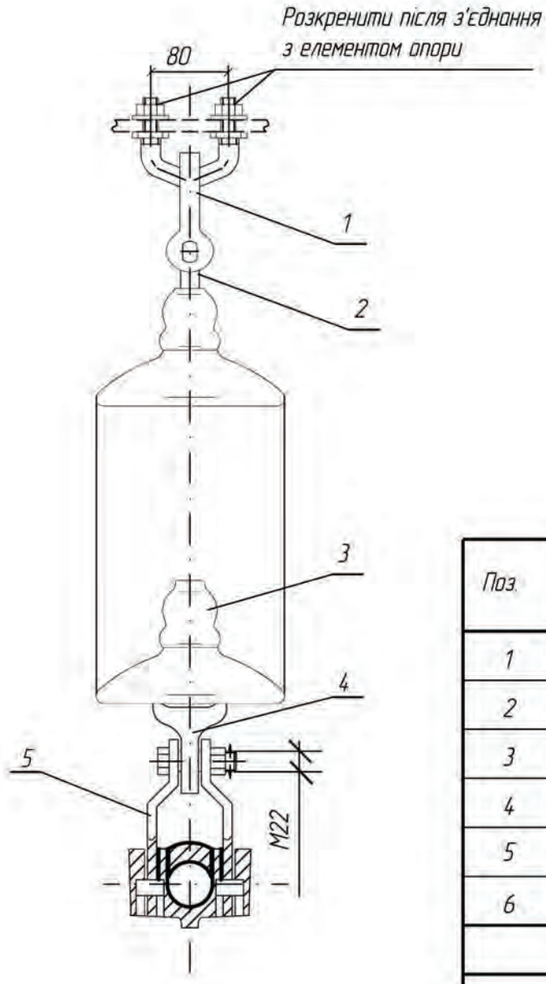

Поз.	Позначення	Найменування	Кіл.	Вага од, кг	Примітка
1	КГП-12-1	Вузол кріплення	1	1,72	
2	СР-12-16	Серга	1	0,41	
3	ПС120Б	Ізолятор	N	3,90	
4	У1-12-16	Вушко однолапчасте	1	1,05	
5	AE2D25382B22_RUS	Затискач підтримувальний	1	3,36	
6	ARPLG230236ALx	Протектор	1	1,20	
	Вага арматури, кг			7,74	
	Вага підвісу, кг				

Кількість ізоляторів N приймається згідно ПУЕ

Погоджено:

Інв. № од. | Підпис і дата | Зам. інв. №

Зм.	Кільк.	Арк.	№док.	Підпис	Дата
Нач.відділу		Брянцева			19.04
Гол.фах.		Каспержинський			19.04
Н.Контр.		Слєпченко			19.04
Інженер		Губатюк			19.04

16547 тм – ПЛТ.2

Ізоляційні підвіси проводів марки AERO-Z на опорах 35-330 кВ з використанням пресованої арматури. Альбом

Ізоляційні підвіси проводів AERO-Z для опор ПЛ 220 – 330 кВ

Стадія	Аркуш	Аркушів
Р	4	81

Підтримуюча одноланцюгова ізолююча підвіска проводу AERO-Z 366-27 до проміжних опор ПЛ 220 кВ

УКРЕНЕРГОМЕРЕЖПРОЕКТ
Київська філія
2013

Формат А3

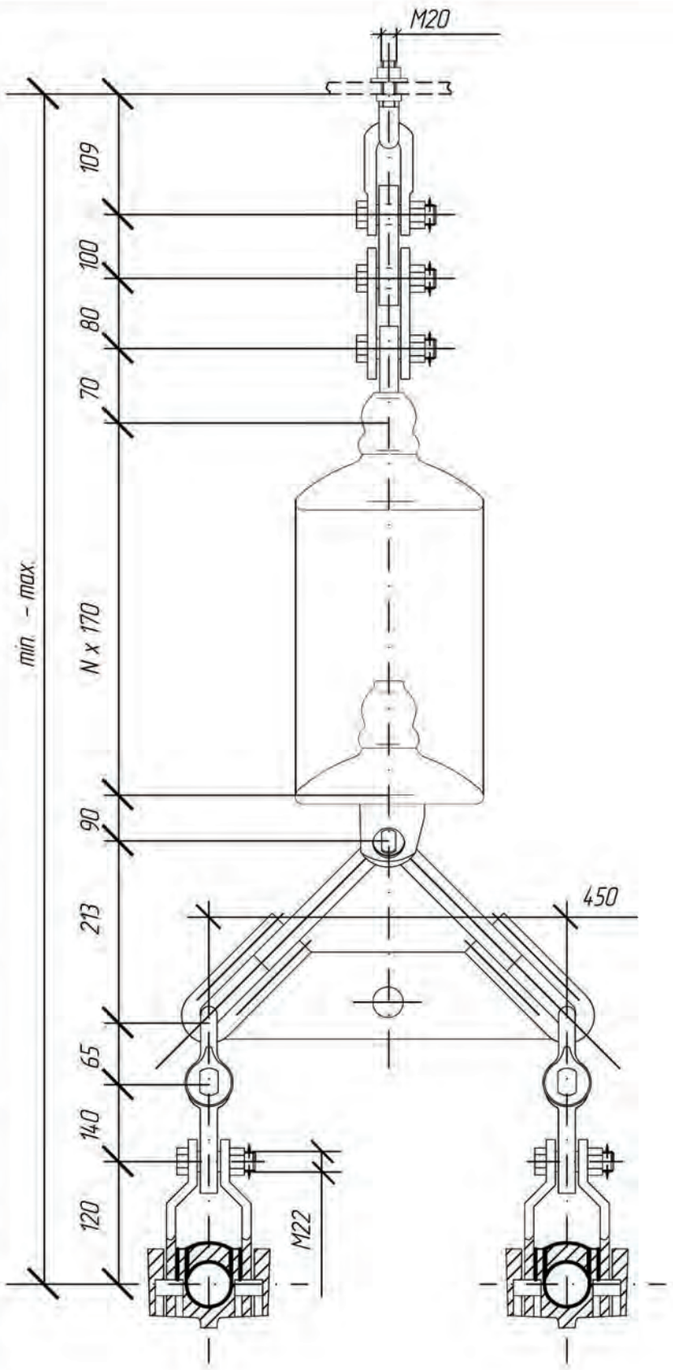

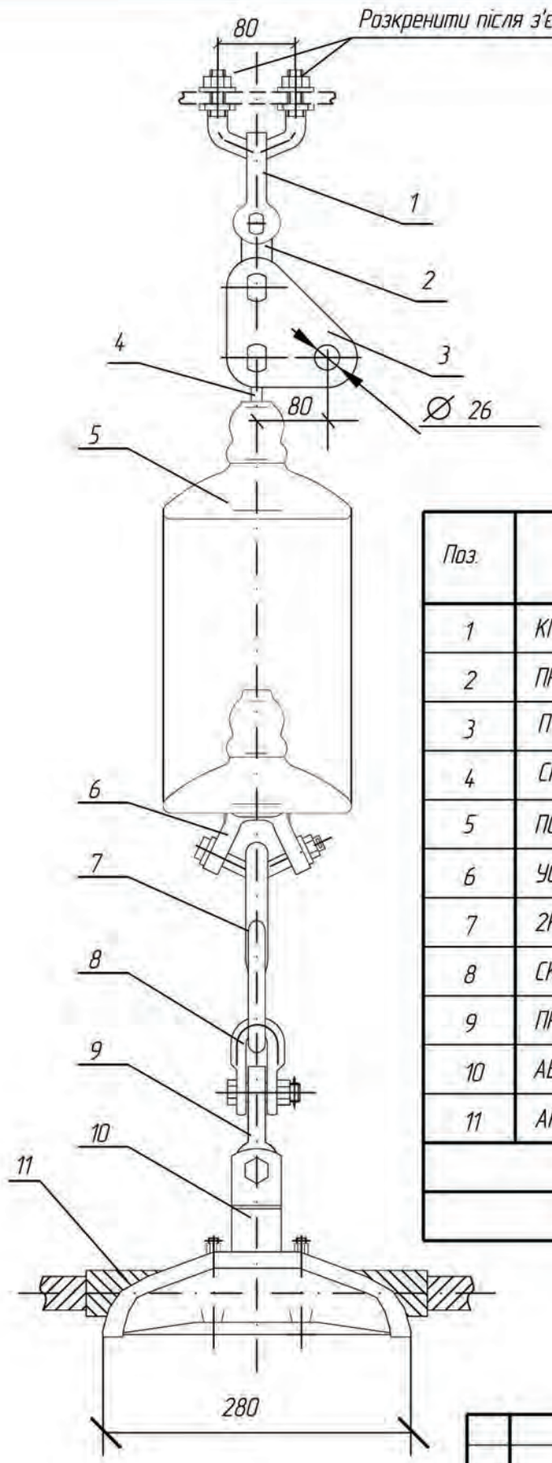

Поз.	Позначення	Найменування	Кіл.	Вага од, кг	Примітка
1	КГП-16-2	Вузол кріплення	1	2,02	
2	ПР-16-6	Ланка проміжна пряма	1	1,36	
3	ПТМ-16-3	Ланка проміжна монтажна	1	2,40	
4	СР-16-20	Серга	1	0,55	
5	ПС160Д	Ізолятор	N	6,13	
6	УСК-16-20	Вушко спеціальне укорочене	1	3,30	
7	2КУ-30-1	Коромисло дволанцюг. унів-не	1	10,40	
8	СК-12-1А	Скоба	1	0,91	
9	ПРВ-12-1	Ланка проміжна вивернута	2	0,74	
10	AE2D25382B22_RUS	Затискач підтримувальний	2	3,36	
11	ARPLG230236ALx	Протектор	2	1,20	
	Вага арматури, кг			00,00	
	Вага підвісу, кг				

1. Даний тип підвіски можливий для застосування у разі погодження з територіальною енергосистемою
2. Кількість ізоляторів N приймається згідно ПУЕ

Зм.	Кільк.	Арк.	№док.	Підпис	Дата				
Нач.відділу		Брянцева			19.04	16547 тм – ПЛТ.2			
Гол.фах.		Каспержинський			19.04	Ізоляційні підвіси проводів марки AERO-Z на опорах 35-330 кВ з використанням пресованої арматури. Альбом			
Н.Контр.		Слєпченко			19.04	Ізоляційні підвіси проводів AERO-Z для опор ПЛ 220 – 330 кВ	Стадія	Аркуш	Аркушів
Інженер		Губатюк			19.04		Р	5	81
						Підтримуюча одноланцюгова ізолююча підвіска проводу AERO-Z 366-ZZ з двома проводами у фазі до проміжних ПЛ 220 кВ	УКРЕНЕРГОМЕРЕЖПРОЕКТ Київська філія 2013		

Погоджено:

Інв. № ор. | Підпис і дата | Зам. інв. №

Формат А3

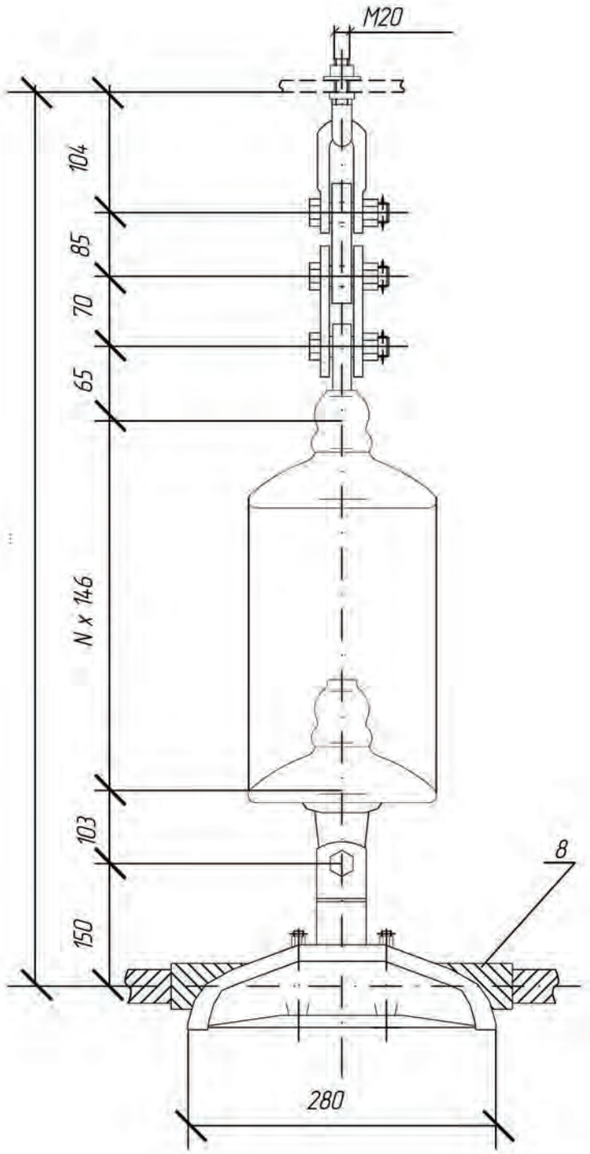

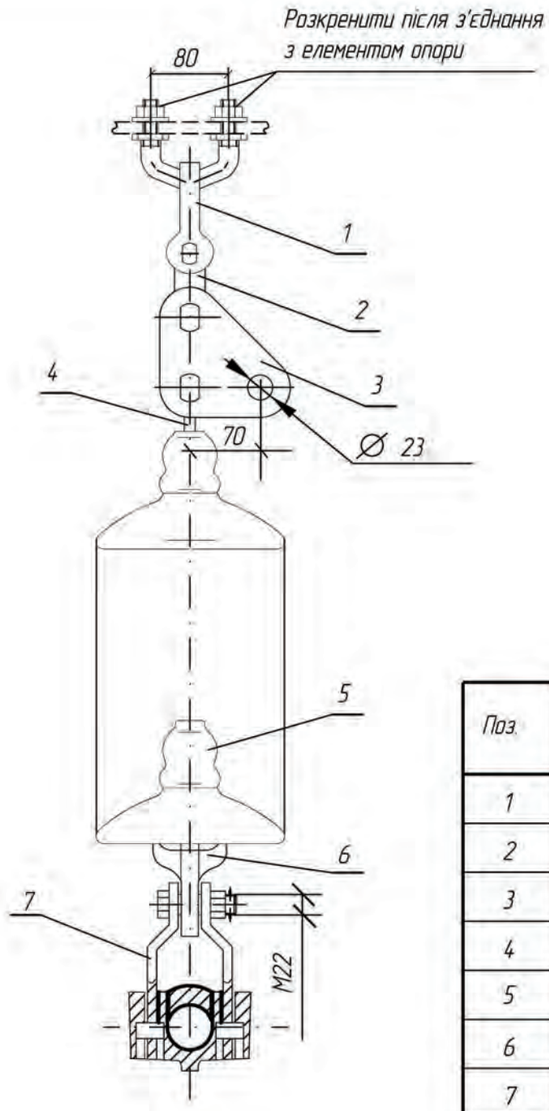

Поз.	Позначення	Найменування	Кіл.	Вага од, кг	Примітка
1	КГП-12-1	Вузол кріплення	1	1,72	
2	ПР-12-6	Ланка проміжна пряма	1	0,94	
3	ПТМ-12-3	Ланка проміжна монтажна	1	1,80	
4	СР-12-16	Серга	1	0,41	
5	ПС120Б	Ізолятор	N	3,90	
6	У1-12-16	Вушко однолапчасте	1	1,05	
7	AE2D35522B22_RUS	Затискач підтримувальний	1	4,16	
8	ARPLG258263ALx	Протектор	1	2,04	
Вага арматури, кг				12,12	
Вага підвісу, кг					

Кількість ізоляторів N приймається згідно ПУЕ

Погоджено:

Інв. № од. | Підпис і дата | Зам. інв. №

Зм.	Кільк.	Арк.	№док.	Підпис	Дата	16547 тм – ПЛТ.2		
						Ізоляційні підвіси проводів марки AERO-Z на опорах 35-330 кВ з використанням пресованої арматури. Альбом		
Нач.відділу		Брянцева			19.04	Ізоляційні підвіси проводів AERO-Z для опор ПЛ 220 – 330 кВ	Стадія	Аркуш	Аркушів
Гол.фах.		Каспержинський			19.04		Р	6	81
Н.Контр.		Слєпченко			19.04	Підтримуюча одноланцюгова ізолююча підвіска проводу AERO-Z 455-22 до проміжних опор ПЛ 220 кВ	УКРЕНЕРГОМЕРЕЖПРОЕКТ Київська філія 2013		
Інженер		Губатюк			19.04				

Формат А3

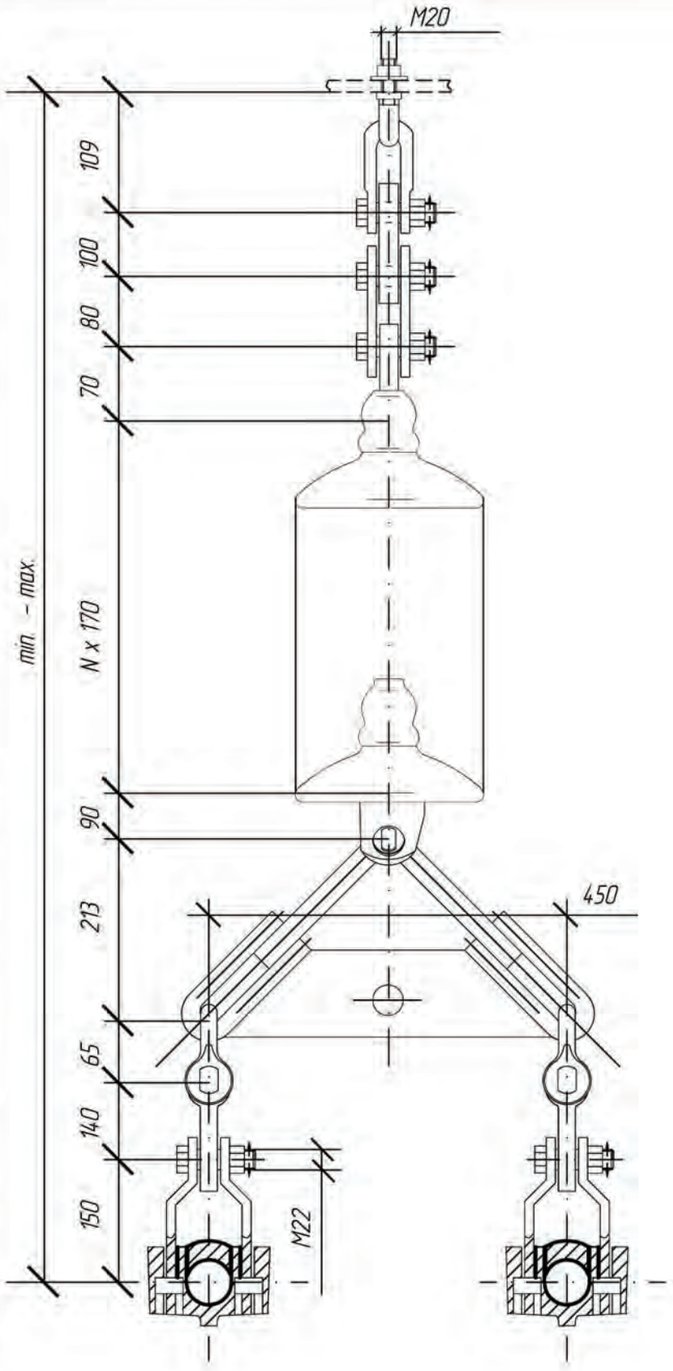

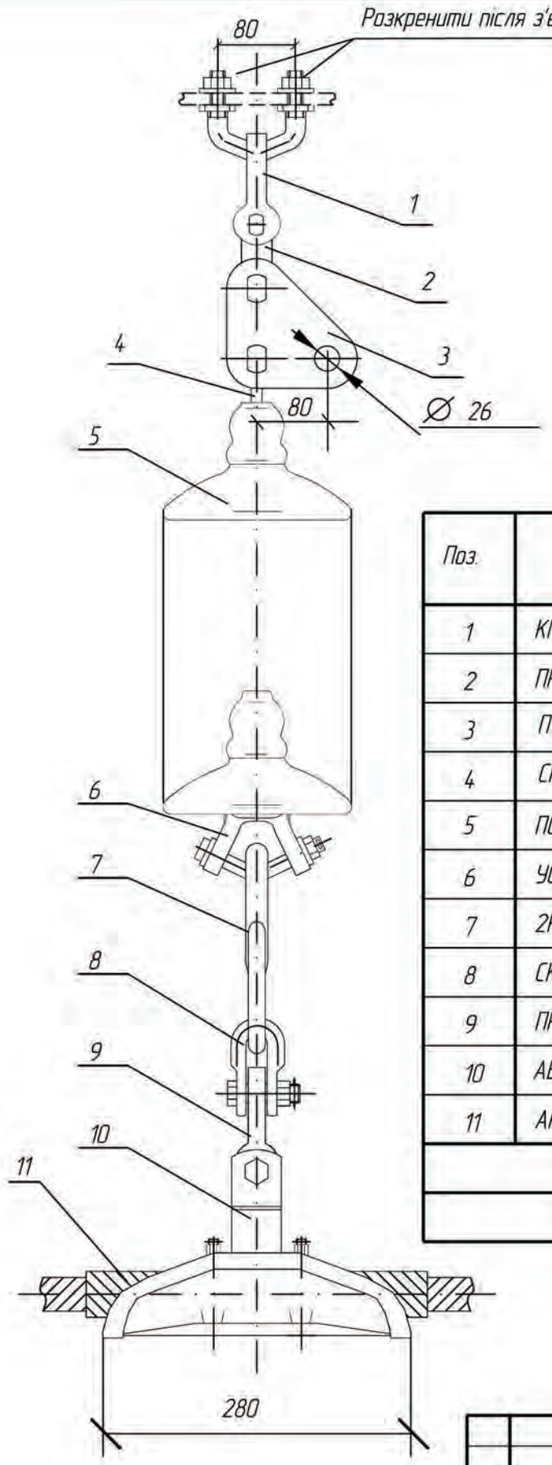

Поз.	Позначення	Найменування	Кіл.	Вага од, кг	Примітка
1	КГП-16-2	Вузол кріплення	1	2,02	
2	ПР-16-6	Ланка проміжна пряма	1	1,36	
3	ПТМ-16-3	Ланка проміжна монтажна	1	2,40	
4	СР-16-20	Серга	1	0,55	
5	ПС160Д	Ізолятор	N	6,13	
6	УСК-16-20	Вушко спеціальне укорочене	1	3,30	
7	2КУ-30-1	Коромисло дволанцюг. унів-не	1	10,40	
8	СК-12-1А	Скоба	2	0,91	
9	ПРВ-12-1	Ланка проміжна вивернута	2	0,74	
10	AE2D35522B22_RUS	Затискач підтримувальний	2	4,16	
11	ARPLG258263ALx	Протектор	2	2,04	
	Вага арматури, кг			35,73	
	Вага підвісу, кг				

1. Даний тип підвіски можливий для застосування у разі погодження з територіальною енергосистемою
2. Кількість ізоляторів N приймається згідно ПУЕ

Зм.	Кільк.	Арк.	№док.	Підпис	Дата	16547 тм – ПЛТ.2		
						Ізоляційні підвіси проводів марки AERO-Z на опорах 35-330 кВ з використанням пресованої арматури. Альбом		
Нач.відділу		Брянцева			19.04	Ізоляційні підвіси проводів AERO-Z для опор ПЛ 220 – 330 кВ	Стадія	Аркуш	Аркушів
Гол.фах.		Каспержинський			19.04		Р	7	81
Н.Контр.		Слєпченко			19.04	Підтримуюча одноланцюгова ізолююча підвіска проводу AERO-Z 455-22 з двома проводами у фазі до проміжних опор ПЛ 220 кВ	УКРЕНЕРГОМЕРЕЖПРОЕКТ Київська філія 2013		

Погоджено:

Інв. № ор. | Підпис і дата | Зам. інв. №

Формат А3

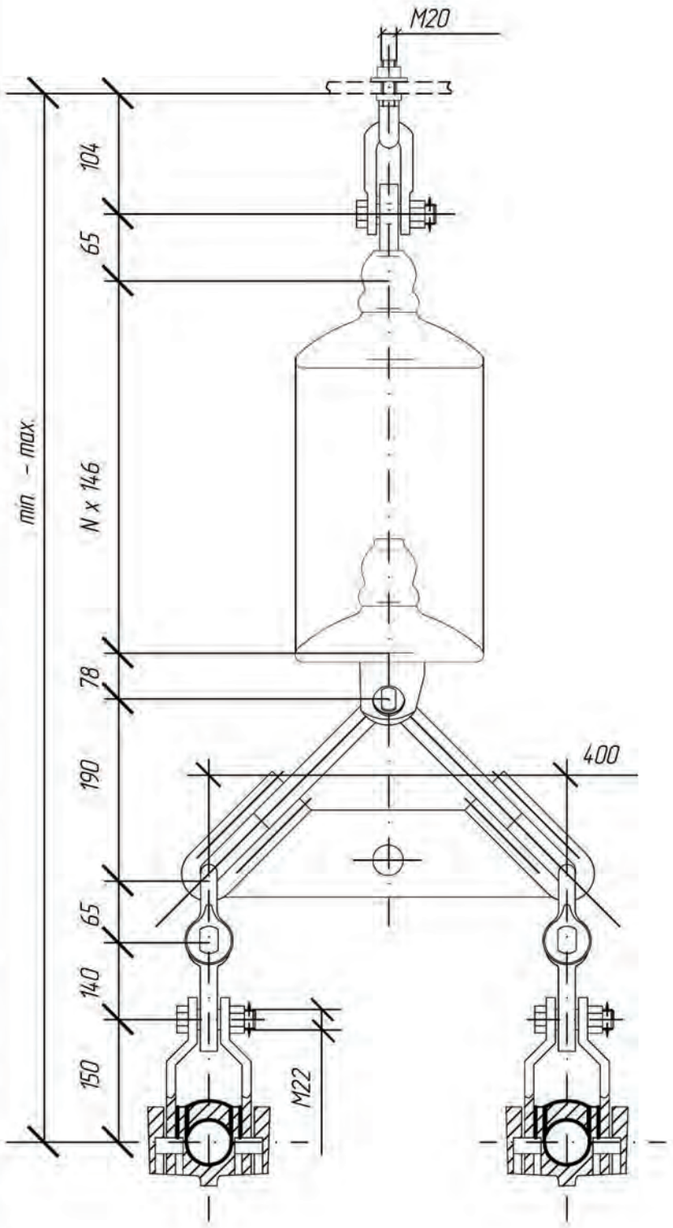

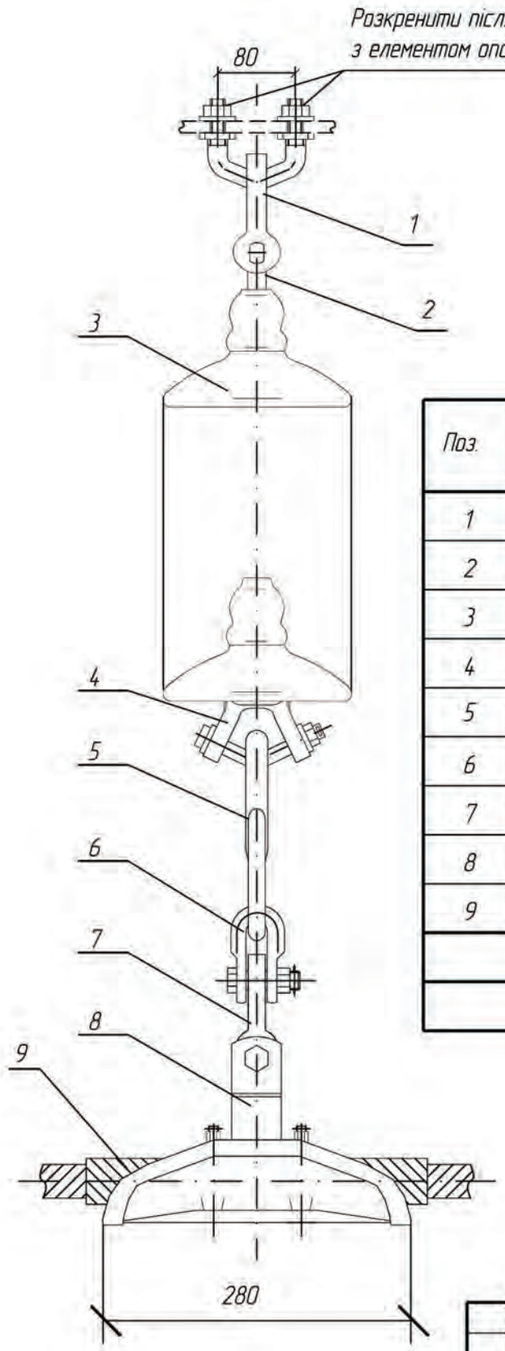

Поз.	Позначення	Найменування	Кіл.	Вага од, кг	Примітка
1	КГП-12-1	Вузол кріплення	1	1,72	
2	СР-12-16	Серга	1	0,41	
3	ПС120Б	Ізолятор	N	3,90	
4	УСК-12-16	Вушко спеціальне укорочене	1	2,10	
5	2КУ-12-1	Коромисло дволанцюг. унів-не	1	4,66	
6	СК-12-1А	Скоба	1	0,91	
7	ПРВ-12-1	Ланка проміжна вивернута	2	0,74	
8	AE2D35522B22_RUS	Затискач підтримувальний	2	4,16	
9	ARPLG258263ALx	Протектор	2	2,04	
	Вага арматури, кг			23,68	
	Вага підвісу, кг				

1. Даний тип підвіски можливий для застосування у разі погодження з територіальною енергосистемою
2. Кількість ізоляторів N приймається згідно ПУЕ

Погоджено:

Інв. № ор. | Підпис і дата | Зам. інв. №

Зм.	Кільк.	Арк.	№док.	Підпис	Дата
Нач.відділу		Брянцева			19.04
Гол.фах.		Каспержинський			19.04
Н.Контр.		Слєпченко			19.04
Інженер		Губатюк			19.04

16547 тм – ПЛТ.2

Ізоляційні підвіси проводів марки AERO-Z на опорах 35-330 кВ з використанням пресованої арматури. Альбом

Ізоляційні підвіси проводів AERO-Z для опор ПЛ 220 – 330 кВ	Стадія	Аркуш	Аркушів
	Р	8	81
Підвіска одноланцюгова ізолююча проводу AERO-Z 455-22 з двома проводами у фазі до анкерно-кутових опор ПЛ 220 кВ	УКРЕНЕРГОМЕРЕЖПРОЕКТ Київська філія 2013		

Формат А3

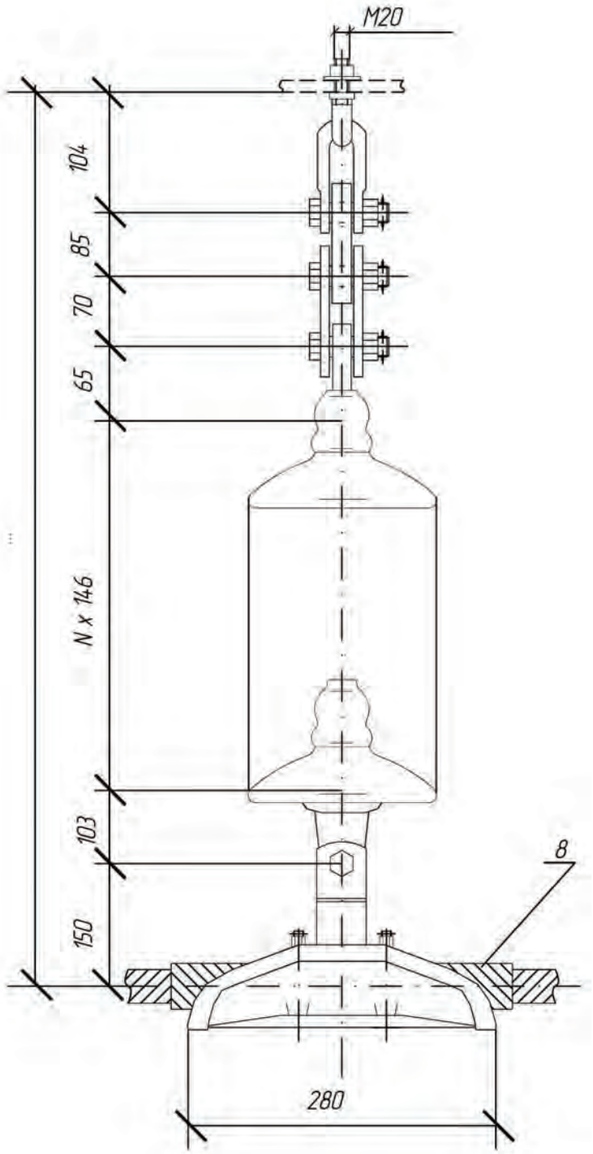

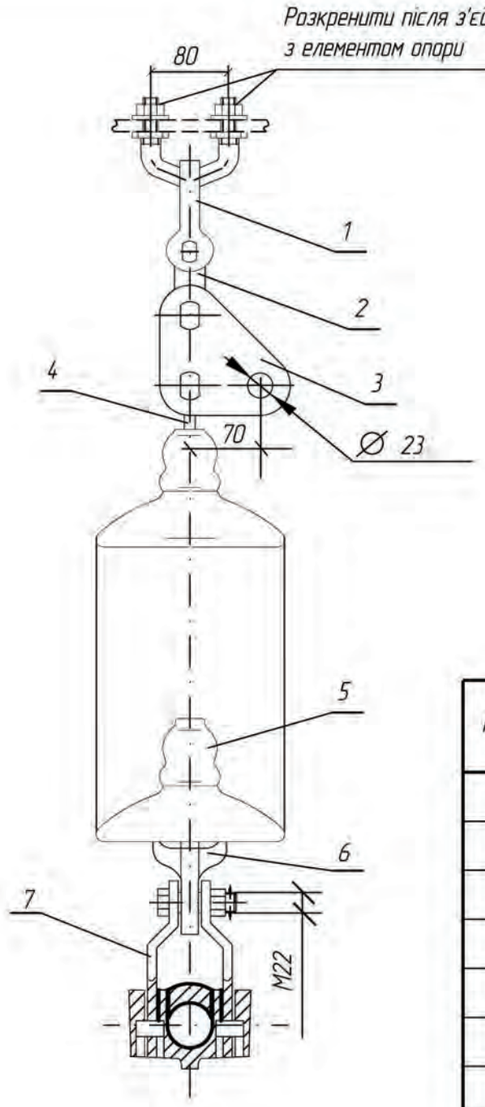

Поз.	Позначення	Найменування	Кіл.	Вага од, кг	Примітка
1	КГП-12-1	Вузол кріплення	1	1,72	
2	ПР-12-6	Ланка проміжна пряма	1	0,94	
3	ПТМ-12-3	Ланка проміжна монтажна	1	1,80	
4	СР-12-16	Серга	1	0,41	
5	ПС120Б	Ізолятор	N	3,90	
6	У1-12-16	Вушко однолапчасте	1	1,05	
7	AE2D35522B22_RUS	Затискач підтримувальний	1	4,16	
8	ARPLG263279ALx	Протектор	1	2,05	
	Вага арматури, кг			12,13	
	Вага підвісу, кг				

Кількість ізоляторів N приймається згідно ПУЕ

Зм.	Кільк.	Арк.	№док.	Підпис	Дата	16547 тм – ПЛТ.2		
						Ізоляційні підвіси проводів марки AERO-Z на опорах 35-330 кВ з використанням пресованої арматури. Альбом		
Нач.відділу		Брянцева			19.04	Ізоляційні підвіси проводів AERO-Z для опор ПЛ 220 – 330 кВ	Стадія	Аркуш	Аркушів
Гол.фах.		Каспержинський			19.04		Р	9	81
Н.Контр.		Слєпченко			19.04	Підтримуюча одноланцюгова ізолююча підвіска проводу AERO-Z 504-22 до проміжних опор ПЛ 220 кВ	УКРЕНЕРГОМЕРЕЖПРОЕКТ Київська філія 2013		
Інженер		Губатюк			19.04				

Погоджено:

Інв. № од. | Підпис і дата | Зам. інв. №

Формат А3

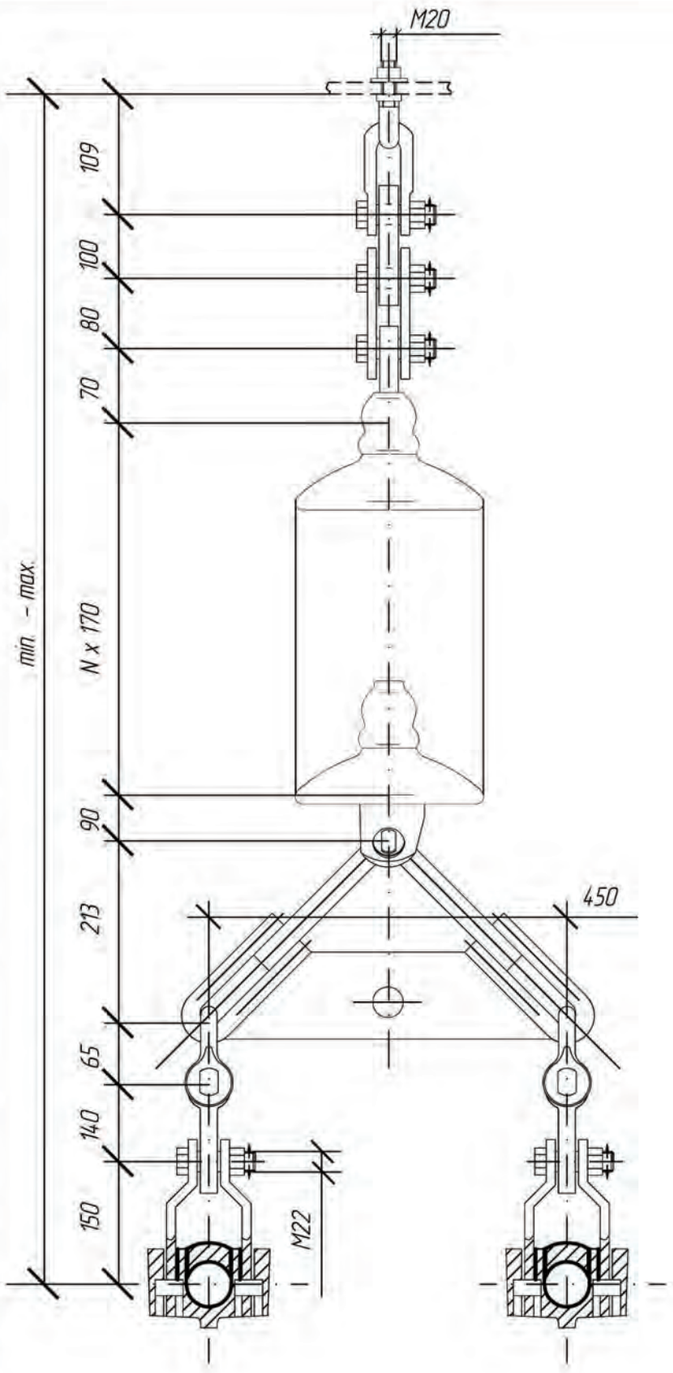

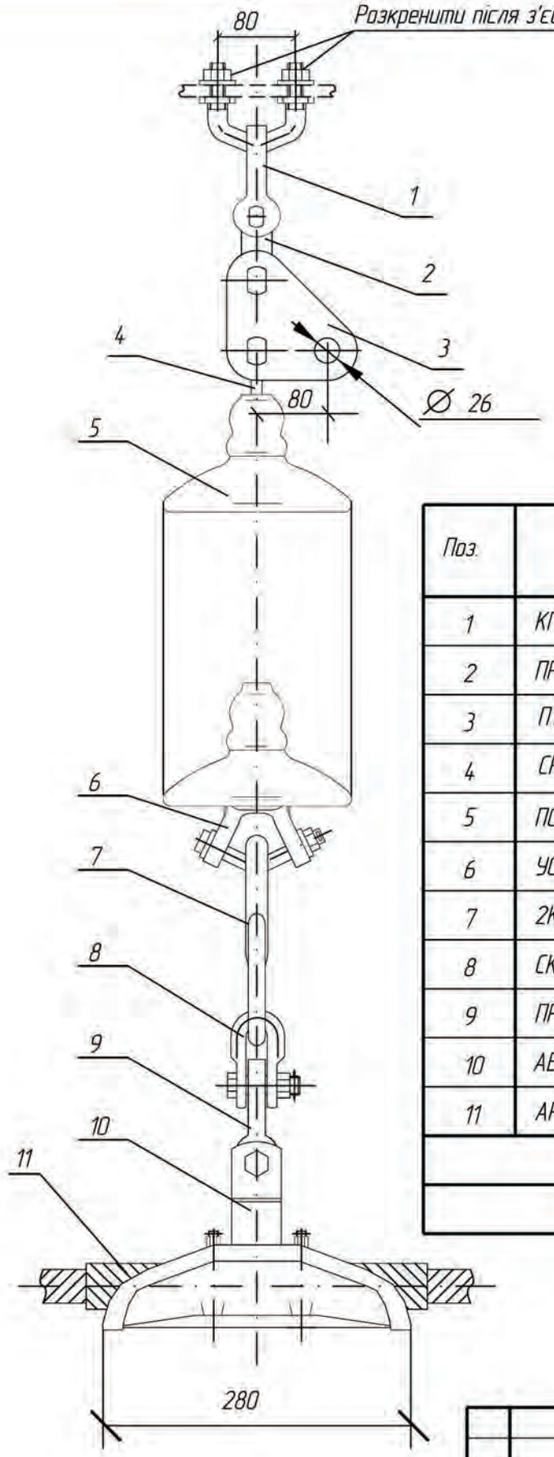

Поз.	Позначення	Найменування	Кіл.	Вага од, кг	Примітка
1	КГП-16-2	Вузол кріплення	1	2,02	
2	ПР-16-6	Ланка проміжна пряма	1	1,36	
3	ПТМ-16-3	Ланка проміжна монтажна	1	2,40	
4	СР-16-20	Серга	1	0,55	
5	ПС160Д	Ізолятор	N	6,13	
6	УСК-16-20	Вушко спеціальне укорочене	1	3,30	
7	2КУ-30-1	Коромисло дволанцюг. унів-не	1	10,40	
8	СК-12-1А	Скоба	2	0,91	
9	ПРВ-12-1	Ланка проміжна вивернута	2	0,74	
10	AE2D35522B22_RUS	Затискач підтримувальний	2	4,16	
11	ARPLG263279ALx	Протектор	2	2,05	
	Вага арматури, кг			35,75	
	Вага підвісу, кг				

1. Даний тип підвіски можливий для застосування у разі погодження з територіальною енергосистемою
2. Кількість ізоляторів N приймається згідно ПУЕ

Погоджено:

Інв. № ор. | Підпис і дата | Зам. інв. №

Зм.	Кільк.	Арк.	№док.	Підпис	Дата
Нач.відділу		Брянцева			19.04
Гол.фах.		Каспержинський			19.04
Н.Контр.		Слєпченко			19.04
Інженер		Губатюк			19.04

16547 тм – ПЛТ.2

Ізоляційні підвіси проводів марки AERO-Z на опорах 35-330 кВ з використанням пресованої арматури. Альбом

Ізоляційні підвіси проводів AERO-Z для опор ПЛ 220 – 330 кВ

Стадія	Аркуш	Аркушів
Р	10	81

Підтримуюча одноланцюгова ізолююча підвіска проводу AERO-Z 504-2Z з двома проводами у фазі до анкерно-кутових опор ПЛ 220 кВ

УКРЕНЕРГОМЕРЕЖПРОЕКТ
Київська філія
2013

Формат А3

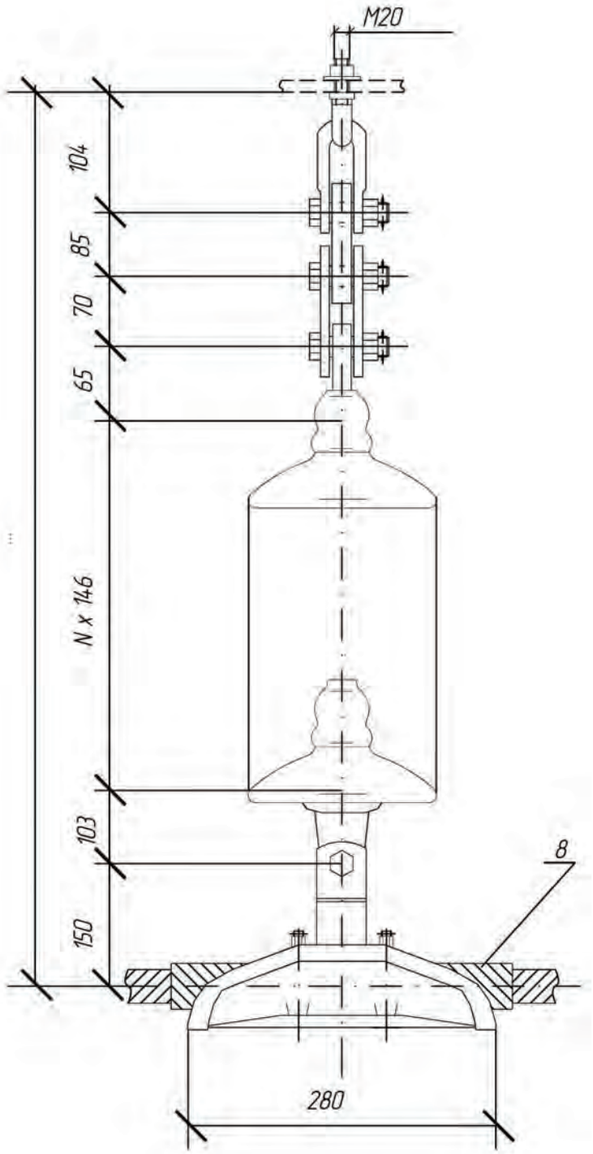

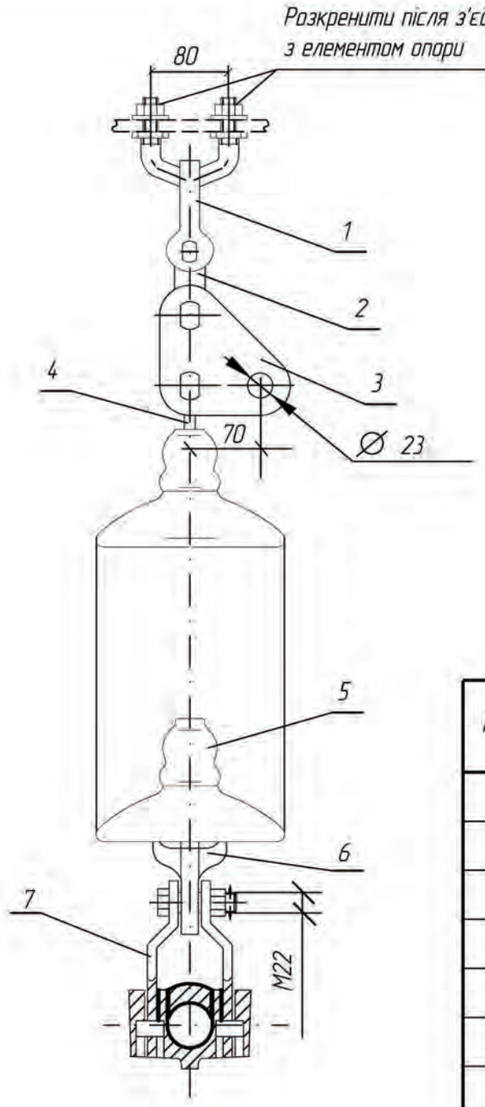

Поз.	Позначення	Найменування	Кіл.	Вага од, кг	Примітка
1	КГП-12-1	Вузол кріплення	1	1,72	
2	ПР-12-6	Ланка проміжна пряма	1	0,94	
3	ПТМ-12-3	Ланка проміжна монтажна	1	1,80	
4	СР-12-16	Серга	1	0,41	
5	ПС120Б	Ізолятор	N	3,90	
6	У1-12-16	Вушко однолапчасте	1	1,05	
7	AE2D35522B22_RUS	Затискач підтримувальний	1	4,16	
8	ARPLG279289ALx	Протектор	1	2,20	
	Вага арматури, кг			12,28	
	Вага підвісу, кг				

Кількість ізоляторів N приймається згідно ПУЕ

Зм.	Кільк.	Арк.	№док.	Підпис	Дата	16547 тм – ПЛТ.2			
						Ізоляційні підвіси проводів марки AERO-Z на опорах 35-330 кВ з використанням пресованої арматури. Альбом			
Нач.відділу		Брянцева			19.04	Ізоляційні підвіси проводів AERO-Z для опор ПЛ 220 – 330 кВ	Стадія	Аркуш	Аркушів
Гол.фах.		Каспержинський			19.04		Р	11	81
Н.Контр.		Слєпченко			19.04.13	Підтримуюча одноланцюгова ізолююча підвіска проводу AERO-Z 538-22 до проміжних опор ПЛ 220 кВ	УКРЕНЕРГОМЕРЕЖПРОЕКТ Київська філія 2013		
Інженер		Губатюк			19.04.13				

Погоджено:

Інв. № од. | Підпис і дата | Зам. інв. №

Формат А3

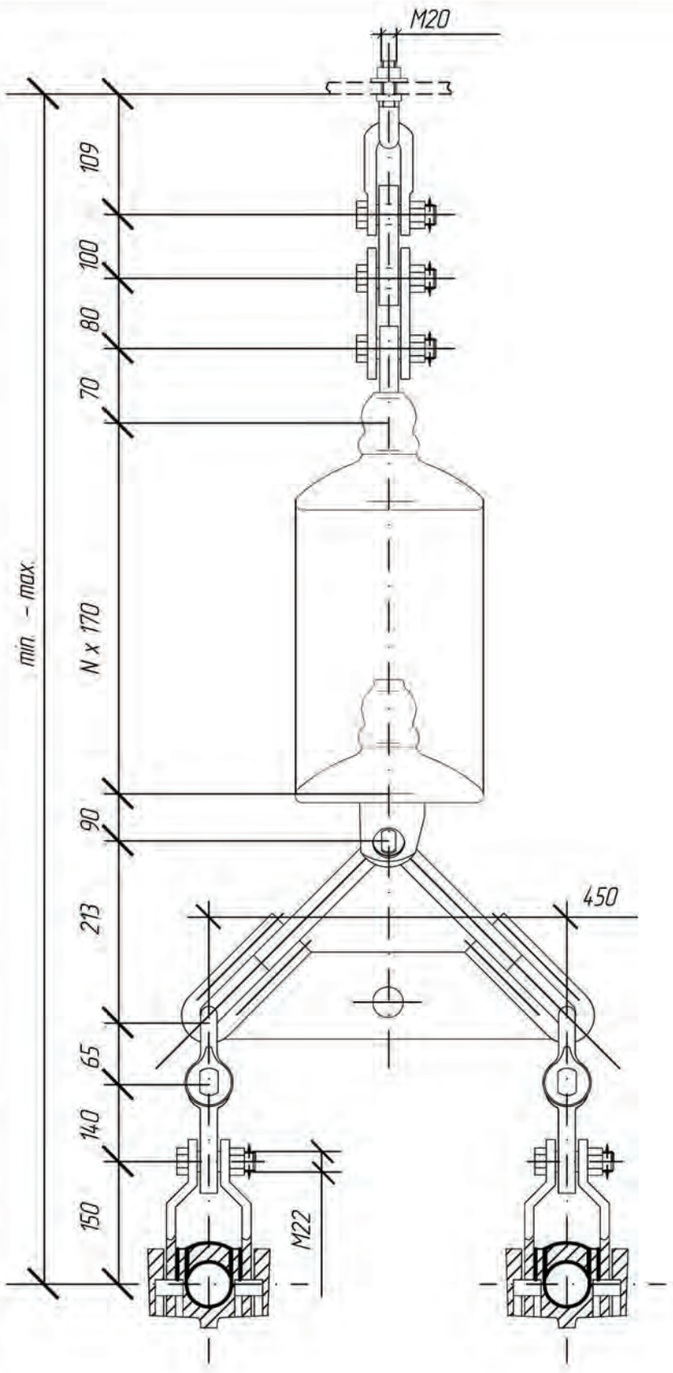

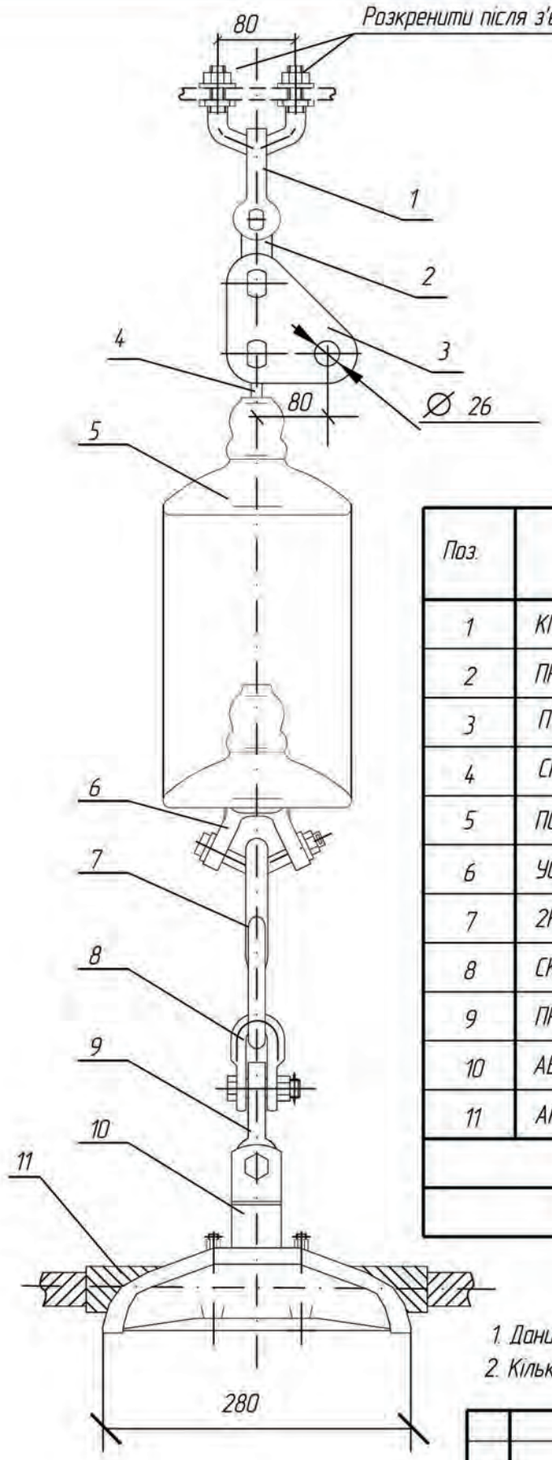

Поз.	Позначення	Найменування	Кіл.	Вага од, кг	Примітка
1	КГП-16-2	Вузол кріплення	1	2,02	
2	ПР-16-6	Ланка проміжна пряма	1	1,36	
3	ПТМ-16-3	Ланка проміжна монтажна	1	2,40	
4	СР-16-20	Серга	1	0,55	
5	ПС160Д	Ізолятор	N	6,13	
6	УСК-16-20	Вушко спеціальне укорочене	1	3,30	
7	2КУ-30-1	Коромисло дволанцюг. унів-не	1	10,40	
8	СК-12-1А	Скоба	2	0,91	
9	ПРВ-12-1	Ланка проміжна вивернута	2	0,74	
10	AE2D35522B22_RUS	Затискач підтримувальний	2	4,16	
11	ARPLG279289ALx	Протектор	2	2,20	
	Вага арматури, кг			36,05	
	Вага підвісу, кг				

1. Даний тип підвіски можливий для застосування у разі погодження з територіальною енергосистемою
2. Кількість ізоляторів N приймається згідно ПУЕ

Зм.	Кільк.	Арк.	№док.	Підпис	Дата	16547 тм – ПЛТ.2			
						Ізоляційні підвіси проводів марки AERO-Z на опорах 35-330 кВ з використанням пресованої арматури. Альбом			
Нач.відділу		Брянцева			19.04	Ізоляційні підвіси проводів AERO-Z для опор ПЛ 220 – 330 кВ	Стадія	Аркуш	Аркушів
Гол.фах.		Каспержинський			19.04		Р	12	81
Н.Контр.		Слєпченко			19.04	Підтримуюча одноланцюгова ізолююча підвіска проводу AERO-Z 538-22 з двома проводами у фазі до проміжних опор ПЛ 220 кВ	УКРЕНЕРГОМЕРЕЖПРОЕКТ Київська філія 2013		
Інженер		Губатюк			19.04				

Погоджено:

Зам. інв. №

Підпис і дата

Інв. № ор.

Формат А3

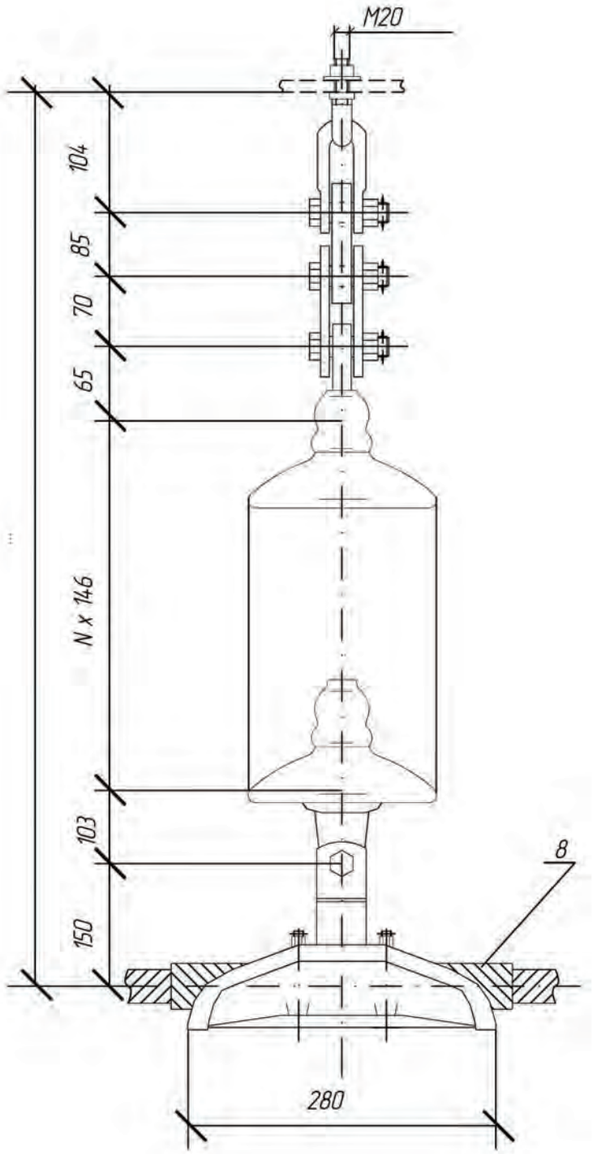

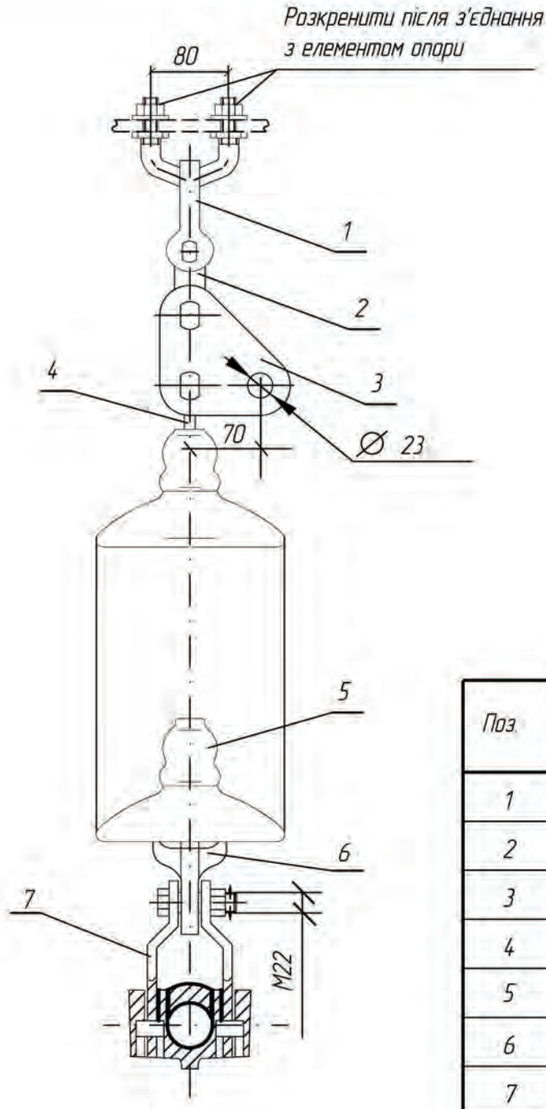

Поз.	Позначення	Найменування	Кіл.	Вага од, кг	Примітка
1	КГП-12-1	Вузол кріплення	1	1,72	
2	ПР-12-6	Ланка проміжна пряма	1	0,94	
3	ПТМ-12-3	Ланка проміжна монтажна	1	1,80	
4	СР-12-16	Серга	1	0,41	
5	ПС120Б	Ізолятор	N	3,90	
6	У1-12-16	Вушко однолапчасте	1	1,05	
7	AE2D35522B22_RUS	Затискач підтримувальний	1	4,16	
8	ARPLG307337ALx	Протектор	1	2,88	
	Вага арматури, кг			12,96	
	Вага підвісу, кг				

Кількість ізоляторів N приймається згідно ПУЕ

Погоджено:

Інв. № од. | Підпис і дата | Зам. інв. №

Зм.	Кільк.	Арк.	№док.	Підпис	Дата	16547 тм – ПЛТ.2			
						Ізоляційні підвіси проводів марки AERO-Z на опорах 35-330 кВ з використанням пресованої арматури. Альбом			
Нач.відділу		Брянцева			19.04	Ізоляційні підвіси проводів AERO-Z для опор ПЛ 220 – 330 кВ	Стадія	Аркуш	Аркушів
Гол.фах.		Каспержинський			19.04		Р	13	81
Н.Контр.		Слєпченко			19.04.13	Підтримуюча одноланцюгова ізолююча підвіска проводу AERO-Z 707-22 до проміжних опор ПЛ 220 кВ	УКРЕНЕРГОМЕРЕЖПРОЕКТ Київська філія 2013		
Інженер		Губатюк			19.04.13				

Формат А3

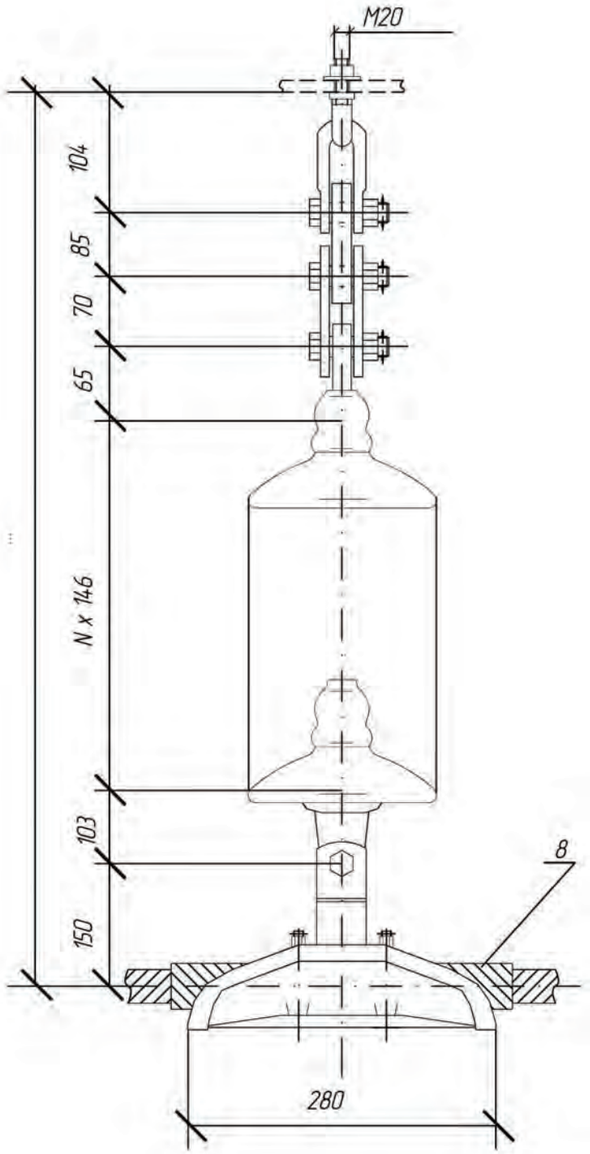

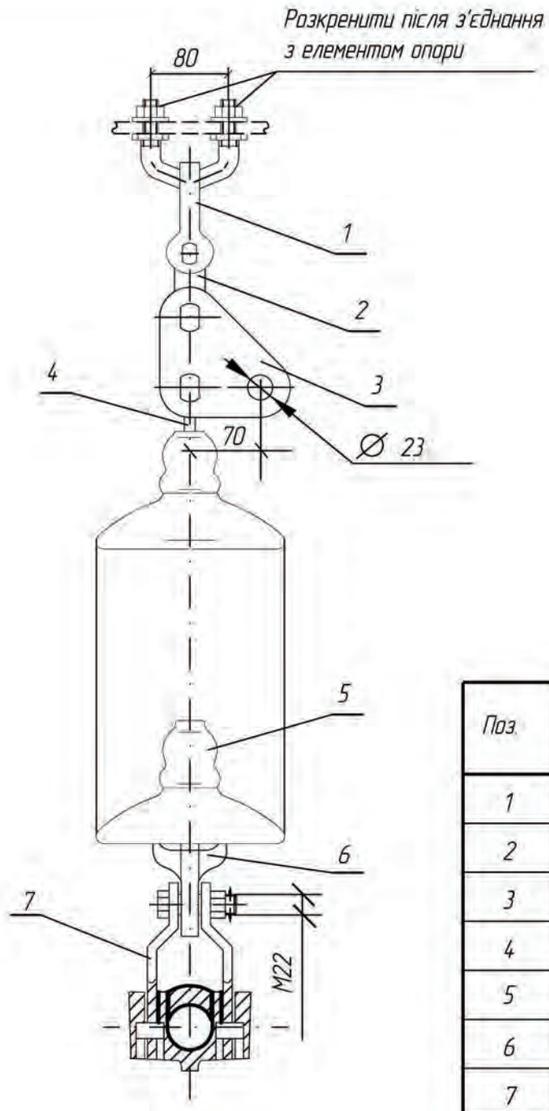

Поз.	Позначення	Найменування	Кіл.	Вага од, кг	Примітка
1	КГП-12-1	Вузол кріплення	1	1,72	
2	ПР-12-6	Ланка проміжна пряма	1	0,94	
3	ПТМ-12-3	Ланка проміжна монтажна	1	1,80	
4	СР-12-16	Серга	1	0,41	
5	ПС120Б	Ізолятор	N	3,90	
6	У1-12-16	Вушко однолапчасте	1	1,05	
7	AE2D35522B22_RUS	Затискач підтримувальний	1	4,16	
8	ARPLG258263ALx	Протектор	1	2,04	
Вага арматури, кг				12,12	
Вага підвісу, кг					

1. Даний тип підвіски можливий для застосування у разі погодження з територіальною енергосистемою
2. Кількість ізоляторів N приймається згідно ПУЕ

Зм.	Кільк.	Арк.	№док.	Підпис	Дата	16547 тм – ПЛТ.2			
						Ізоляційні підвіси проводів марки AERO-Z на опорах 35-330 кВ з використанням пресованої арматури. Альбом			
Нач.відділу		Брянцева			19.04	Ізоляційні підвіси проводів AERO-Z для опор ПЛ 220 – 330 кВ	Стадія	Аркуш	Аркушів
Гол.фах.		Каспержинський			19.04		Р	14	81
Н.Контр.		Слєпченко			19.04	Підтримуюча одноланцюгова ізолююча підвіска проводу AERO-Z 455-27 до проміжних опор ПЛ 330 кВ	УКРЕНЕРГОМЕРЕЖПРОЕКТ Київська філія 2013		
Інженер		Губатюк			19.04				

Погоджено:

Інв. № од. | Підпис і дата | Зам. інв. №

Формат А3

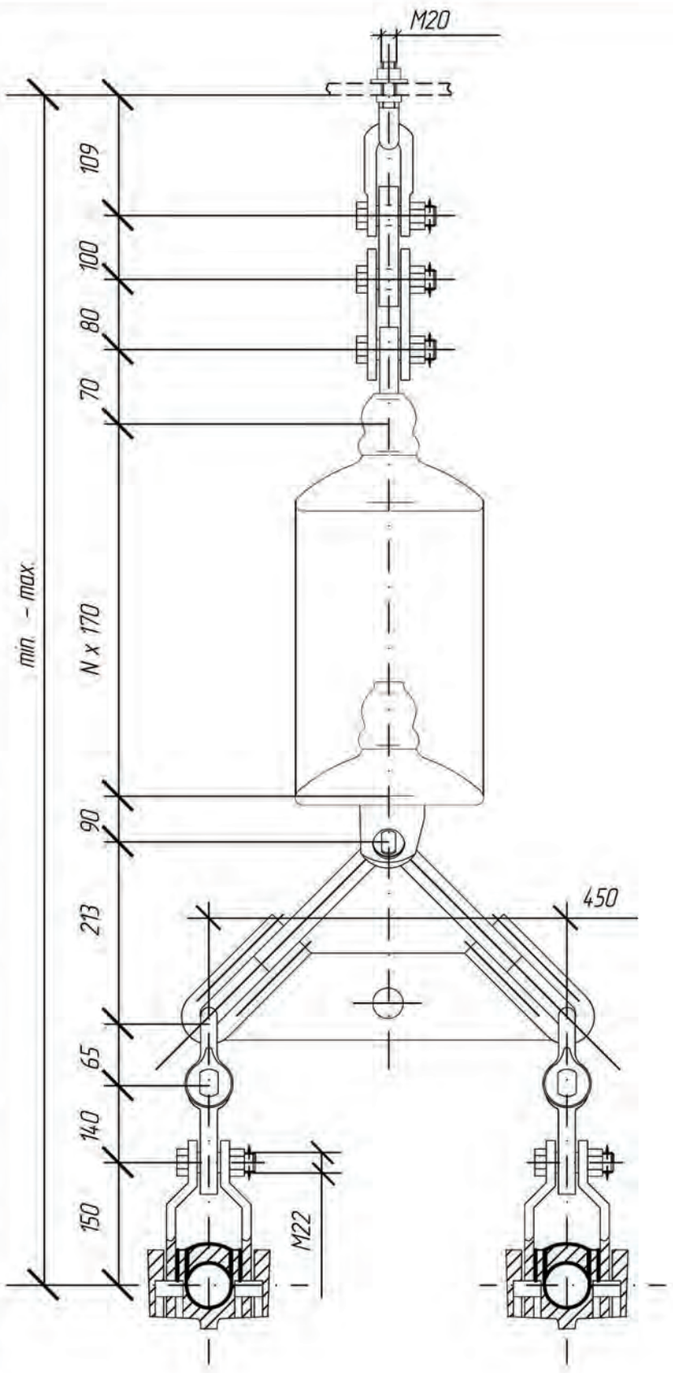

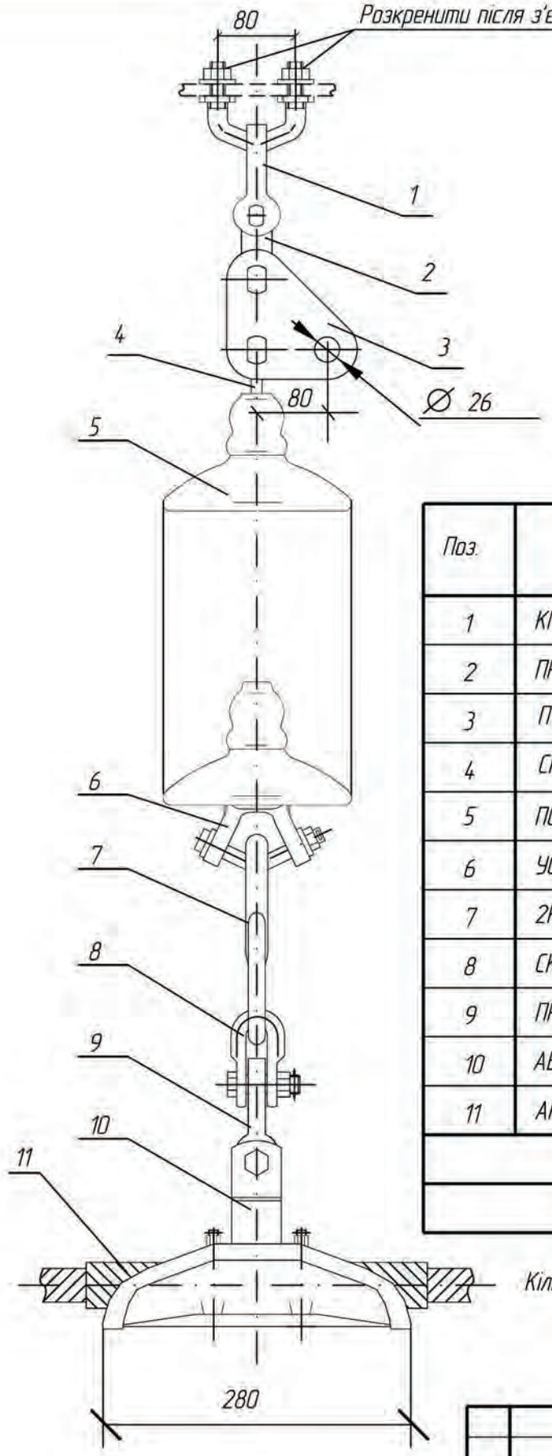

Поз.	Позначення	Найменування	Кіл.	Вага од, кг	Примітка
1	КГП-16-2	Вузол кріплення	1	2,02	
2	ПР-16-6	Ланка проміжна пряма	1	1,36	
3	ПТМ-16-3	Ланка проміжна монтажна	1	2,40	
4	СР-16-20	Серга	1	0,55	
5	ПС160Д	Ізолятор	N	6,13	
6	УСК-16-20	Вушко спеціальне укорочене	1	3,30	
7	2КУ-30-1	Коромисло дволанцюг. унів-не	1	10,40	
8	СК-12-1А	Скоба	2	0,91	
9	ПРВ-12-1	Ланка проміжна вивернута	2	0,74	
10	AE2D35522B22_RUS	Затискач підтримувальний	2	4,16	
11	ARPLG258263ALx	Протектор	2	2,04	
	Вага арматури, кг			00,00	
	Вага підвісу, кг				

Кількість ізоляторів N приймається згідно ПУЕ

Погоджено:

Інв. № ор. | Підпис і дата | Зам. інв. №

Зм.	Кільк.	Арк.	№док.	Підпис	Дата	16547 тм – ПЛТ.2			
						Ізоляційні підвіси проводів марки AERO-Z на опорах 35-330 кВ з використанням пресованої арматури. Альбом			
Нач.відділу		Брянцева			19.04	Ізоляційні підвіси проводів AERO-Z для опор ПЛ 220 – 330 кВ	Стадія	Аркуш	Аркушів
Гол.фах.		Каспержинський			19.04		Р	15	81
Н.Контр.		Слєпченко			19.04	Підтримуюча одноланцюгова ізолююча підвіска проводу AERO-Z 455-22 з двома проводами у фазі до проміжних опор ПЛ 330 кВ	УКРЕНЕРГОМЕРЕЖПРОЕКТ Київська філія 2013		
Інженер		Губатюк			19.04				

Формат А3

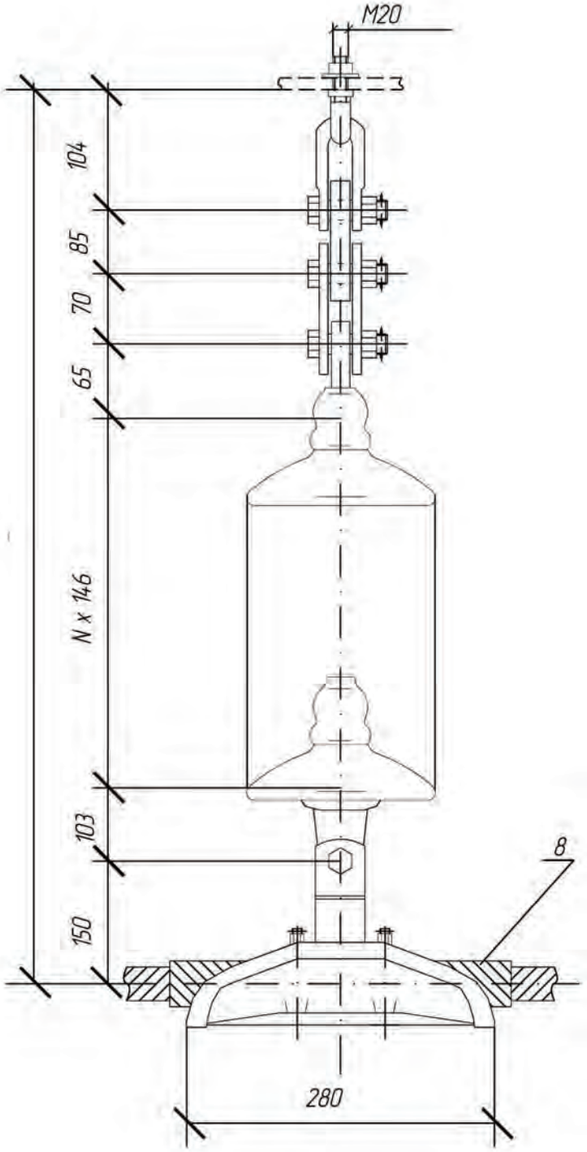

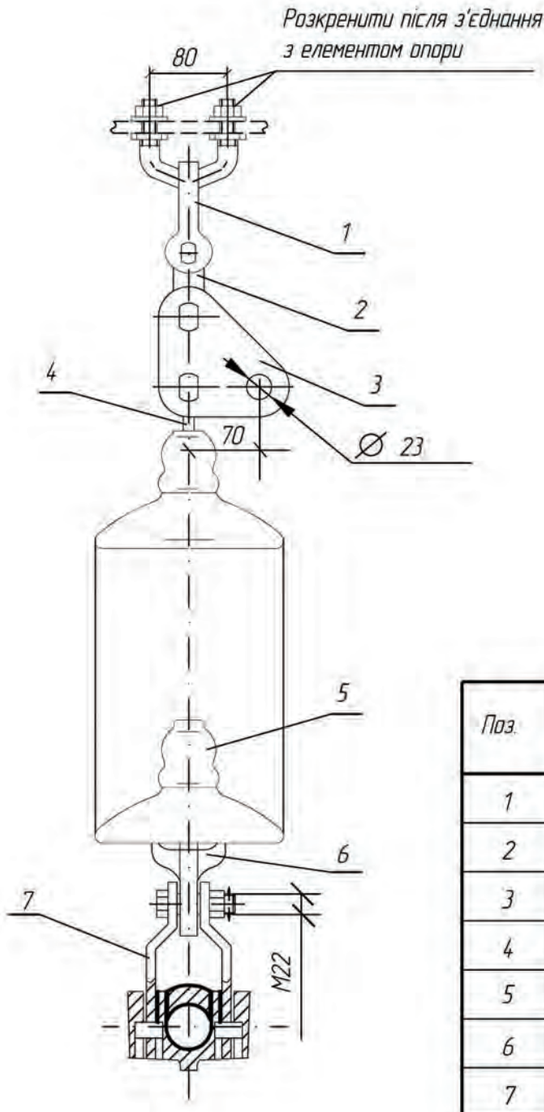

Поз.	Позначення	Найменування	Кіл.	Вага од, кг	Примітка
1	КГП-12-1	Вузол кріплення	1	1,72	
2	ПР-12-6	Ланка проміжна пряма	1	0,94	
3	ПТМ-12-3	Ланка проміжна монтажна	1	1,80	
4	СР-12-16	Серга	1	0,41	
5	ПС120Б	Ізолятор	N	3,90	
6	У1-12-16	Вушко однолапчасте	1	1,05	
7	AE2D35522B22_RUS	Затискач підтримувальний	1	4,16	
8	ARPLG263279ALx	Протектор	1	2,05	
Вага арматури, кг				12,13	
Вага підвісу, кг					

1. Даний тип підвіски можливий для застосування у разі погодження з територіальною енергосистемою
2. Кількість ізоляторів N приймається згідно ПУЕ

Погоджено:

Інв. № од. | Підпис і дата | Зам. інв. №

Зм.	Кільк.	Арк.	№док.	Підпис	Дата
Нач.відділу		Брянцева			19.04
Гол.фах.		Каспержинський			19.04
Н.Контр.		Слєпченко			19.04
Інженер		Губатюк			19.04

16547 тм – ПЛТ.2

Ізоляційні підвіси проводів марки AERO-Z на опорах 35-330 кВ з використанням пресованої арматури. Альбом

Ізоляційні підвіси проводів AERO-Z для опор ПЛ 220 – 330 кВ

Стадія	Аркуш	Аркушів
Р	16	81

Підтримуюча одноланцюгова ізолююча підвіска проводу AERO-Z 504-22 до проміжних опор ПЛ 330 кВ

УКРЕНЕРГОМЕРЕЖПРОЕКТ
Київська філія
2013

Формат А3

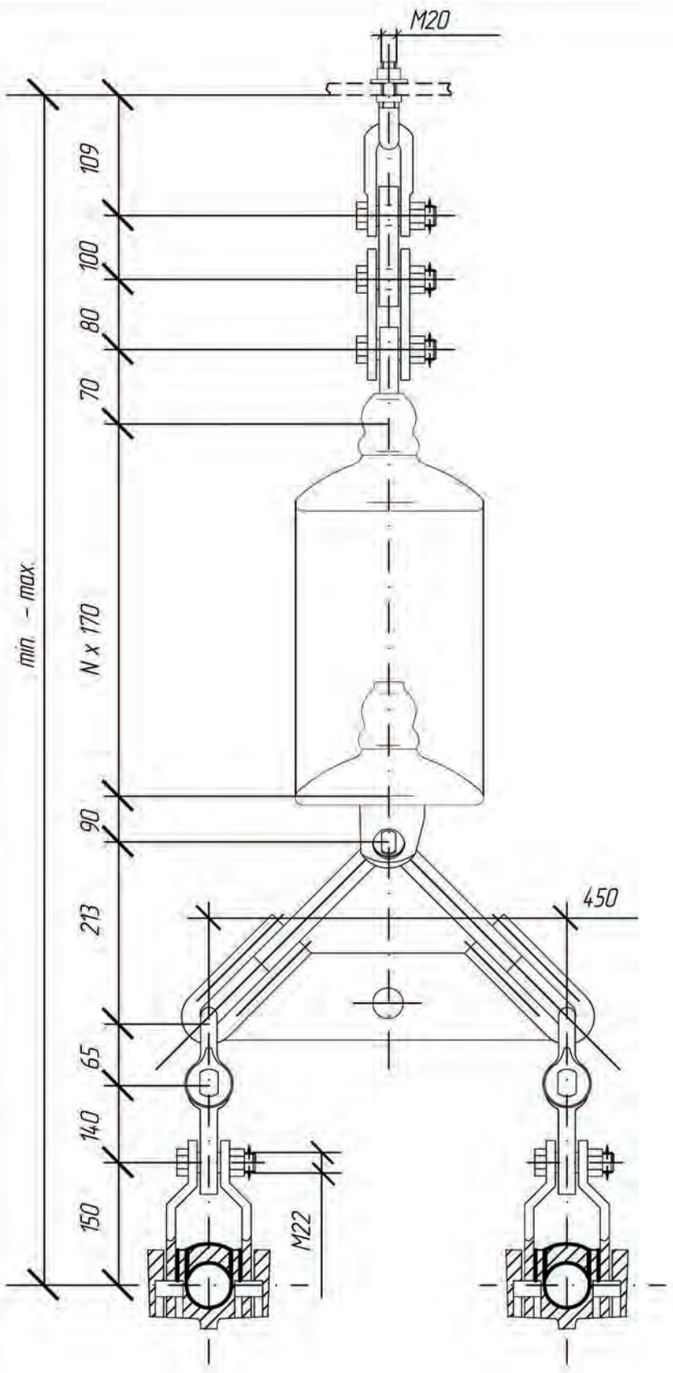

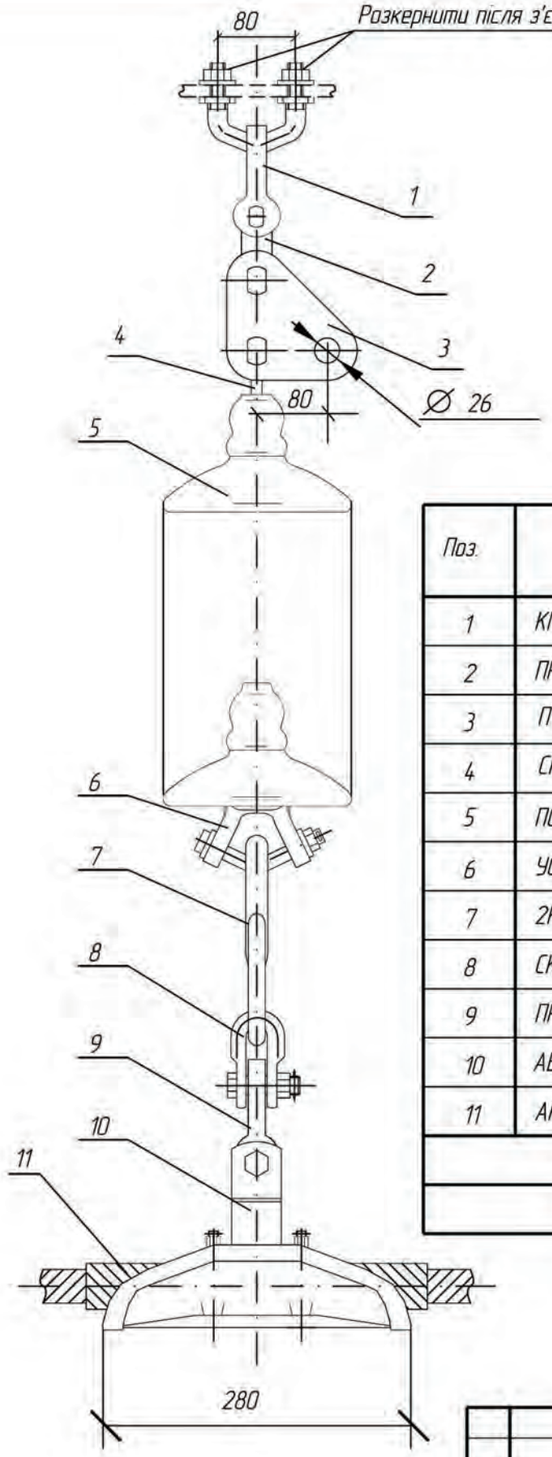

Поз.	Позначення	Найменування	Кіл.	Вага од, кг	Примітка
1	КГП-16-2	Вузол кріплення	1	2,02	
2	ПР-16-6	Ланка проміжна пряма	1	1,36	
3	ПТМ-16-3	Ланка проміжна монтажна	1	2,40	
4	СР-16-20	Серга	1	0,55	
5	ПС160Д	Ізолятор	N	6,13	
6	УСК-16-20	Вушко спеціальне укорочене	1	3,30	
7	2КУ-30-1	Коромисло дволанцюг. унів-не	1	10,40	
8	СК-12-1А	Скоба	2	0,91	
9	ПРВ-12-1	Ланка проміжна вивернута	2	0,74	
10	AE2D35522B22_RUS	Затискач підтримувальний	2	4,16	
11	ARPLG263279ALx	Протектор	2	2,05	
	Вага арматури, кг			35,75	
	Вага підвісу, кг				

Кількість ізоляторів N приймається згідно ПУЕ

Зм.	Кільк.	Арк.	№док.	Підпис	Дата			
Нач.відділу		Брянцева			19.04	16547 тм – ПЛТ.2		
Гол.фах.		Каспержинський			19.04	Ізоляційні підвіси проводів марки AERO-Z на опорах 35-330 кВ з використанням пресованої арматури. Альбом		
Н.Контр.		Слєпченко			19.04	Ізоляційні підвіси проводів AERO-Z для опор ПЛ 220 – 330 кВ	Стадія: Р	Аркуш: 17 / Аркушів: 81
Інженер		Губатюк			19.04	Підтримуюча одноланцюгова ізолююча проводу AERO-Z 504-27 з двома проводами у фазі до проміжних опор ПЛ 330 кВ	УКРЕНЕРГОМЕРЕЖПРОЕКТ Київська філія 2013	

Погоджено:

Інв. № орг. | Підпис і дата | Зам. інв. №

Формат А3

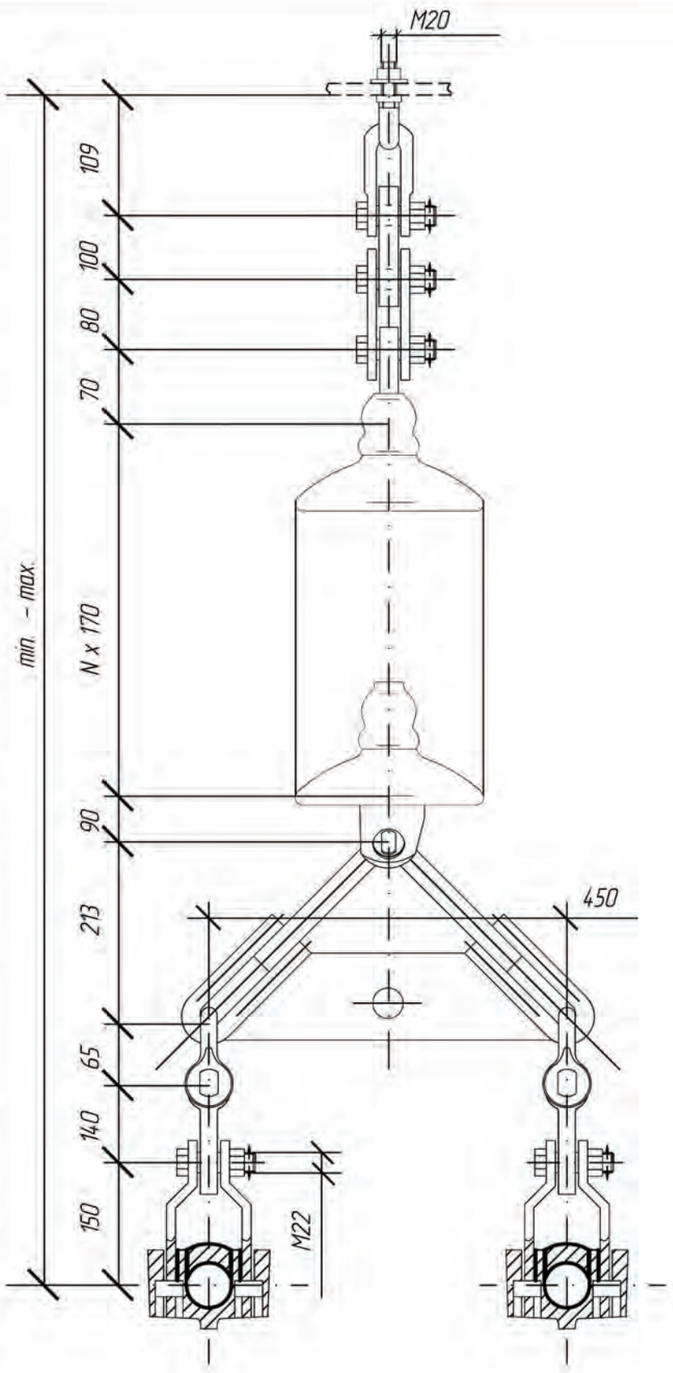

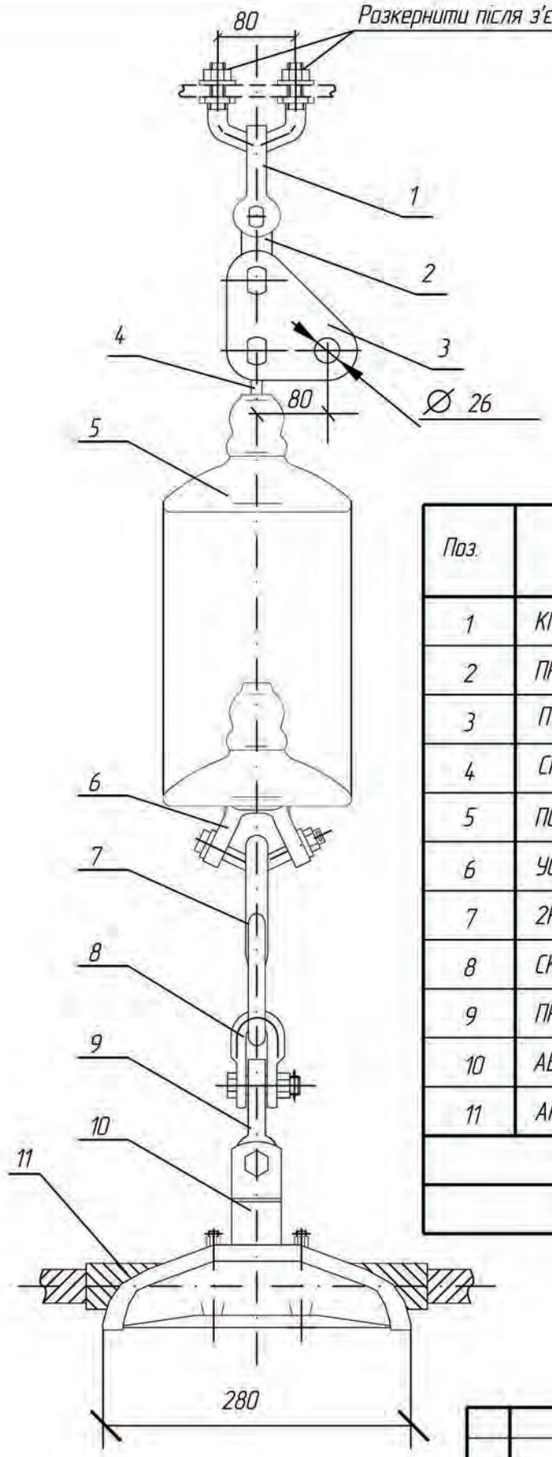

Поз.	Позначення	Найменування	Кіл.	Вага од, кг	Примітка
1	КГП-16-2	Вузол кріплення	1	2,02	
2	ПР-16-6	Ланка проміжна пряма	1	1,36	
3	ПТМ-16-3	Ланка проміжна монтажна	1	2,40	
4	СР-16-20	Серга	1	0,55	
5	ПС160Д	Ізолятор	N	6,13	
6	УСК-16-20	Вушко спеціальне укорочене	1	3,30	
7	2КУ-30-1	Коромисло дволанцюг. унів-не	1	10,40	
8	СК-12-1А	Скоба	2	0,91	
9	ПРВ-12-1	Ланка проміжна вивернута	2	0,74	
10	AE2D35522B22_RUS	Затискач підтримувальний	2	4,16	
11	ARPLG263279ALx	Протектор	2	2,05	
	Вага арматури, кг			35,75	
	Вага підвісу, кг				

Кількість ізоляторів N приймається згідно ПУЕ

Зм.	Кільк.	Арк.	№док.	Підпис	Дата			
Нач.відділу		Брянцева			19.04	16547 тм – ПЛТ.2		
Гол.фах.		Каспержинський			19.04	Ізоляційні підвіси проводів марки AERO-Z на опорах 35-330 кВ з використанням пресованої арматури. Альбом		
Н.Контр.		Слєпченко			19.04	Ізоляційні підвіси проводів AERO-Z для опор ПЛ 220 – 330 кВ	Стадія: Р	Аркуш: 17 / Аркушів: 81
Інженер		Губатюк			19.04	Підтримуюча одноланцюгова ізолююча проводу AERO-Z 504-27 з двома проводами у фазі до проміжних опор ПЛ 330 кВ	УКРЕНЕРГОМЕРЕЖПРОЕКТ Київська філія 2013	

Погоджено:

Інв. № орг. | Підпис і дата | Зам. інв. №

Формат А3

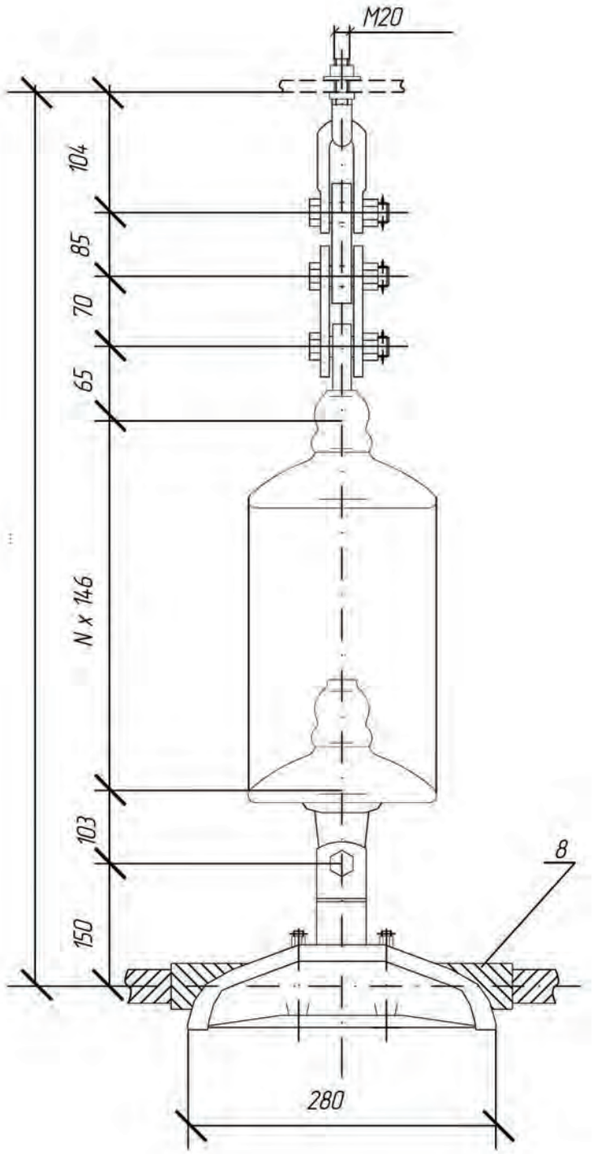

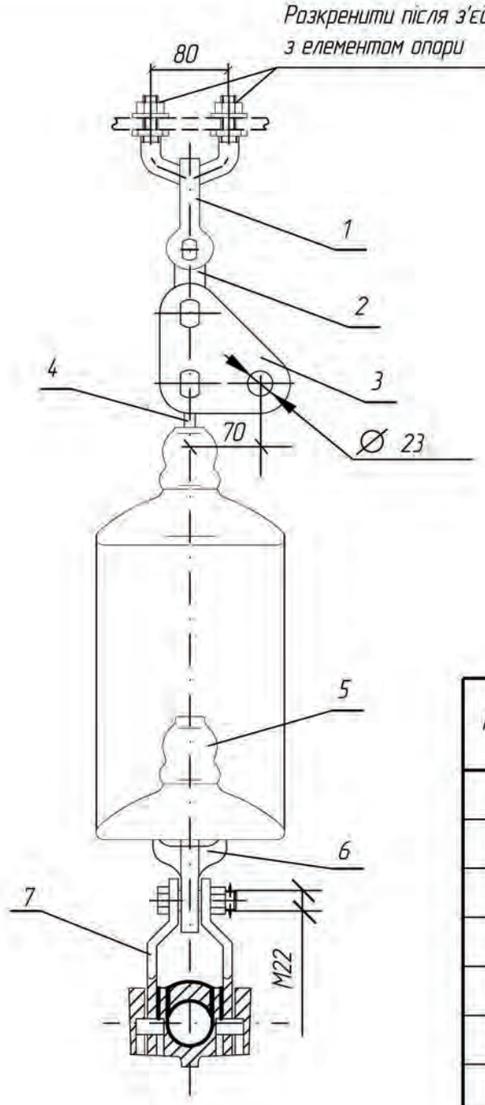

Поз.	Позначення	Найменування	Кіл.	Вага од, кг	Примітка
1	КГП-12-1	Вузол кріплення	1	1,72	
2	ПР-12-6	Ланка проміжна пряма	1	0,94	
3	ПТМ-12-3	Ланка проміжна монтажна	1	1,80	
4	СР-12-16	Серга	1	0,41	
5	ПС120Б	Ізолятор	N	3,90	
6	У1-12-16	Вушко однолапчасте	1	1,05	
7	AE2D35522B22_RUS	Затискач підтримувальний	1	4,16	
8	ARPLG279289ALx	Протектор	1	2,20	
	Вага арматури, кг			12,28	
	Вага підвісу, кг				

1. Даний тип підвіски можливий для застосування у разі погодження з територіальною енергосистемою
2. Кількість ізоляторів N приймається згідно ПУЕ

Зм.	Кільк.	Арк.	№док.	Підпис	Дата	16547 тм – ПЛТ.2			
						Ізоляційні підвіси проводів марки AERO-Z на опорах 35-330 кВ з використанням пресованої арматури. Альбом			
Нач.відділу		Брянцева			19.04	Ізоляційні підвіси проводів AERO-Z для опор ПЛ 220 – 330 кВ	Стадія	Аркуш	Аркушів
Гол.фах.		Каспержинський			19.04		Р	18	81
Н.Контр.		Слєпченко			19.04	Підтримуюча одноланцюгова ізолююча підвіска проводу AERO-Z 538-22 до проміжних опор ПЛ 330 кВ	УКРЕНЕРГОМЕРЕЖПРОЕКТ Київська філія 2013		
Інженер		Губатюк			19.04				

Погоджено:

Інв. № од. | Підпис і дата | Зам. інв. №

Формат А3

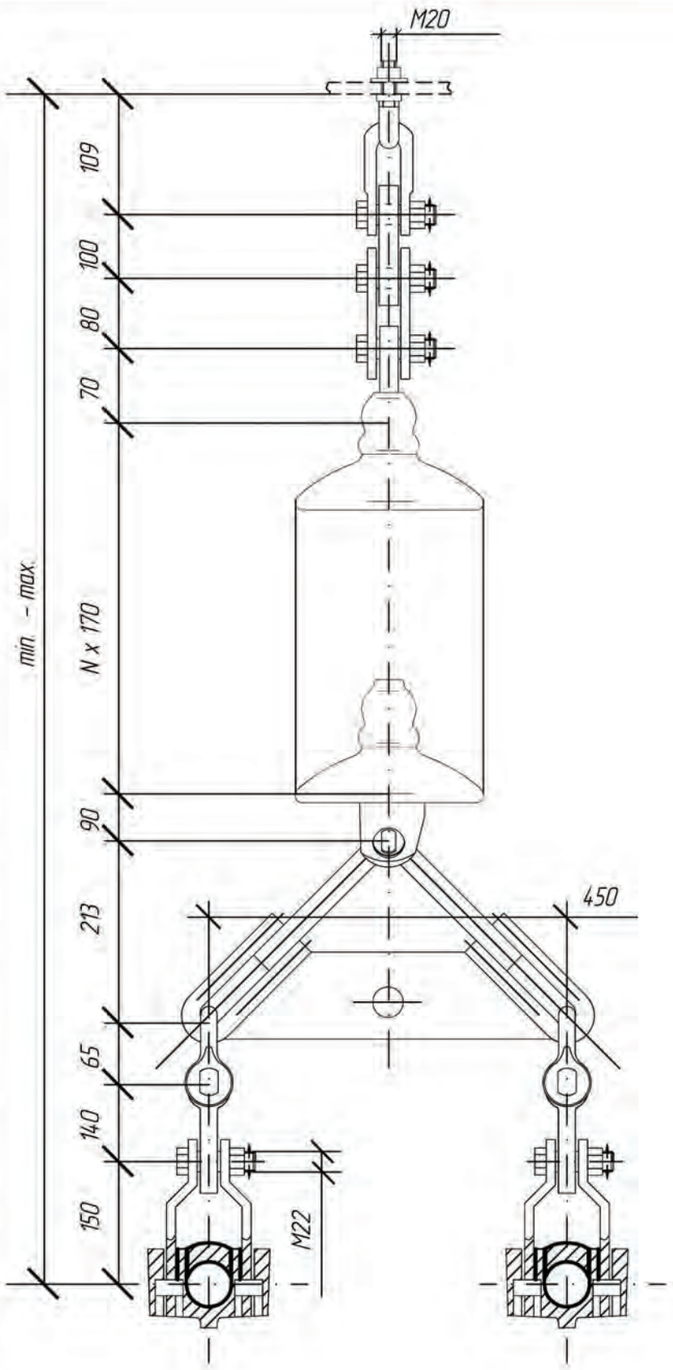

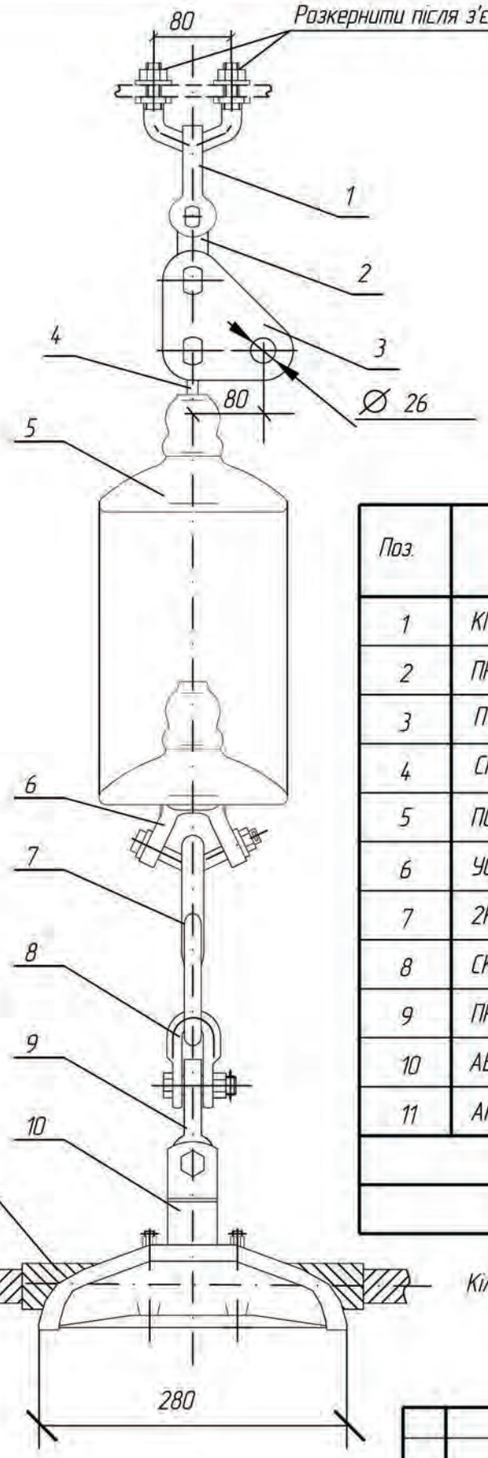

Поз.	Позначення	Найменування	Кіл.	Вага од, кг	Примітка
1	КГП-16-2	Вузол кріплення	1	2,02	
2	ПР-16-6	Ланка проміжна пряма	1	1,36	
3	ПТМ-16-3	Ланка проміжна монтажна	1	2,40	
4	СР-16-20	Серга	1	0,55	
5	ПС160Д	Ізолятор	N	6,13	
6	УСК-16-20	Вушко спеціальне укорочене	1	3,30	
7	2КУ-30-1	Коромисло дволанцюг. унів-не	1	10,40	
8	СК-12-1А	Скоба	2	0,91	
9	ПРВ-12-1	Ланка проміжна вивернута	2	0,74	
10	AE2D35522B22_RUS	Затискач підтримувальний	2	4,16	
11	ARPLG279289ALx	Протектор	2	2,20	
	Вага арматури, кг			36,05	
	Вага підвісу, кг				

Кількість ізоляторів N приймається згідно ПУЕ

Погоджено:

Інв. № ор. | Підпис і дата | Зам. інв. №

Зм.	Кільк.	Арк.	№док.	Підпис	Дата
Нач.відділу		Брянцева			19.04
Гол.фах.		Каспержинський			19.04
Н.Контр.		Слєпченко			19.04
Інженер		Губатюк			19.04

16547 тм – ПЛТ.2

Ізоляційні підвіси проводів марки AERO-Z на опорах 35-330 кВ з використанням пресованої арматури. Альбом

Ізоляційні підвіси проводів AERO-Z для опор ПЛ 220 – 330 кВ

Стадія	Аркуш	Аркушів
Р	19	81

Підтримуюча одноланцюгова ізолююча підвіска проводу AERO-Z 538-22 з двома проводами у фазі до проміжних опор ПЛ 330 кВ

УКРЕНЕРГОМЕРЕЖПРОЕКТ
Київська філія
2013

Формат А3

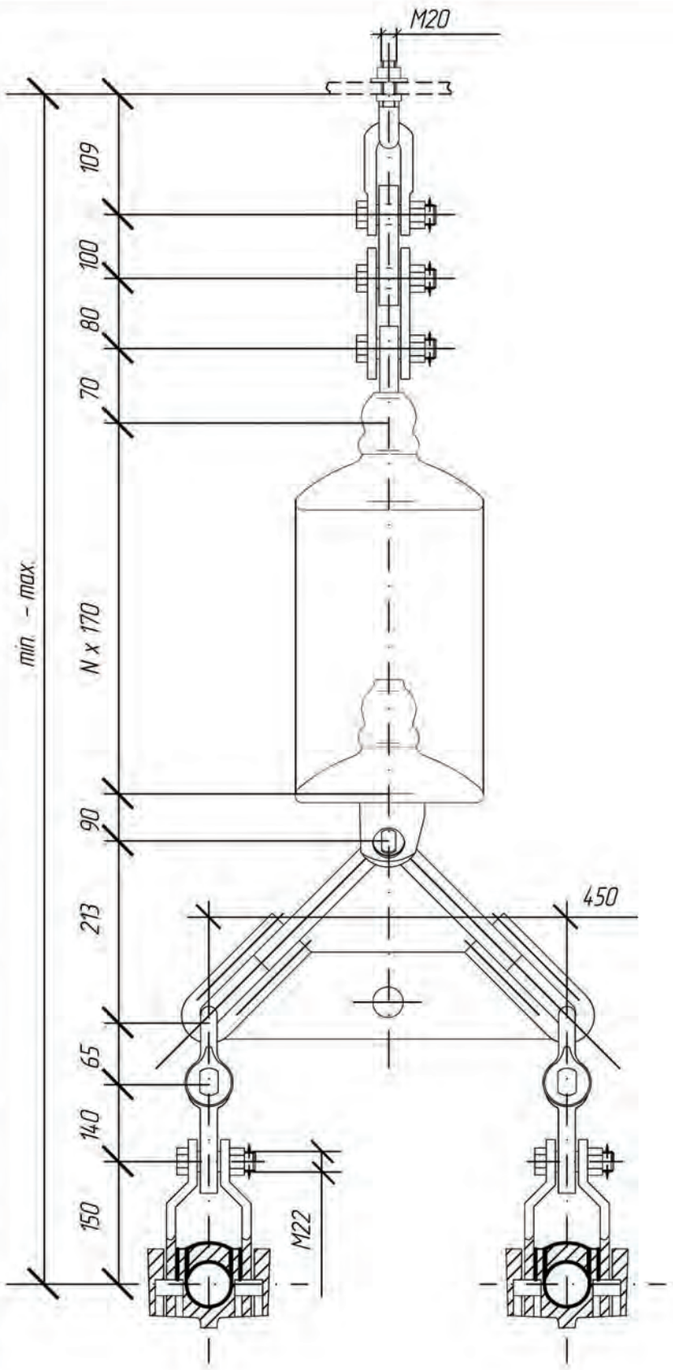

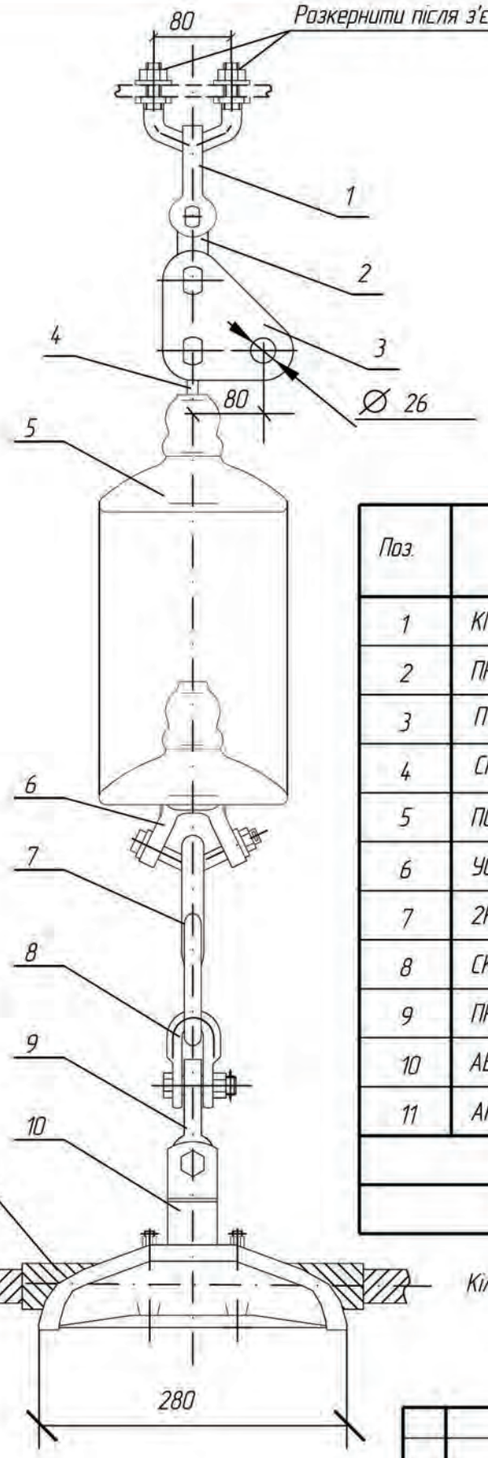

Поз.	Позначення	Найменування	Кіл.	Вага од, кг	Примітка
1	КГП-16-2	Вузол кріплення	1	2,02	
2	ПР-16-6	Ланка проміжна пряма	1	1,36	
3	ПТМ-16-3	Ланка проміжна монтажна	1	2,40	
4	СР-16-20	Серга	1	0,55	
5	ПС160Д	Ізолятор	N	6,13	
6	УСК-16-20	Вушко спеціальне укорочене	1	3,30	
7	2КУ-30-1	Коромисло дволанцюг. унів-не	1	10,40	
8	СК-12-1А	Скоба	2	0,91	
9	ПРВ-12-1	Ланка проміжна вивернута	2	0,74	
10	AE2D35522B22_RUS	Затискач підтримувальний	2	4,16	
11	ARPLG279289ALx	Протектор	2	2,20	
	Вага арматури, кг			36,05	
	Вага підвісу, кг				

Кількість ізоляторів N приймається згідно ПУЕ

Погоджено:

Інв. № ор. | Підпис і дата | Зам. інв. №

Зм.	Кільк.	Арк.	№док.	Підпис	Дата
Нач.відділу		Брянцева			19.04
Гол.фах.		Каспержинський			19.04
Н.Контр.		Слєпченко			19.04
Інженер		Губатюк			19.04

16547 тм – ПЛТ.2

Ізоляційні підвіси проводів марки AERO-Z на опорах 35-330 кВ з використанням пресованої арматури. Альбом

Ізоляційні підвіси проводів AERO-Z для опор ПЛ 220 – 330 кВ

Стадія	Аркуш	Аркушів
Р	19	81

Підтримуюча одноланцюгова ізолююча підвіска проводу AERO-Z 538-22 з двома проводами у фазі до проміжних опор ПЛ 330 кВ

УКРЕНЕРГОМЕРЕЖПРОЕКТ
Київська філія
2013

Формат А3

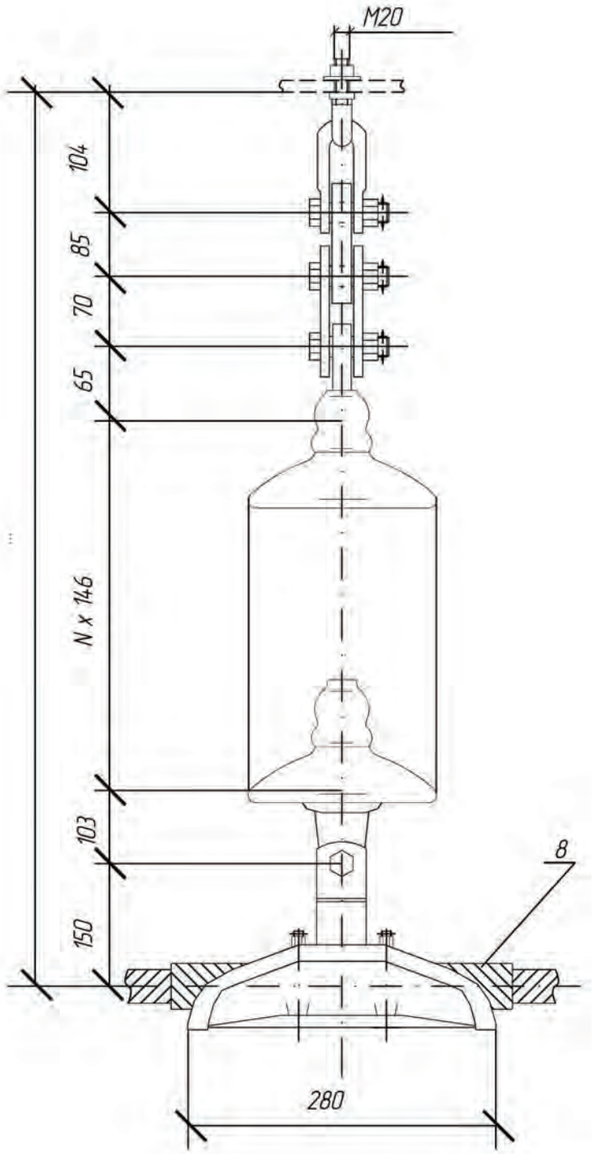

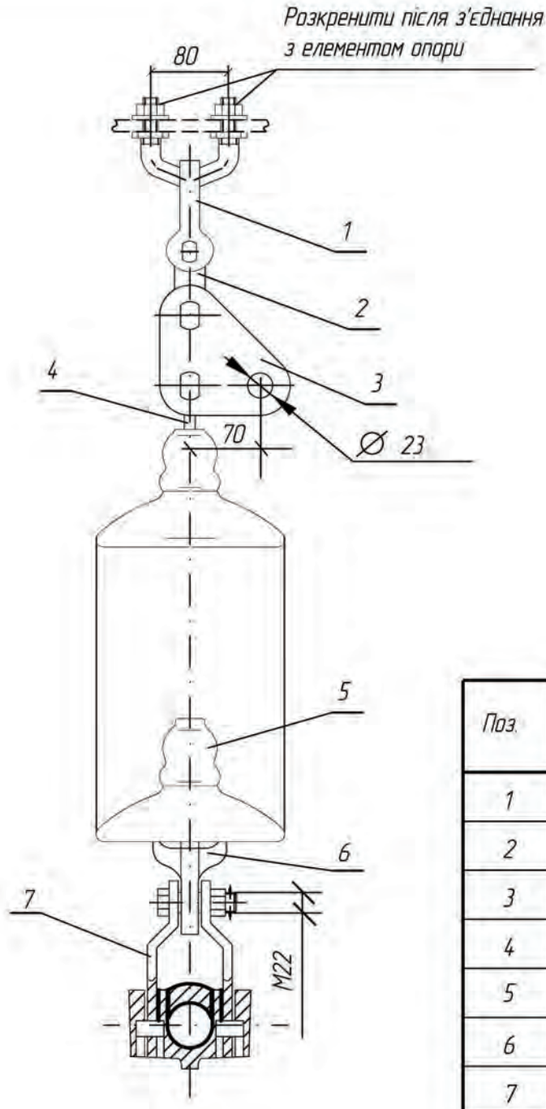

Поз.	Позначення	Найменування	Кіл.	Вага од, кг	Примітка
1	КГП-12-1	Вузол кріплення	1	1,72	
2	ПР-12-6	Ланка проміжна пряма	1	0,94	
3	ПТМ-12-3	Ланка проміжна монтажна	1	1,80	
4	СР-12-16	Серга	1	0,41	
5	ПС120Б	Ізолятор	N	3,90	
6	У1-12-16	Вушко однолапчасте	1	1,05	
7	AE2D35522B22_RUS	Затискач підтримувальний	1	4,16	
8	ARPLG307337ALx	Протектор	1	2,88	
	Вага арматури, кг			12,96	
	Вага підвісу, кг				

1. Даний тип підвіски можливий для застосування у разі погодження з територіальною енергосистемою
2. Кількість ізоляторів N приймається згідно ПУЕ

Погоджено:

Інв. № од. | Підпис і дата | Зам. інв. №

Зм.	Кільк.	Арк.	№док.	Підпис	Дата	16547 тм – ПЛТ.2			
						Ізоляційні підвіси проводів марки AERO-Z на опорах 35-330 кВ з використанням пресованої арматури. Альбом			
Нач.відділу		Брянцева			19.04	Ізоляційні підвіси проводів AERO-Z для опор ПЛ 220 – 330 кВ	Стадія	Аркуш	Аркушів
Гол.фах.		Каспержинський			19.04		Р	20	81
Н.Контр.		Слєпченко			19.04.13	Підтримуюча одноланцюгова ізолююча підвіска проводу AERO-Z 707-22 до проміжних опор ПЛ 330 кВ	УКРЕНЕРГОМЕРЕЖПРОЕКТ Київська філія 2013		
Інженер		Губатюк			19.04.13				

Формат А3

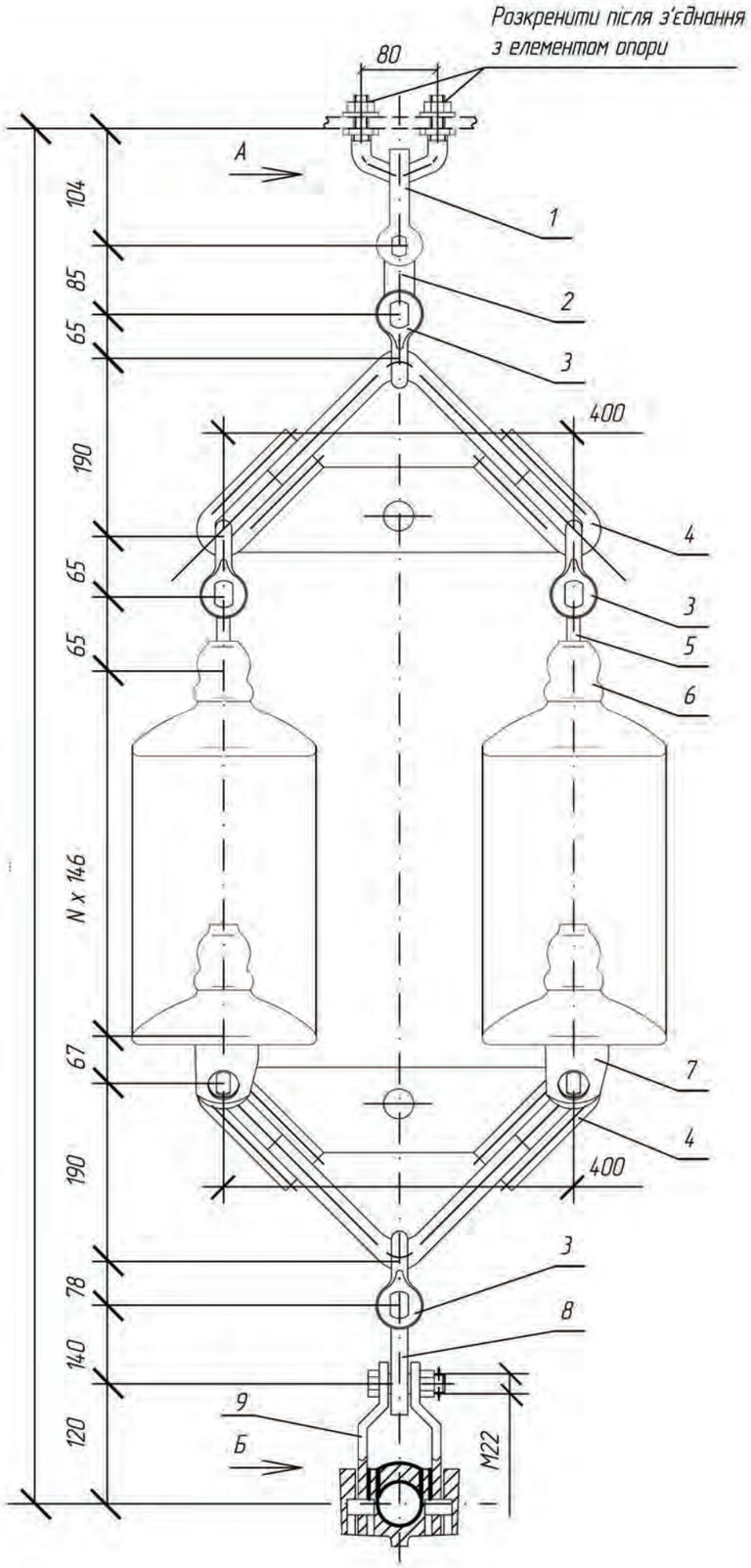

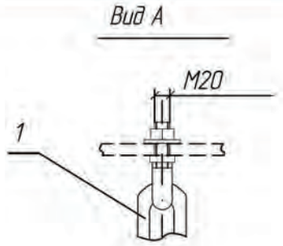

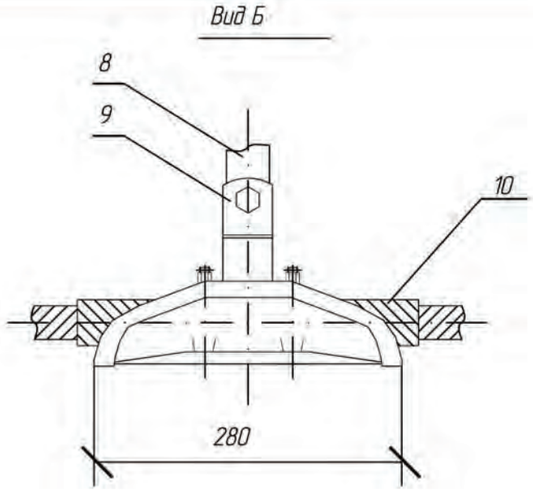

Поз.	Позначення	Найменування	Кіл.	Вага од, кг	Примітка
1	КГП-12-1	Вузол кріплення	1	1,72	
2	ПР-12-6	Ланка проміжна пряма	1	0,94	
3	СК-12-1А	Скоба	4	0,91	
4	2КУ-12-1	Коромисло дволанцюг. унів-не	2	4,66	
5	СР-12-16	Серга	2	0,41	
6	ПС120Б	Ізолятор	N	3,90	
7	УСК-7-16	Вушко спеціальне укорочене	2	1,20	
8	ПРВ-12-1	Ланка проміжна вивернута	1	0,74	
9	AE2D25382B22_RUS	Затискач підтримувальний	1	3,36	
10	ARPLG230236ALx	Протектор	1	1,20	
	Вага арматури, кг			24,14	
	Вага підвісу, кг				

Кількість ізоляторів N приймається згідно ПУЕ

Зм.	Кільк.	Арк.	№док.	Підпис	Дата	16547 тм – ПЛТ.2		
						Ізоляційні підвіси проводів марки AERO-Z на опорах 35-330 кВ з використанням пресованої арматури. Альбом		
Нач.відділу		Брянцева			19.04	Ізоляційні підвіси проводів AERO-Z для опор ПЛ 220 – 330 кВ	Стадія	Аркуш	Аркушів
Гол.фах.		Каспержинський			19.04		Р	21	81
Н.Контр.		Слепченко			19.04	Підтримуюча дволанцюгова ізолююча підвіска проводу AERO-Z 366-27 до проміжних опор ПЛ 220 кВ	УКРЕНЕРГОМЕРЕЖПРОЕКТ Київська філія 2013		
Інженер		Губатюк			19.04				

Погоджено:

Інв. № од. | Підпис і дата | Зам. інв. №

Формат А3

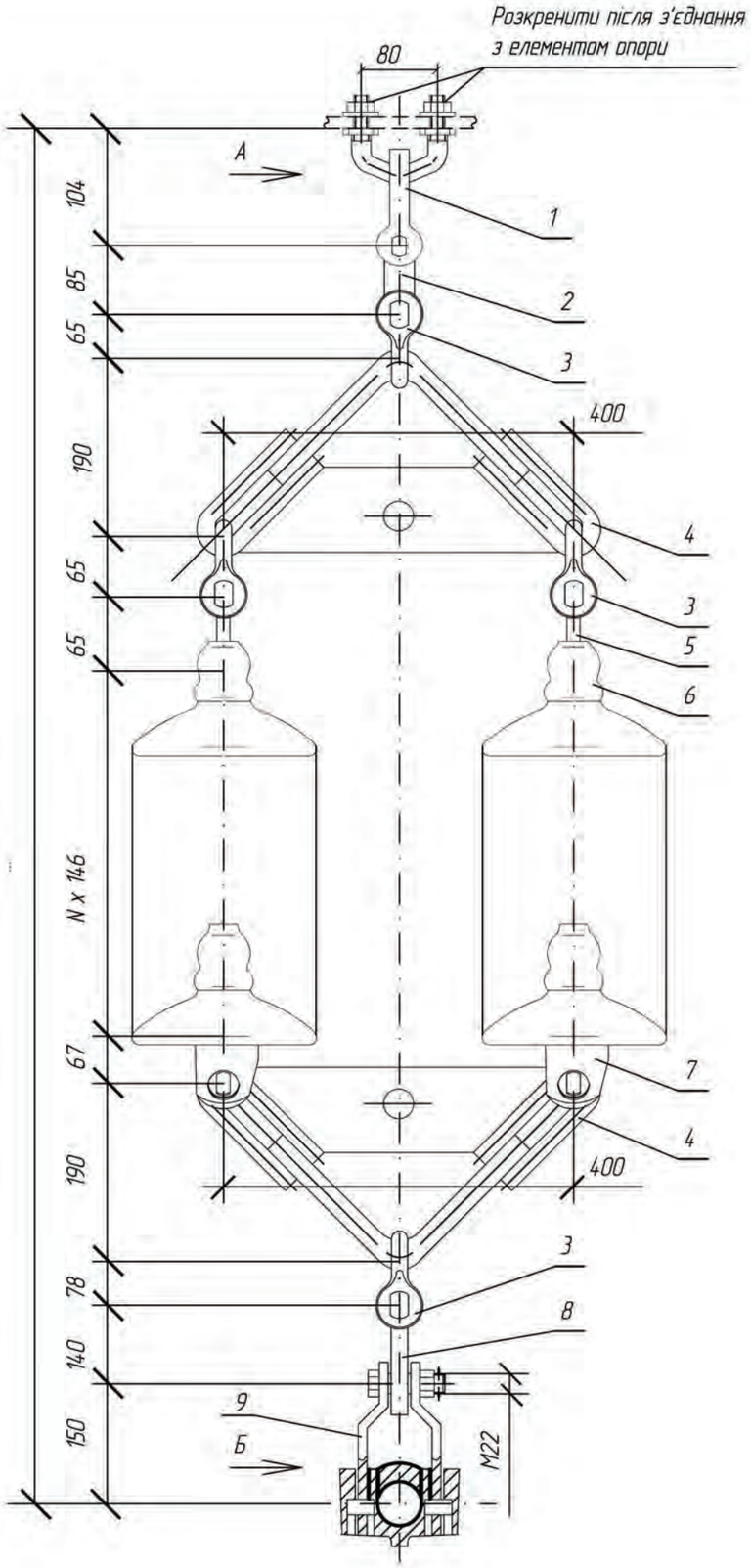

Вид А

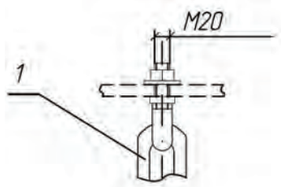

Вид Б

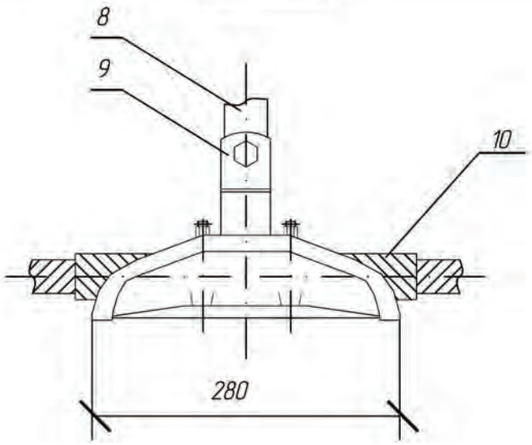

Поз.	Позначення	Найменування	Кіл.	Вага од, кг	Примітка
1	КГП-12-1	Вузол кріплення	1	1,72	
2	ПР-12-6	Ланка проміжна пряма	1	0,94	
3	СК-12-1А	Скоба	4	0,91	
4	2КУ-12-1	Коромисло дволанцюг. унів-не	2	4,66	
5	СР-12-16	Серга	2	0,41	
6	ПС120Б	Ізолятор	N	3,90	
7	УСК-7-16	Вушко спеціальне укорочене	2	1,20	
8	ПРВ-12-1	Ланка проміжна вивернута	1	0,74	
9	AE2D35522B22_RUS	Затискач підтримувальний	1	4,16	
10	ARPLG258263ALx	Протектор	1	2,04	
	Вага арматури, кг			25,78	
	Вага підвісу, кг				

Кількість ізоляторів N приймається згідно ПУЕ

Погоджено:

Інв. № од. | Підпис і дата | Зам. інв. №

Зм.	Кільк.	Арк.	№док.	Підпис	Дата
Нач.відділу		Брянцева			19.04
Гол.фах.		Каспержинський			19.04
Н.Контр.		Слепченко			19.04.13
Інженер		Губатюк			19.04.13

16547 тм – ПЛТ.2

Ізоляційні підвіси проводів марки AERO-Z на опорах 35-330 кВ з використанням пресованої арматури. Альбом

Ізоляційні підвіси проводів AERO-Z для опор ПЛ 220 – 330 кВ

Стадія	Аркуш	Аркушів
Р	22	81

Підтримуюча дволанцюгова ізолююча підвіска проводу AERO-Z 455-27 до проміжних опор ПЛ 220 кВ

УКРЕНЕРГОМЕРЕЖПРОЕКТ
Київська філія
2013

Формат А3

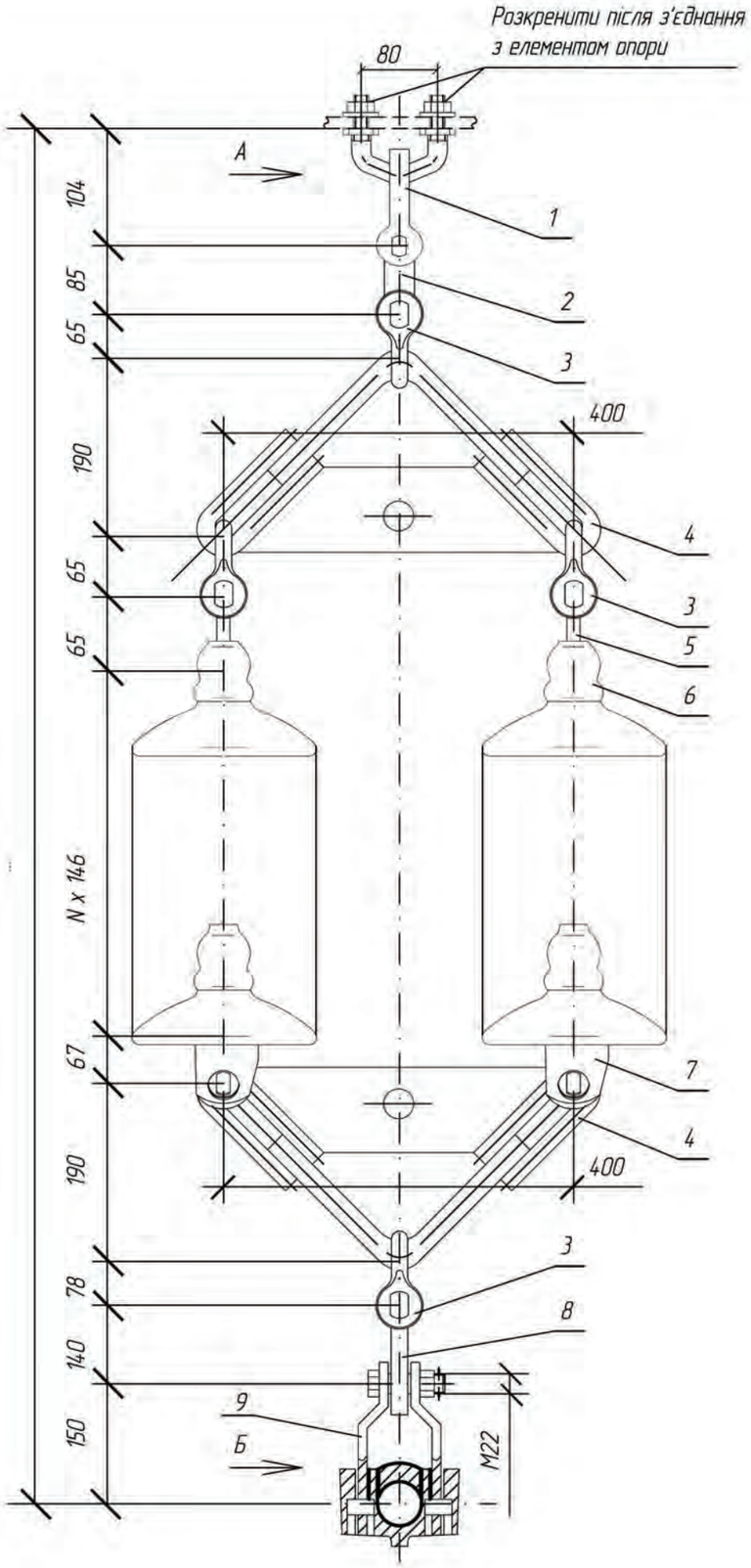

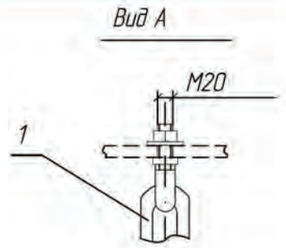

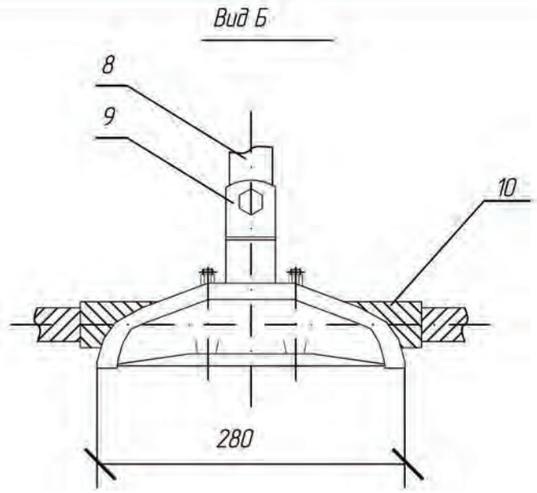

Поз.	Позначення	Найменування	Кіл.	Вага од, кг	Примітка
1	КГП-12-1	Вузол кріплення	1	1,72	
2	ПР-12-6	Ланка проміжна пряма	1	0,94	
3	СК-12-1А	Скоба	4	0,91	
4	2КУ-12-1	Коромисло дволанцюг. унів-не	2	4,66	
5	СР-12-16	Серга	2	0,41	
6	ПС120Б	Ізолятор	N	3,90	
7	УСК-7-16	Вушко спеціальне укорочене	2	1,20	
8	ПРВ-12-1	Ланка проміжна вивернута	1	0,74	
9	AE2D35522B22_RUS	Затискач підтримувальний	1	4,16	
10	ARPLG258263ALx	Протектор	1	2,04	
	Вага арматури, кг			25,78	
	Вага підвісу, кг				

1. Даний тип підвіски можливий для застосування у разі погодження з територіальною енергосистемою
2. Кількість ізоляторів N приймається згідно ПУЕ

Погоджено:

Інв. № од. | Підпис і дата | Зам. інв. №

Зм.	Кільк.	Арк.	№док.	Підпис	Дата	16547 тм – ПЛТ.2			
						Ізоляційні підвіси проводів марки AERO-Z на опорах 35-330 кВ з використанням пресованої арматури. Альбом			
Нач.відділу		Брянцева			19.04	Ізоляційні підвіси проводів AERO-Z для опор ПЛ 220 – 330 кВ	Стадія	Аркуш	Аркушів
Гол.фах.		Каспержинський			19.04		Р	23	81
Н.Контр.		Слепченко			19.04.13	Підтримуюча дволанцюгова ізолююча підвіска проводу AERO-Z 455-27 до проміжних опор ПЛ 330 кВ	УКРЕНЕРГОМЕРЕЖПРОЕКТ Київська філія 2013		
Інженер		Губатюк			19.04.13				

Формат А3

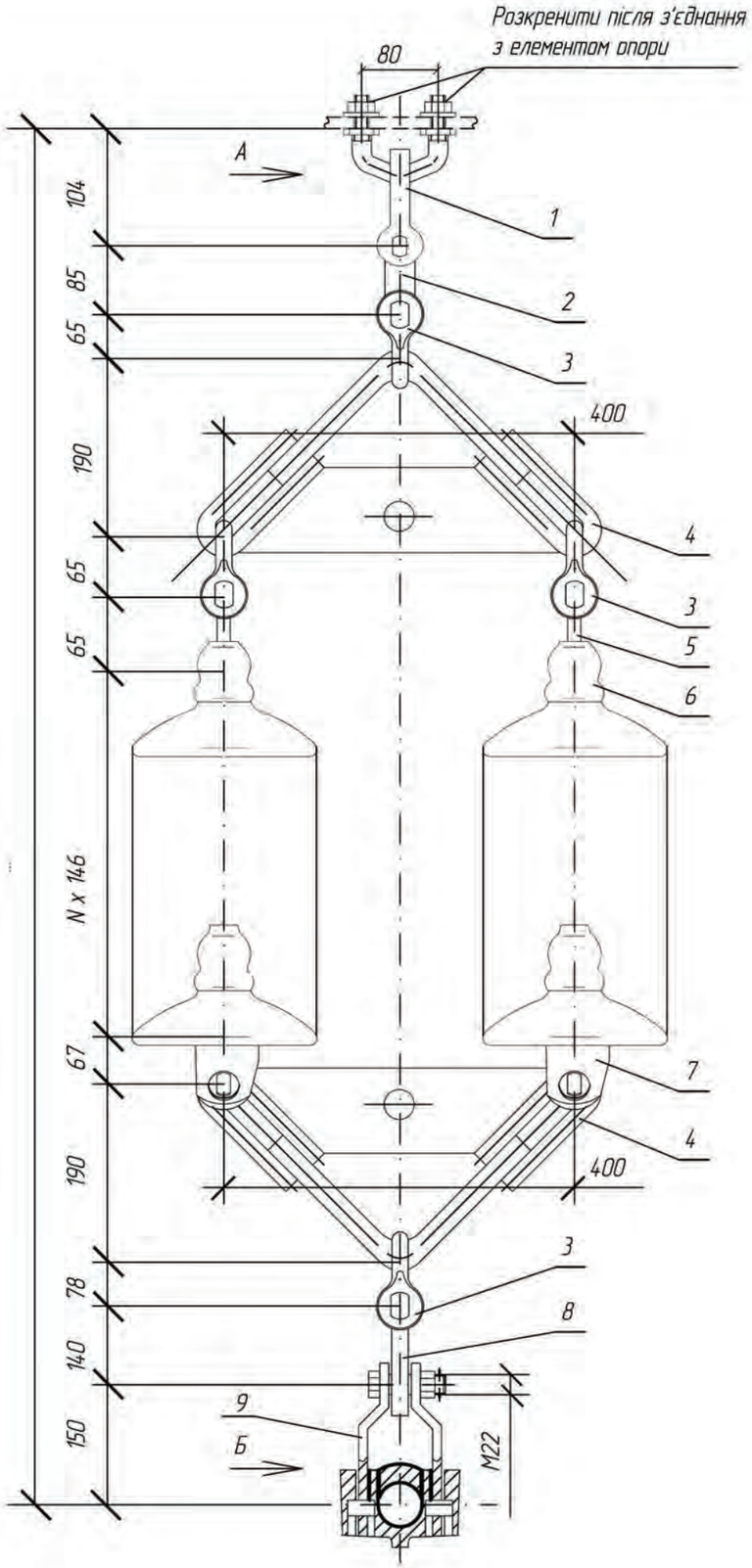

Вид А

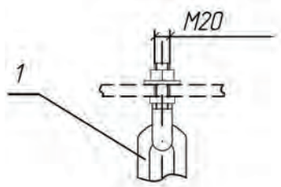

Вид Б

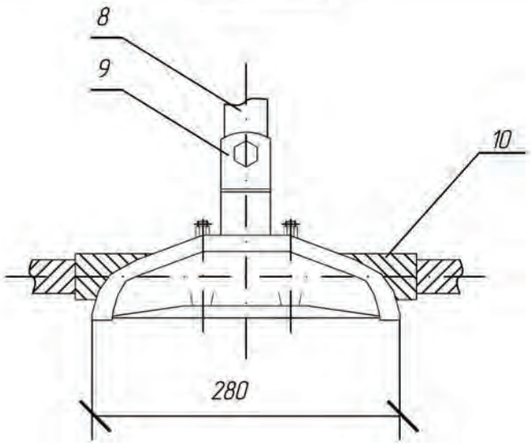

Поз.	Позначення	Найменування	Кіл.	Вага од, кг	Примітка
1	КГП-12-1	Вузол кріплення	1	1,72	
2	ПР-12-6	Ланка проміжна пряма	1	0,94	
3	СК-12-1А	Скоба	4	0,91	
4	2КУ-12-1	Коромисло дволанцюг. унів-не	2	4,66	
5	СР-12-16	Серга	2	0,41	
6	ПС120Б	Ізолятор	N	3,90	
7	УСК-7-16	Вушко спеціальне укорочене	2	1,20	
8	ПРВ-12-1	Ланка проміжна вивернута	1	0,74	
9	AE2D35522B22_RUS	Затискач підтримувальний	1	4,16	
10	ARPLG263279ALx	Протектор	1	2,05	
Вага арматури, кг				25,79	
Вага підвісу, кг					

Кількість ізоляторів N приймається згідно ПУЕ

Зм.	Кільк.	Арк.	№док.	Підпис	Дата	16547 тм – ПЛТ.2		
						Ізоляційні підвіси проводів марки AERO-Z на опорах 35-330 кВ з використанням пресованої арматури. Альбом		
Нач.відділу		Брянцева			19.04	Ізоляційні підвіси проводів AERO-Z для опор ПЛ 220 – 330 кВ	Стадія	Аркуш	Аркушів
Гол.фах.		Каспержинський			19.04		Р	24	81
Н.Контр.		Слепченко			19.04.13	Підтримуюча дволанцюгова ізолююча підвіска проводу AERO-Z 504-22 до проміжних опор ПЛ 220 кВ	УКРЕНЕРГОМЕРЕЖПРОЕКТ Київська філія 2013		
Інженер		Губатюк			19.04.13				

Погоджено:

Інв. № од. | Підпис і дата | Зам. інв. №

Формат А3

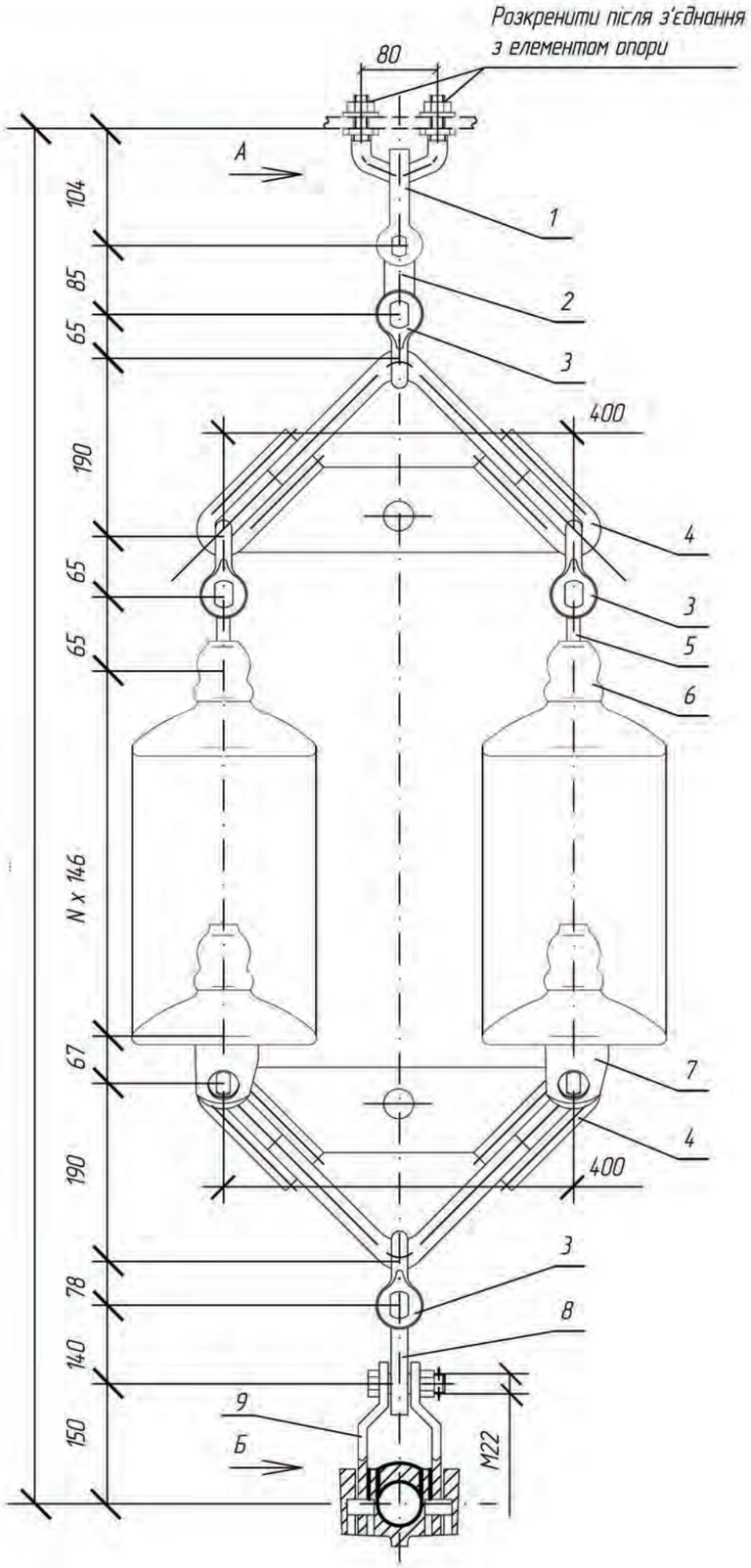

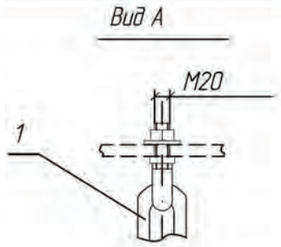

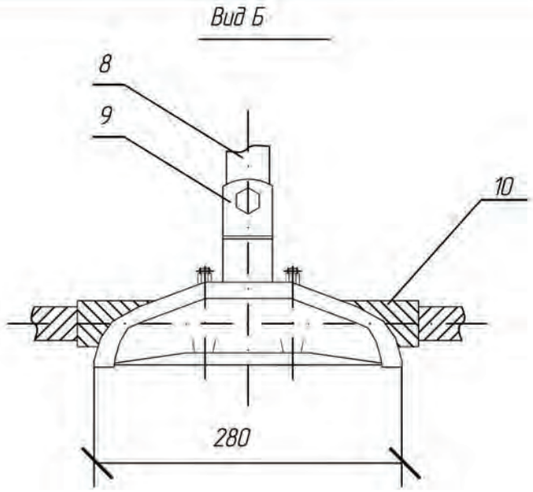

Поз.	Позначення	Найменування	Кіл.	Вага од, кг	Примітка
1	КГП-12-1	Вузол кріплення	1	1,72	
2	ПР-12-6	Ланка проміжна пряма	1	0,94	
3	СК-12-1А	Скоба	4	0,91	
4	2КУ-12-1	Коромисло дволанцюг. унів-не	2	4,66	
5	СР-12-16	Серга	2	0,41	
6	ПС120Б	Ізолятор	N	3,90	
7	УСК-7-16	Вушко спеціальне укорочене	2	1,20	
8	ПРВ-12-1	Ланка проміжна вивернута	1	0,74	
9	AE2D35522B22_RUS	Затискач підтримувальний	1	4,16	
10	ARPLG263279ALx	Протектор	1	2,05	
	Вага арматури, кг			25,79	
	Вага підвісу, кг				

1. Даний тип підвіски можливий для застосування у разі погодження з територіальною енергосистемою
2. Кількість ізоляторів N приймається згідно ПУЕ

Погоджено:

Інв. № од. | Підпис і дата | Зам. інв. №

Зм.	Кільк.	Арк.	№док.	Підпис	Дата	16547 тм – ПЛТ.2			
						Ізоляційні підвіси проводів марки AERO-Z на опорах 35-330 кВ з використанням пресованої арматури. Альбом			
Нач.відділу		Брянцева			19.04	Ізоляційні підвіси проводів AERO-Z для опор ПЛ 220 – 330 кВ	Стадія	Аркуш	Аркушів
Гол.фах.		Каспержинський			19.04		Р	25	81
Н.Контр.		Слепченко			19.04.13	Підтримуюча дволанцюгова ізолююча підвіска проводу AERO-Z 504-ZZ до проміжних опор ПЛ 330 кВ	УКРЕНЕРГОМЕРЕЖПРОЕКТ Київська філія 2013		
Інженер		Губатюк			19.04.13				

Формат А3

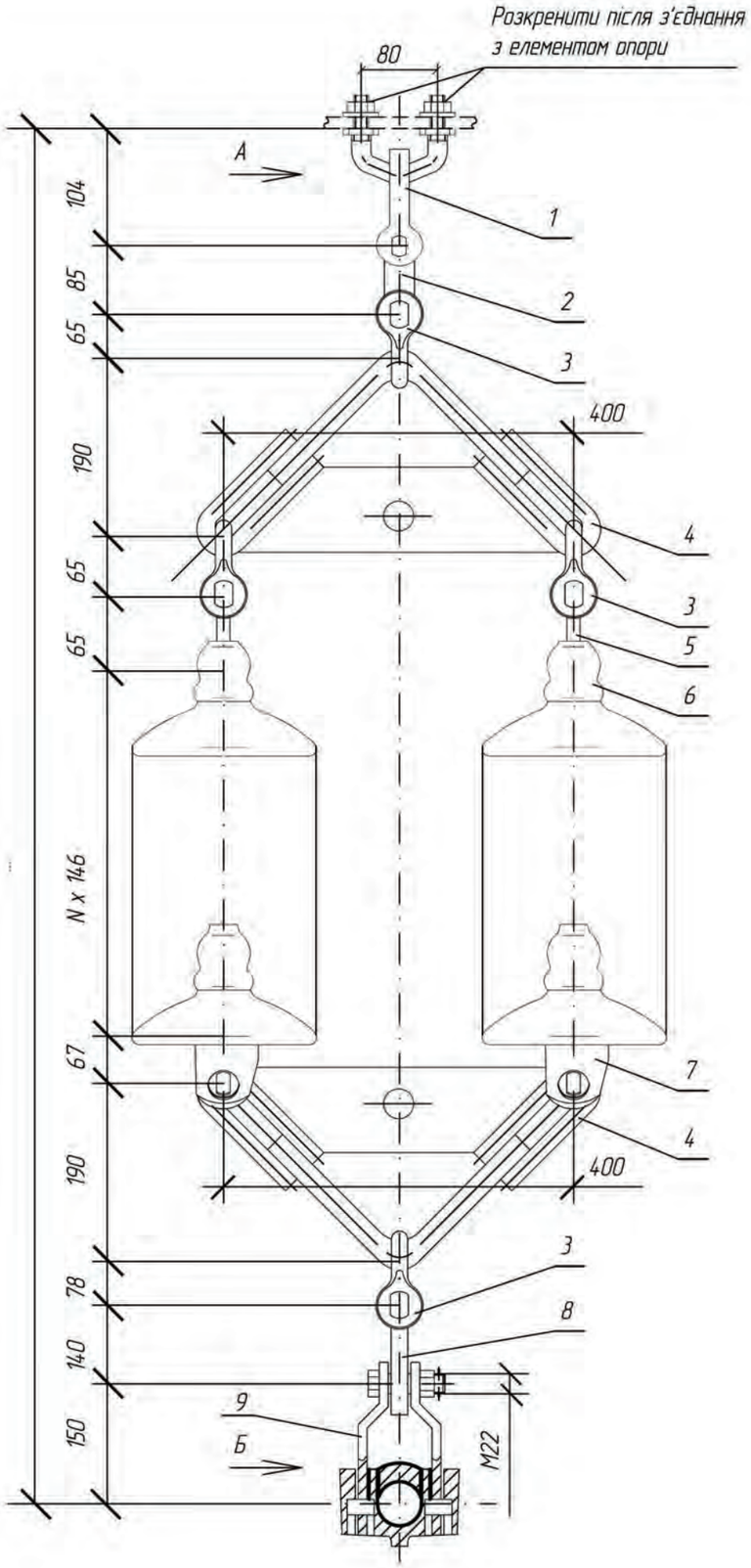

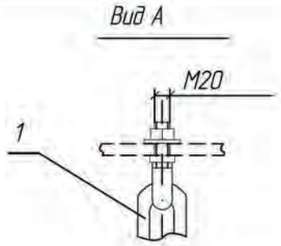

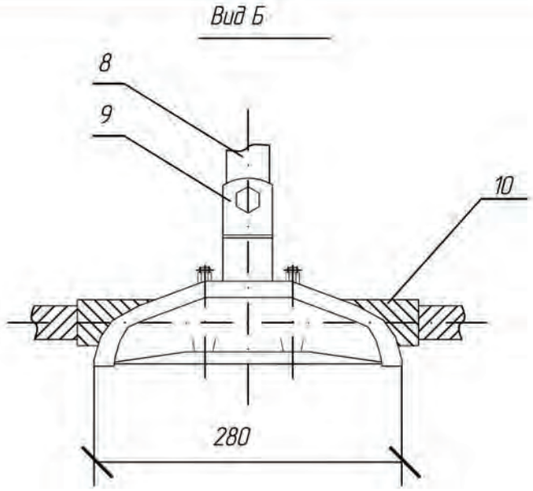

Поз.	Позначення	Найменування	Кіл.	Вага од, кг	Примітка
1	КГП-12-1	Вузол кріплення	1	1,72	
2	ПР-12-6	Ланка проміжна пряма	1	0,94	
3	СК-12-1А	Скоба	4	0,91	
4	2КУ-12-1	Коромисло дволанцюг. унів-не	2	4,66	
5	СР-12-16	Серга	2	0,41	
6	ПС120Б	Ізолятор	N	3,90	
7	УСК-7-16	Вушко спеціальне укорочене	2	1,20	
8	ПРВ-12-1	Ланка проміжна вивернута	1	0,74	
9	AE2D35522B22_RUS	Затискач підтримувальний	1	4,16	
10	ARPLG279289ALx	Протектор	1	2,20	
	Вага арматури, кг			25,94	
	Вага підвісу, кг				

Кількість ізоляторів N приймається згідно ПУЕ

Погоджено:

Інв. № од.

Підпис і дата

Зам. інв. №

Зм.	Кільк.	Арк.	№док.	Підпис	Дата
Нач.відділу		Брянцева			19.04
Гол.фах.		Каспержинський			19.04
Н.Контр.		Слепченко			19.04.13
Інженер		Губатюк			19.04.13

16547 тм – ПЛТ.2

Ізоляційні підвіси проводів марки AERO-Z на опорах 35-330 кВ з використанням пресованої арматури. Альбом

Ізоляційні підвіси проводів AERO-Z для опор ПЛ 220 – 330 кВ

Стадія	Аркуш	Аркушів
Р	26	81

Підтримуюча дволанцюгова ізолююча підвіска проводу AERO-Z 538-27 до проміжних опор ПЛ 220 кВ

УКРЕНЕРГОМЕРЕЖПРОЕКТ
Київська філія
2013

Формат А3

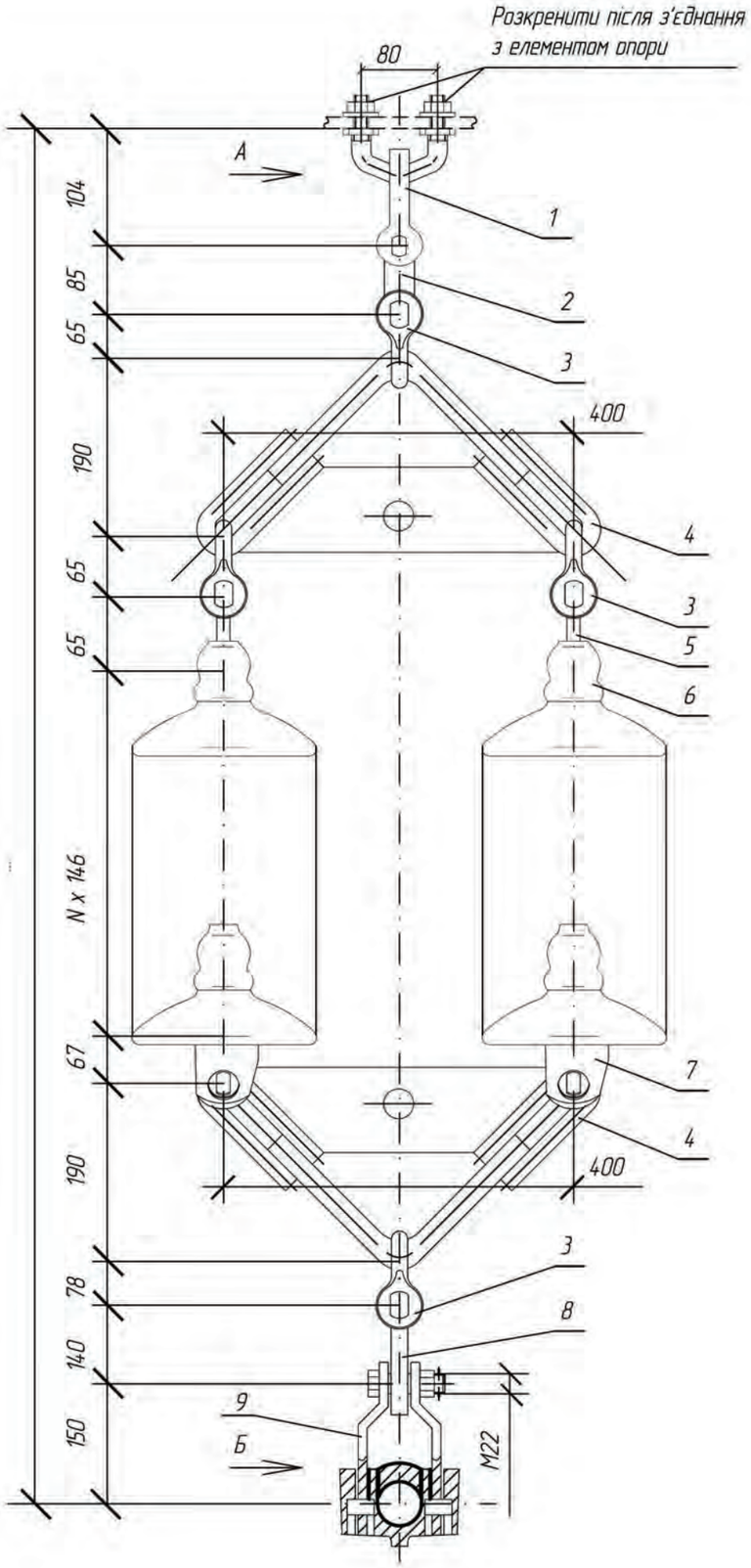

Вид А

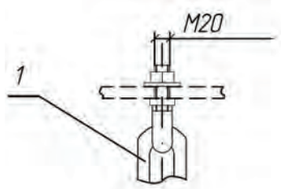

Вид Б

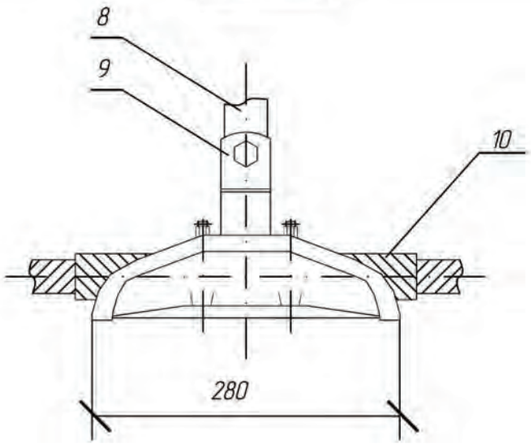

Поз.	Позначення	Найменування	Кіл.	Вага од, кг	Примітка
1	КГП-12-1	Вузол кріплення	1	1,72	
2	ПР-12-6	Ланка проміжна пряма	1	0,94	
3	СК-12-1А	Скоба	4	0,91	
4	2КУ-12-1	Коромисло дволанцюг. унів-не	2	4,66	
5	СР-12-16	Серга	2	0,41	
6	ПС120Б	Ізолятор	N	3,90	
7	УСК-7-16	Вушко спеціальне укорочене	2	1,20	
8	ПРВ-12-1	Ланка проміжна вивернута	1	0,74	
9	AE2D35522B22_RUS	Затискач підтримувальний	1	4,16	
10	ARPLG279289ALx	Протектор	1	2,20	
	Вага арматури, кг			25,94	
	Вага підвісу, кг				

1. Даний тип підвіски можливий для застосування у разі погодження з територіальною енергосистемою
2. Кількість ізоляторів N приймається згідно ПУЕ

Погоджено:

Інв. № од. | Підпис і дата | Зам. інв. №

Зм.	Кільк.	Арк.	№док.	Підпис	Дата	16547 тм – ПЛТ.2			
						Ізоляційні підвіси проводів марки AERO-Z на опорах 35-330 кВ з використанням пресованої арматури. Альбом			
Нач.відділу		Брянцева			19.04	Ізоляційні підвіси проводів AERO-Z для опор ПЛ 220 – 330 кВ	Стадія	Аркуш	Аркушів
Гол.фах.		Каспержинський			19.04		Р	27	81
Н.Контр.		Слепченко			19.04.13	Підтримуюча дволанцюгова ізолююча підвіска проводу AERO-Z 538-2Z до проміжних опор ПЛ 330 кВ	УКРЕНЕРГОМЕРЕЖПРОЕКТ Київська філія 2013		
Інженер		Губатюк			19.04.13				

Формат А3

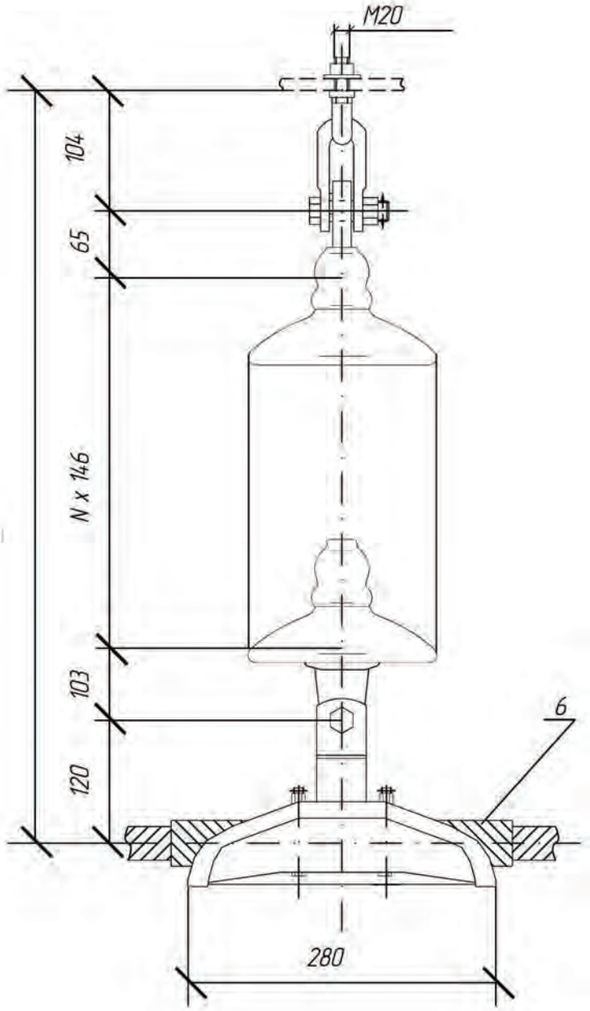

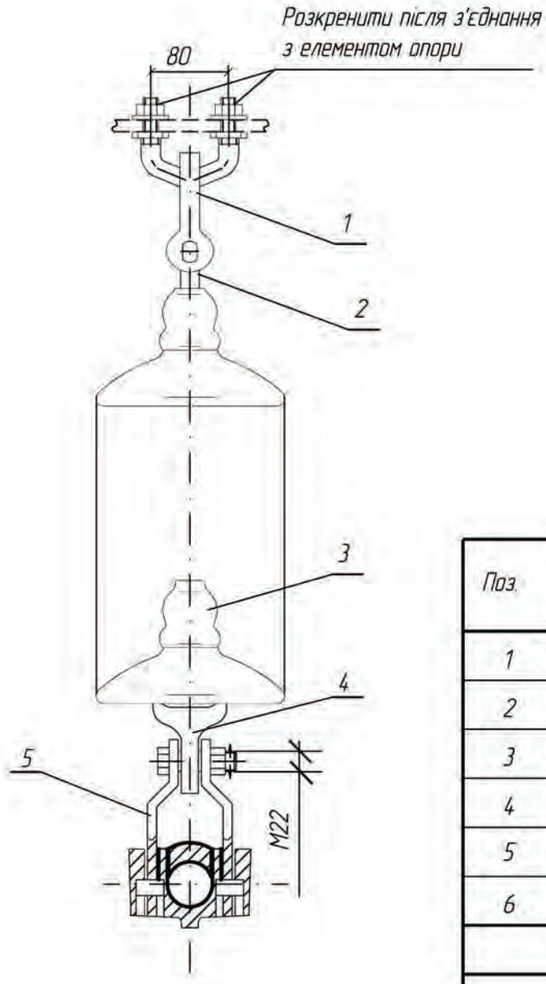

Поз.	Позначення	Найменування	Кіл.	Вага од, кг	Примітка
1	КГП-12-1	Вузел кріплення	1	1,72	
2	СР-12-16	Серга	1	0,41	
3	ПС120Б	Ізолятор	N	3,90	
4	У1-12-16	Вушко однолапчасте	1	1,05	
5	AE2D25382B22_RUS	Зажим підтримуючий	1	3,36	
6	ARPLG230236ALx	Протектор	1	1,20	
	Вага арматури, кг			7,74	
	Вага підвісу, кг				

Кількість ізоляторів N приймається згідно ПУЕ

Погоджено:

Інв. № од. | Підпис і дата | Зам. інв. №

Зм.	Кільк.	Арк.	№док.	Підпис	Дата
Нач.відділу		Брянцева			19.04
Гол.фах.		Каспержинський			19.04
Н.Контр.		Слєпченко			19.04.13
Інженер		Губатюк			19.04.13

16547 тм – ПЛТ.2

Ізоляційні підвіси проводів марки AERO-Z на опорах 35-330 кВ з використанням пресованої арматури. Альбом

Ізоляційні підвіси проводів AERO-Z для опор ПЛ 220 – 330 кВ

Стадія	Аркуш	Аркушів
Р	28	81

Підвіска одноланцюгова ізолююча підвіска проводу AERO-Z 366-22 до опор ПЛ 220 кВ для відтягування шлейфу

УКРЕНЕРГОМЕРЕЖПРОЕКТ
Київська філія
2013

Формат А3

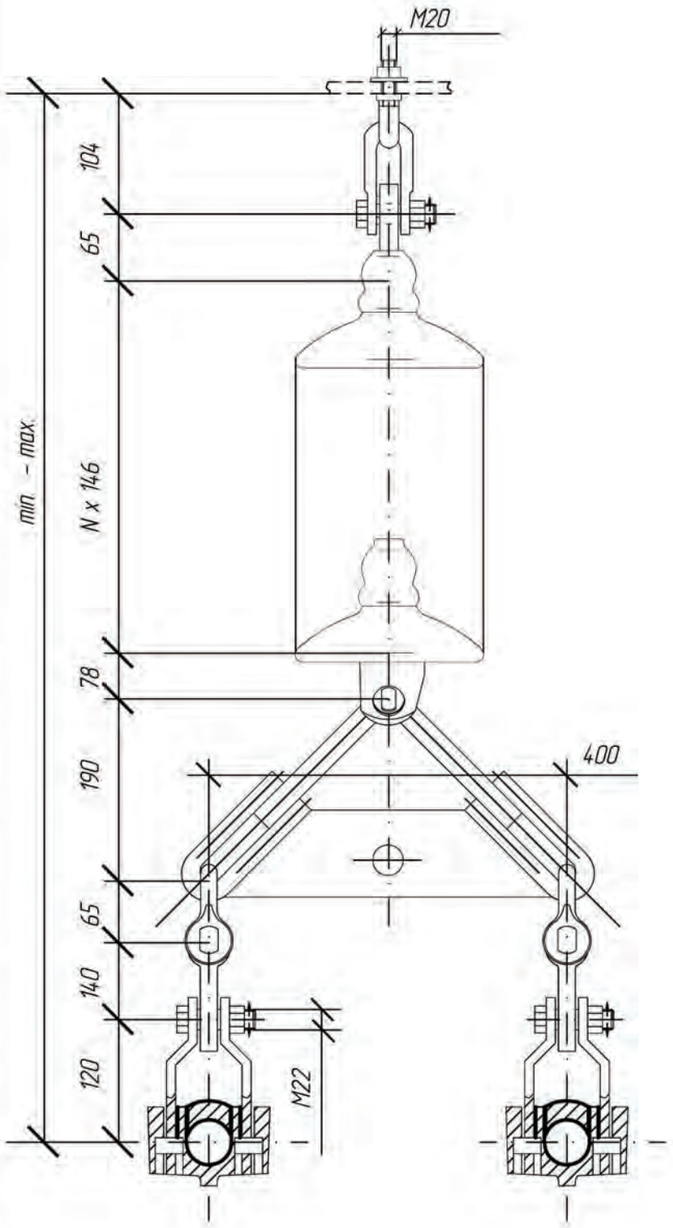

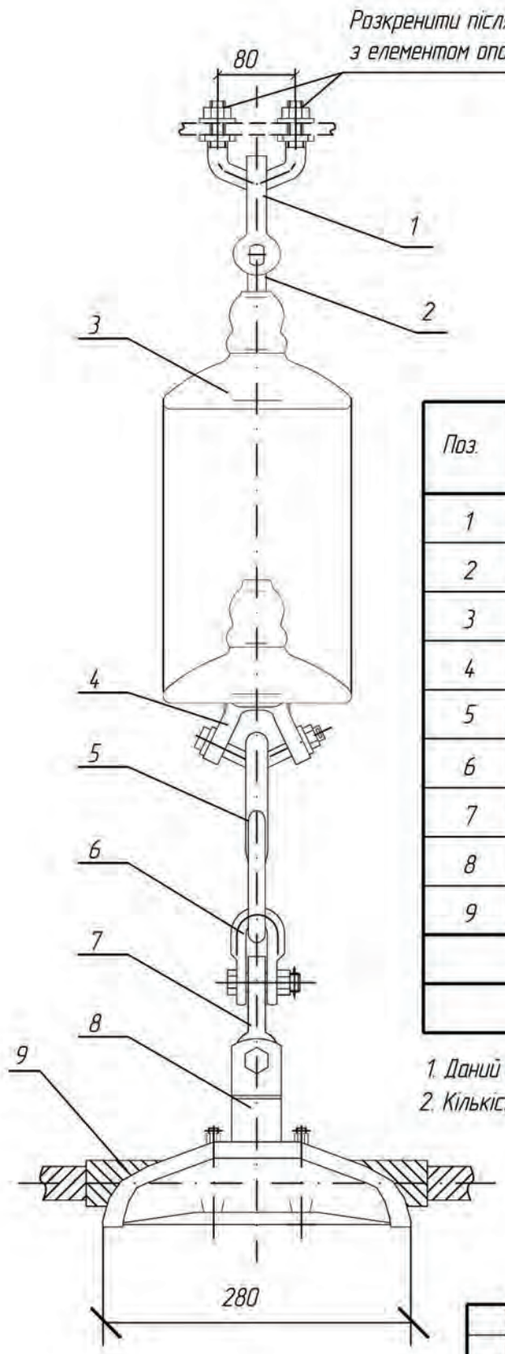

Поз.	Позначення	Найменування	Кіл.	Вага од, кг	Примітка
1	КГП-12-1	Вузол кріплення	1	1,72	
2	СР-12-16	Серга	1	0,41	
3	ПС120Б	Ізолятор	N	3,90	
4	УСК-12-16	Вушко спеціальне укорочене	1	2,10	
5	2КУ-12-1	Коромисло дволанцюг. унів-не	1	4,66	
6	СК-12-1А	Скоба	1	0,91	
7	ПРВ-12-1	Ланка проміжна вивернута	2	0,74	
8	AE2D25382B22_RUS	Затискач підтримувальний	2	3,36	
9	ARPLG230236ALx	Протектор	2	1,20	
	Вага арматури, кг			20,4	
	Вага підвісу, кг				

1. Даний тип підвіски можливий для застосування у разі погодження з територіальною енергосистемою
2. Кількість ізоляторів N приймається згідно ПУЕ

Погоджено:

Інв. № ор. | Підпис і дата | Зам. інв. №

Зм.	Кільк.	Арк.	№док.	Підпис	Дата
Нач.відділу		Брянцева			19.04
Гол.фах.		Каспержинський			19.04
Н.Контр.		Слєпченко			19.04
Інженер		Губатюк			19.04

16547 тм – ПЛТ.2

Ізоляційні підвіси проводів марки AERO-Z на опорах 35-330 кВ з використанням пресованої арматури. Альбом

Ізоляційні підвіси проводів AERO-Z для опор ПЛ 220 – 330 кВ	Стадія	Аркуш	Аркушів
	Р	29	81
Підвіска одноланцюгова ізолююча проводу AERO-Z 366-22 з двома проводами у фазі до анкерно-кутових опор ПЛ 220 кВ для відтягування шлейфу	УКРЕНЕРГОМЕРЕЖПРОЕКТ Київська філія 2013		

Формат А3

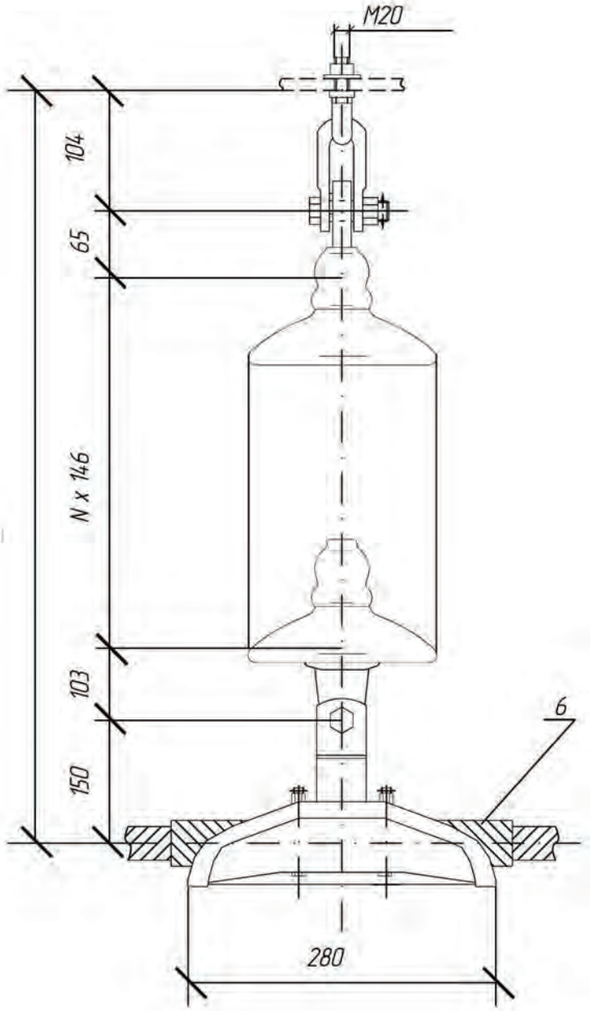

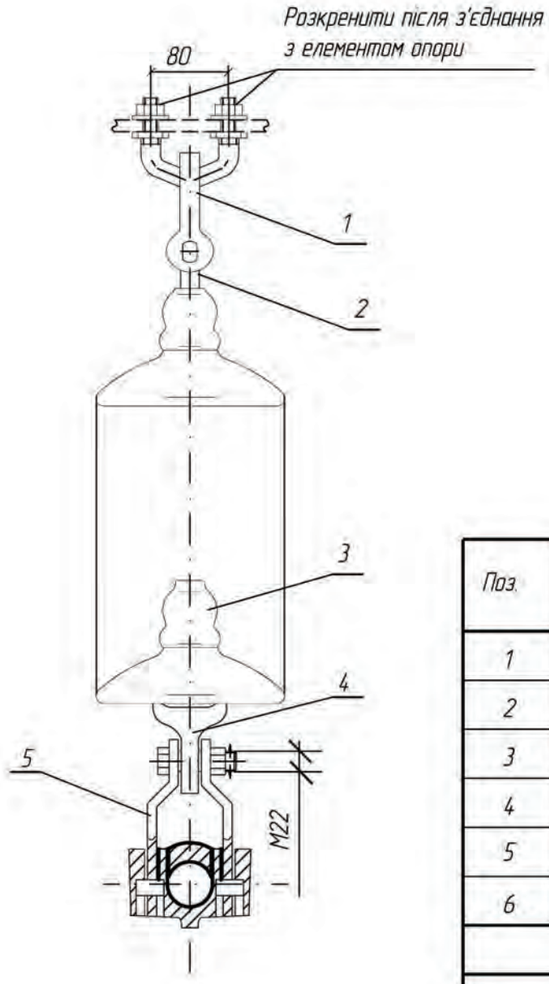

Поз.	Позначення	Найменування	Кіл.	Вага од, кг	Примітка
1	КГП-12-1	Вузок кріплення	1	1,72	
2	СР-12-16	Серга	1	0,41	
3	ПС120Б	Ізолятор	N	3,90	
4	У1-12-16	Вушко однолапчасте	1	1,05	
5	AE2D35522B22_RUS	Зажим підтримуючий	1	4,16	
6	ARPLG258263ALx	Протектор	1	2,04	
	Вага арматури, кг			9,38	
	Вага підвісу, кг				

Кількість ізоляторів N приймається згідно ПУЕ

Погоджено:

Інв. № од. | Підпис і дата | Зам. інв. №

Зм.	Кільк.	Арк.	№док.	Підпис	Дата
Нач.відділу		Брянцева			19.04
Гол.фах.		Каспержинський			19.04
Н.Контр.		Слєпченко			19.04.13
Інженер		Губатюк			19.04.13

16547 тм – ПЛТ.2

Ізоляційні підвіси проводів марки AERO-Z на опорах 35-330 кВ з використанням пресованої арматури. Альбом

Ізоляційні підвіси проводів AERO-Z для опор ПЛ 220 – 330 кВ

Стадія	Аркуш	Аркушів
Р	30	81

Підвіска одноланцюгова ізолюючa проводу AERO-Z 455-22 до анкерно-кутових опор ПЛ 220 кВ для відтягування шлейфу

УКРЕНЕРГОМЕРЕЖПРОЕКТ
Київська філія
2013

Формат А3

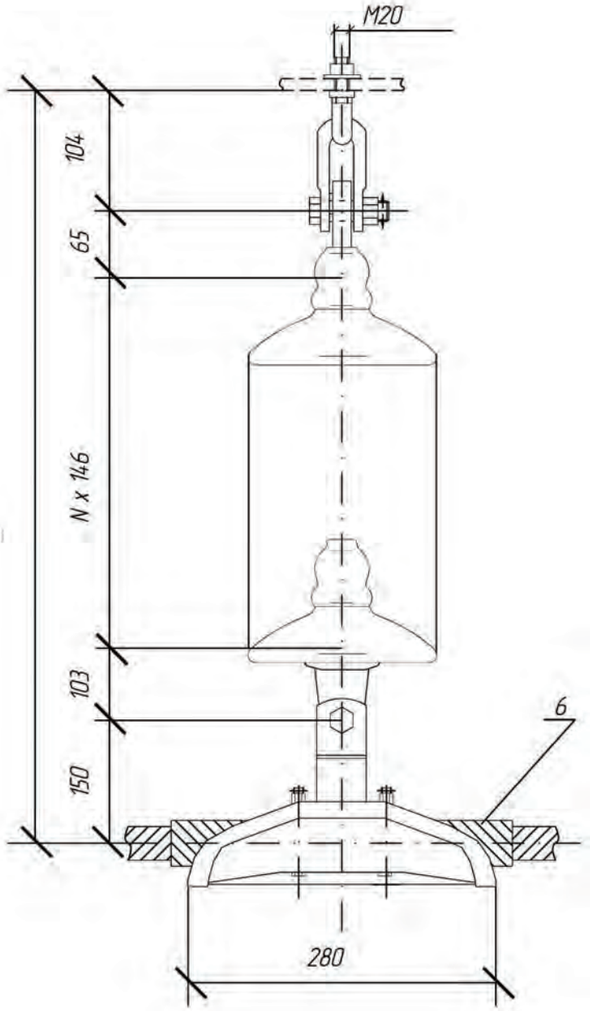

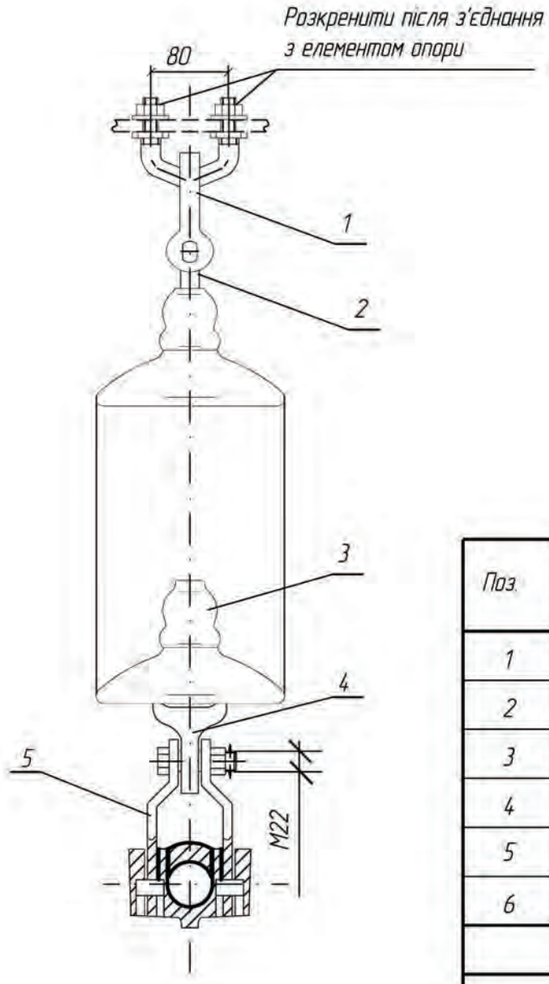

Поз.	Позначення	Найменування	Кіл.	Вага од, кг	Примітка
1	КГП-12-1	Вузол кріплення	1	1,72	
2	СР-12-16	Серга	1	0,41	
3	ПС120Б	Ізолятор	N	3,90	
4	У1-12-16	Вушко однолапчасте	1	1,05	
5	AE2D35522B22_RUS	Затискач підтримувальний	1	4,16	
6	ARPLG263279ALx	Протектор	1	2,05	
	Вага арматури, кг			9,39	
	Вага підвісу, кг				

Кількість ізоляторів N приймається згідно ПУЕ

Погоджено:

Інв. № од. | Підпис і дата | Зам. інв. №

Зм.	Кільк.	Арк.	№док.	Підпис	Дата
Нач.відділу		Брянцева			19.04
Гол.фах.		Каспержинський			19.04
Н.Контр.		Слєпченко			19.04.13
Інженер		Губатюк			19.04.13

16547 тм – ПЛТ.2

Ізоляційні підвіси проводів марки AERO-Z на опорах 35-330 кВ з використанням пресованої арматури. Альбом

Ізоляційні підвіси проводів AERO-Z для опор ПЛ 220 – 330 кВ

Стадія	Аркуш	Аркушів
Р	31	81

Підвіска одноланцюгова ізолюючa проводу AERO-Z 504-ZZ до анкерно-кутових опор ПЛ 220 кВ для відтягування шлейфу

УКРЕНЕРГОМЕРЕЖПРОЕКТ
Київська філія
2013

Формат А3

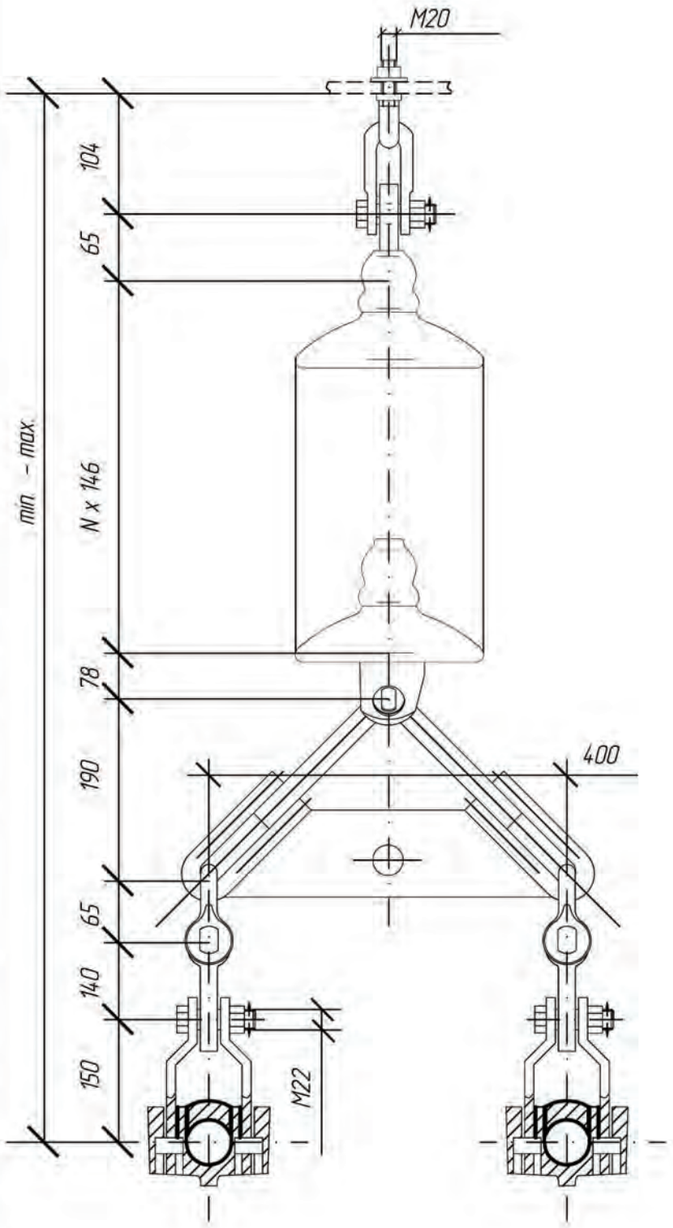

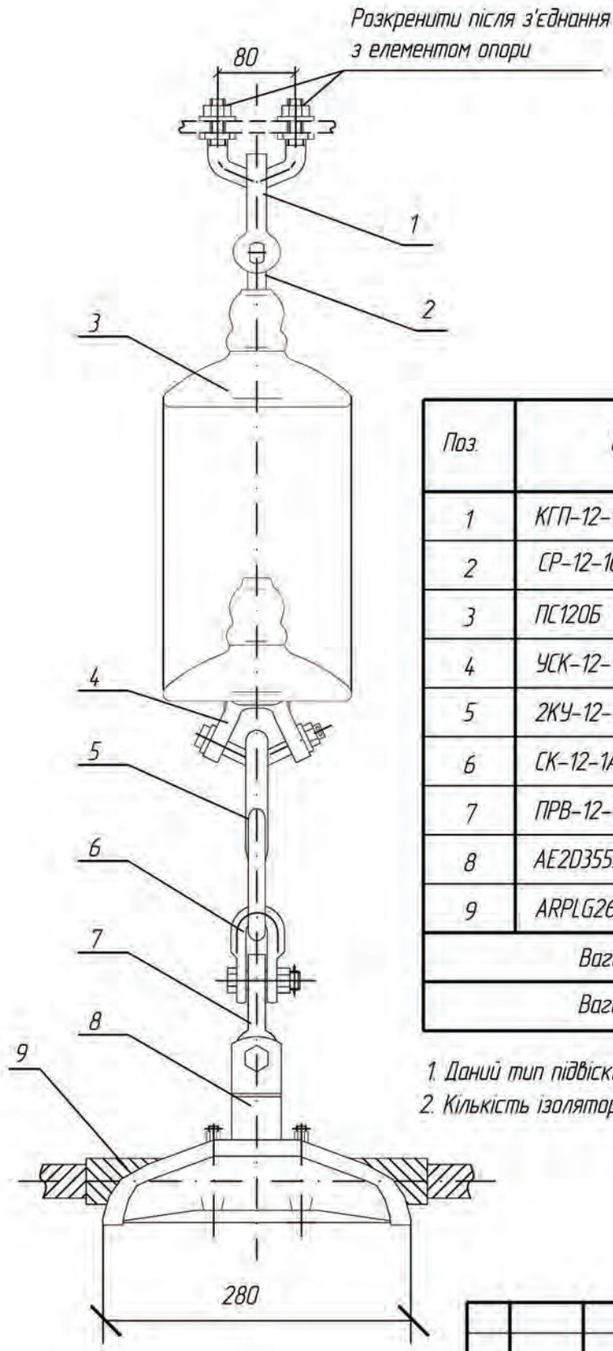

Поз.	Позначення	Найменування	Кіл.	Вага од, кг	Примітка
1	КГП-12-1	Вузол кріплення	1	1,72	
2	СР-12-16	Серга	1	0,41	
3	ПС120Б	Ізолятор	N	3,90	
4	УСК-12-16	Вушко спеціальне укорочене	1	2,10	
5	2КУ-12-1	Коромисло дволанцюг. унів-не	1	4,66	
6	СК-12-1А	Скоба	1	0,91	
7	ПРВ-12-1	Ланка проміжна вивернута	2	0,74	
8	AE2D35522B22_RUS	Затискач підтримувальний	2	4,16	
9	ARPLG263279ALx	Протектор	2	2,05	
	Вага арматури, кг			23,7	
	Вага підвісу, кг				

1. Даний тип підвіски можливий для застосування у разі погодження з територіальною енергосистемою
2. Кількість ізоляторів N приймається згідно ПУЕ

Погоджено:

Інв. № орг. | Підпис і дата | Зам. інв. №

Зм.	Кільк.	Арк.	№док.	Підпис	Дата
Нач.відділу		Брянцева			19.04
Гол.фах.		Каспержинський			19.04
Н.Контр.		Слєпченко			19.04
Інженер		Губатюк			19.04

16547 тм – ПЛТ.2

Ізоляційні підвіси проводів марки AERO-Z на опорах 35-330 кВ з використанням пресованої арматури. Альбом

Ізоляційні підвіси проводів AERO-Z для опор ПЛ 220 – 330 кВ

Стадія	Аркуш	Аркушів
Р	32	81

Підвіска одноланцюгова ізолююча проводу AERO-Z 504-2Z з двома проводами у фазі до анкерно-кутових опор ПЛ 220 кВ для відтягування шлейфу

УКРЕНЕРГОМЕРЕЖПРОЕКТ
Київська філія
2013

Формат А3

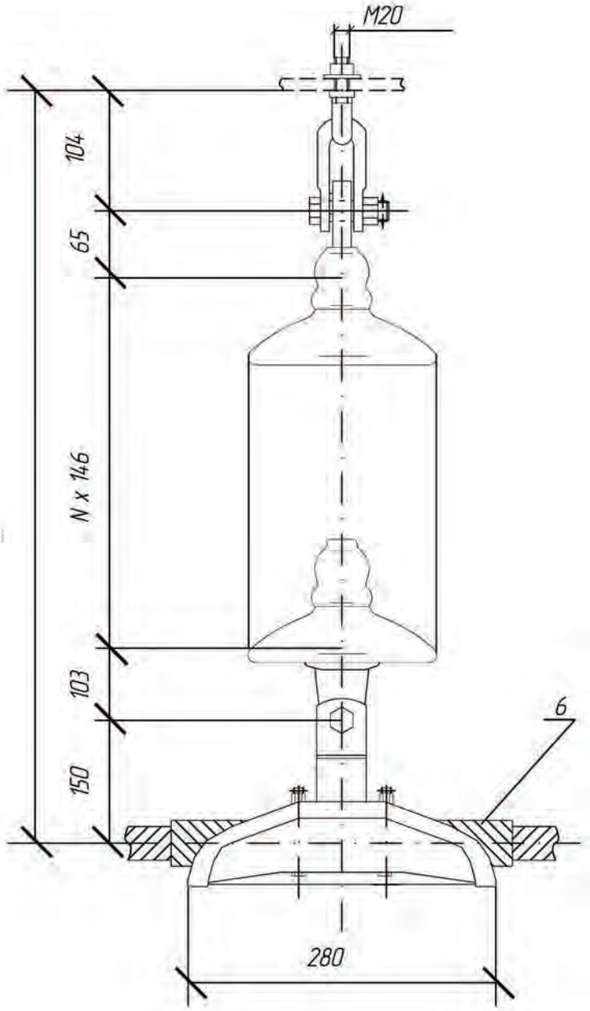

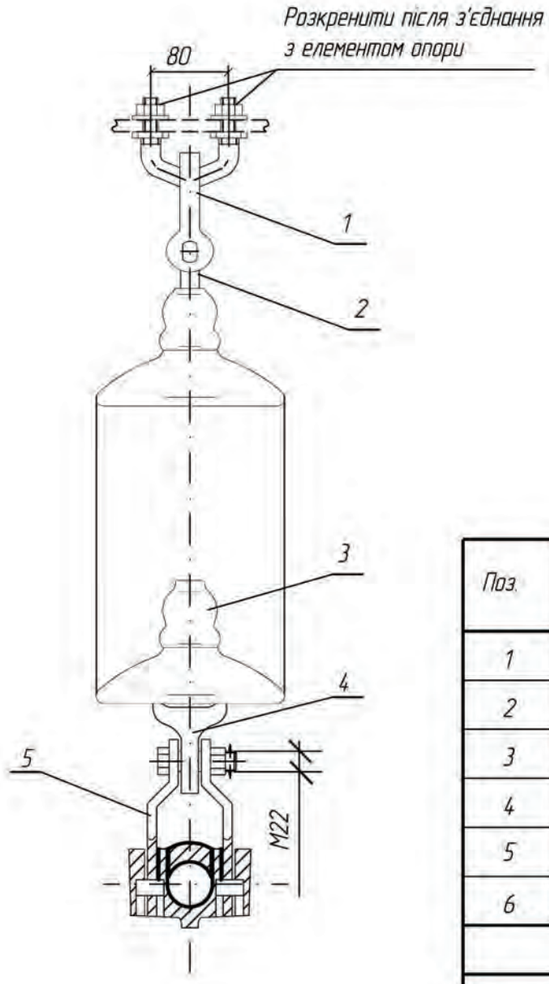

Поз.	Позначення	Найменування	Кіл.	Вага од, кг	Примітка
1	КГП-12-1	Вузол кріплення	1	1,72	
2	СР-12-16	Серга	1	0,41	
3	ПС120Б	Ізолятор	N	3,90	
4	У1-12-16	Вушко однолапчасте	1	1,05	
5	AE2D35522B22_RUS	Затискач підтримуючий	1	4,16	
6	ARPLG279289ALx	Протектор	1	2,20	
	Вага арматури, кг			9,54	
	Вага підвісу, кг				

Кількість ізоляторів N приймається згідно ПУЕ

Погоджено:

Інв. № од. | Підпис і дата | Зам. інв. №

Зм.	Кільк.	Арк.	№док.	Підпис	Дата
Нач.відділу		Брянцева			19.04
Гол.фах.		Каспержинський			19.04
Н.Контр.		Слєпченко			19.04.13
Інженер		Губатюк			19.04.13

16547 тм – ПЛТ.2

Ізоляційні підвіси проводів марки AERO-Z на опорах 35-330 кВ з використанням пресованої арматури. Альбом

Ізоляційні підвіси проводів AERO-Z для опор ПЛ 220 – 330 кВ

Стадія	Аркуш	Аркушів
Р	33	81

Підвіска одноланцюгова ізолюючa проводу AERO-Z 538-27 до анкерно-кутових опор ПЛ 220 кВ для відтягування шлейфу

УКРЕНЕРГОМЕРЕЖПРОЕКТ
Київська філія
2013

Формат А3

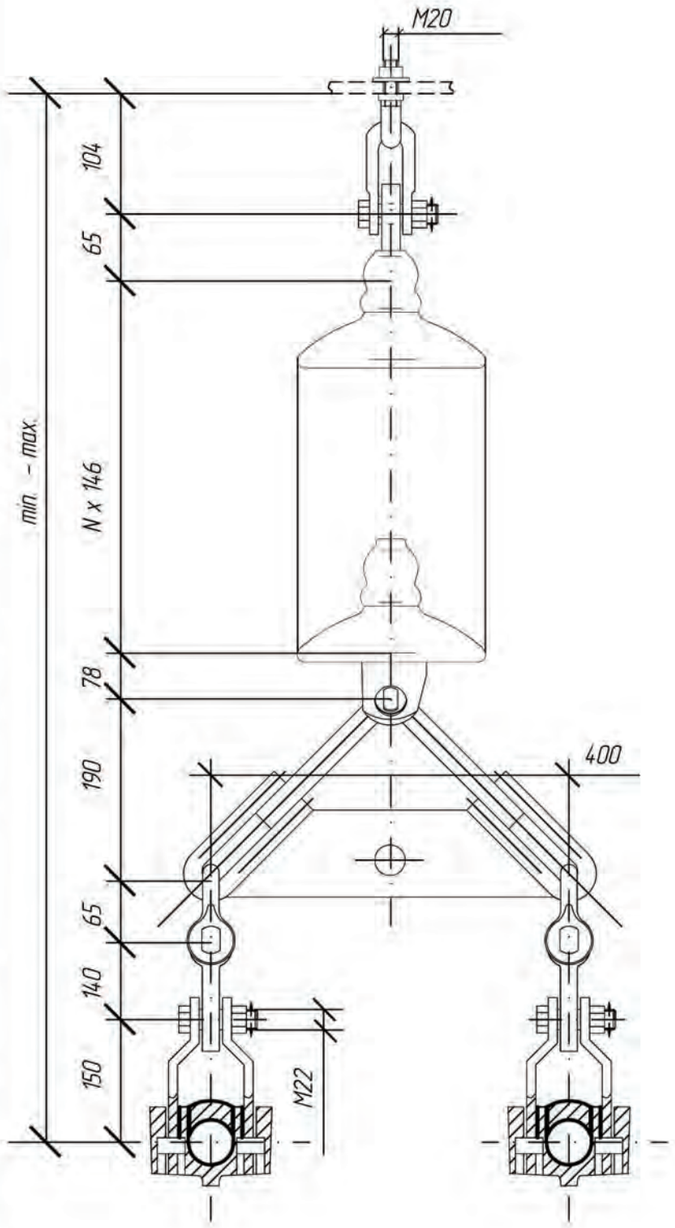

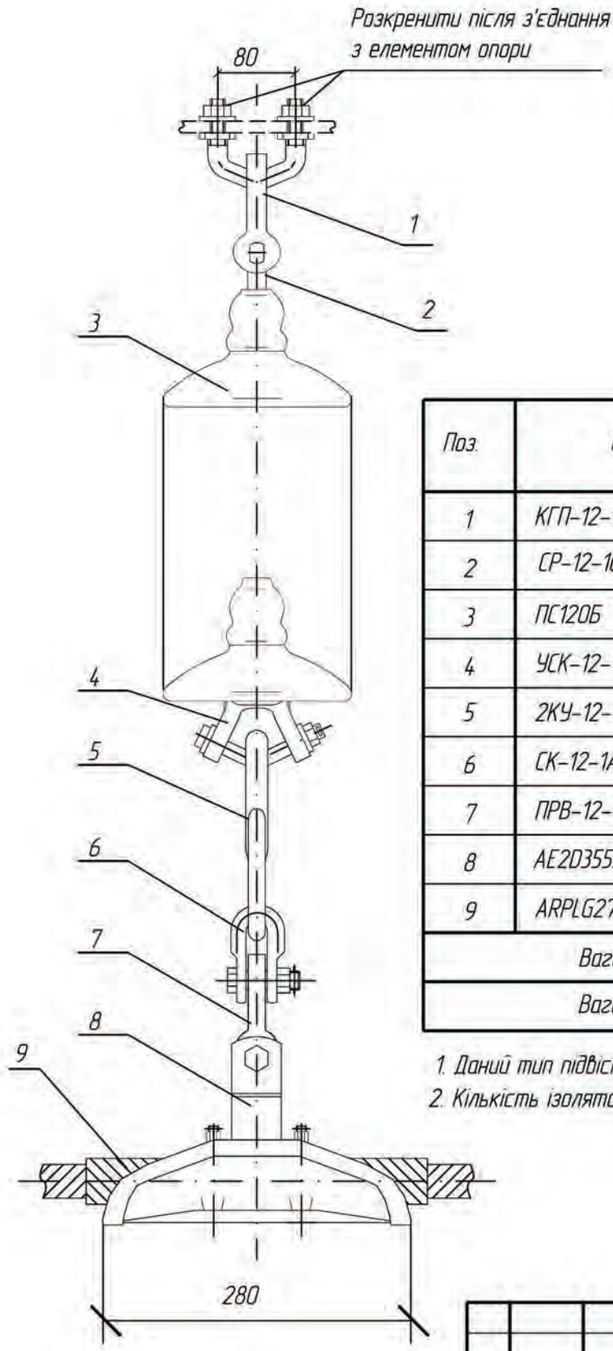

Поз.	Позначення	Найменування	Кіл.	Вага од, кг	Примітка
1	КГП-12-1	Вузол кріплення	1	1,72	
2	СР-12-16	Серга	1	0,41	
3	ПС120Б	Ізолятор	N	3,90	
4	УСК-12-16	Вушко спеціальне укорочене	1	2,10	
5	2КУ-12-1	Коромисло дволанцюг. унів-не	1	4,66	
6	СК-12-1А	Скоба	1	0,91	
7	ПРВ-12-1	Ланка проміжна вивернута	2	0,74	
8	AE2D35522B22_RUS	Затискач підтримувальний	2	4,16	
9	ARPLG279289ALx	Протектор	2	2,20	
	Вага арматури, кг			24,0	
	Вага підвісу, кг				

1. Даний тип підвіски можливий для застосування у разі погодження з територіальною енергосистемою
2. Кількість ізоляторів N приймається згідно ПУЕ

Погоджено:

Інв. № ор. | Підпис і дата | Зам. інв. №

Зм.	Кільк.	Арк.	№док.	Підпис	Дата
Нач.відділу		Брянцева			19.04
Гол.фах.		Каспержинський			19.04
Н.Контр.		Слєпченко			19.04
Інженер		Губатюк			19.04

16547 тм – ПЛТ.2

Ізоляційні підвіси проводів марки AERO-Z на опорах 35-330 кВ з використанням пресованої арматури. Альбом

Ізоляційні підвіси проводів AERO-Z для опор ПЛ 220 – 330 кВ	Стадія	Аркуш	Аркушів
	Р	34	81
Підвіска одноланцюгова ізолююча проводу AERO-Z 538-22 з двома проводами у фазі до анкерно-кутових опор ПЛ 220 кВ для відтягування шлейфу	УКРЕНЕРГОМЕРЕЖПРОЕКТ Київська філія 2013		

Формат А3

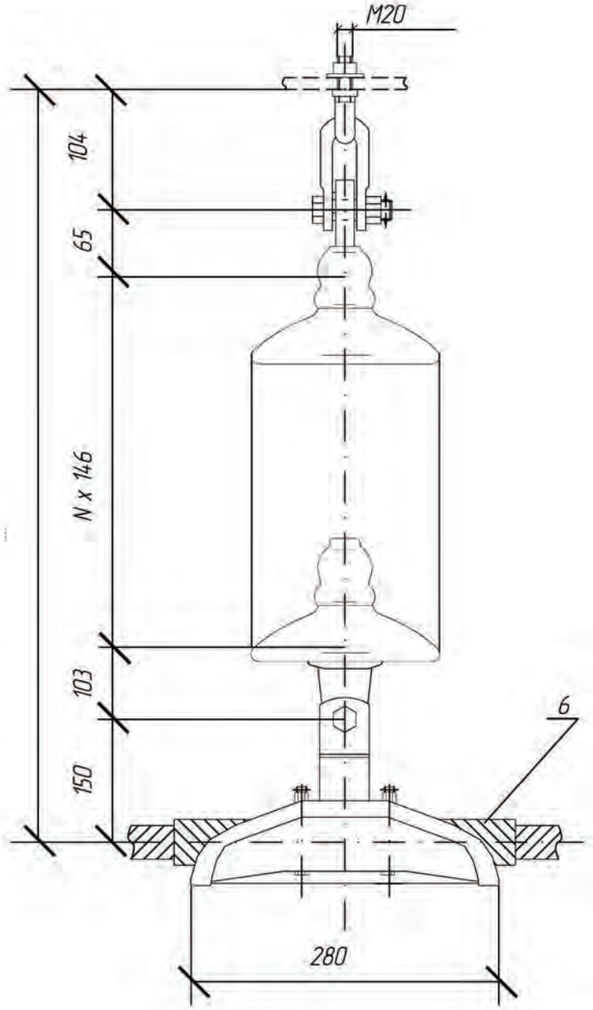

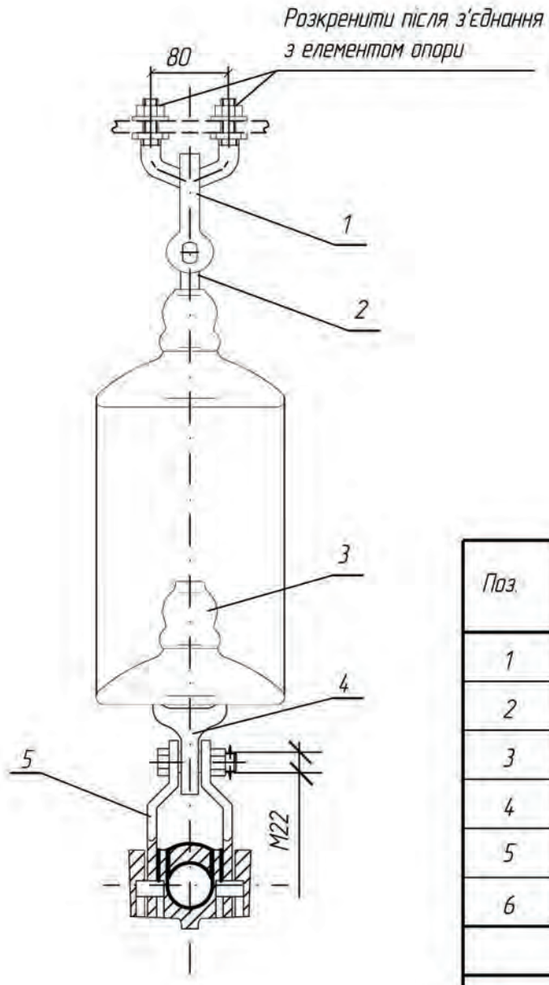

Поз.	Позначення	Найменування	Кіл.	Вага од, кг	Примітка
1	КГП-12-1	Вузол кріплення	1	1,72	
2	СР-12-16	Серга	1	0,41	
3	ПС120Б	Ізолятор	N	3,90	
4	У1-12-16	Вушко однолапчасте	1	1,05	
5	AE2D35522B22_RUS	Затискач підтримувальний	1	4,16	
6	ARPLG258263ALx	Протектор	1	2,04	
	Вага арматури, кг			9,38	
	Вага підвісу, кг				

1. Даний тип підвіски можливий для застосування у разі погодження з територіальною енергосистемою
2. Кількість ізоляторів N приймається згідно ПУЕ

Зм.	Кільк.	Арк.	№док.	Підпис	Дата	16547 тм – ПЛТ.2			
						Ізоляційні підвіси проводів марки AERO-Z на опорах 35-330 кВ з використанням пресованої арматури. Альбом			
Нач.відділу		Брянцева			19.04	Ізоляційні підвіси проводів AERO-Z для опор ПЛ 220 – 330 кВ	Стадія	Аркуш	Аркушів
Гол.фах.		Каспержинський			19.04		Р	35	81
Н.Контр.		Слєпченко			19.04	Підвіска одноланцюгова ізолююча проводу AERO-Z 455-22 до анкерно-кутових опор ПЛ 330 кВ для відтягування шлейфу	УКРЕНЕРГОМЕРЕЖПРОЕКТ Київська філія 2013		
Інженер		Губатюк			19.04				

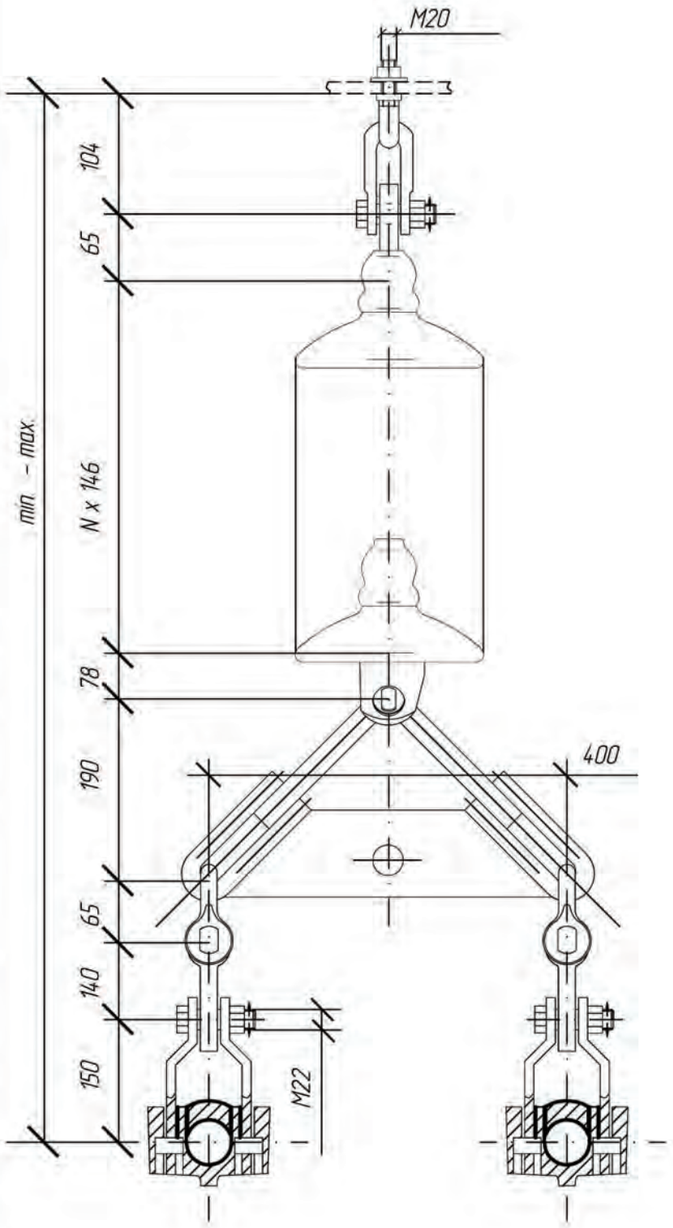

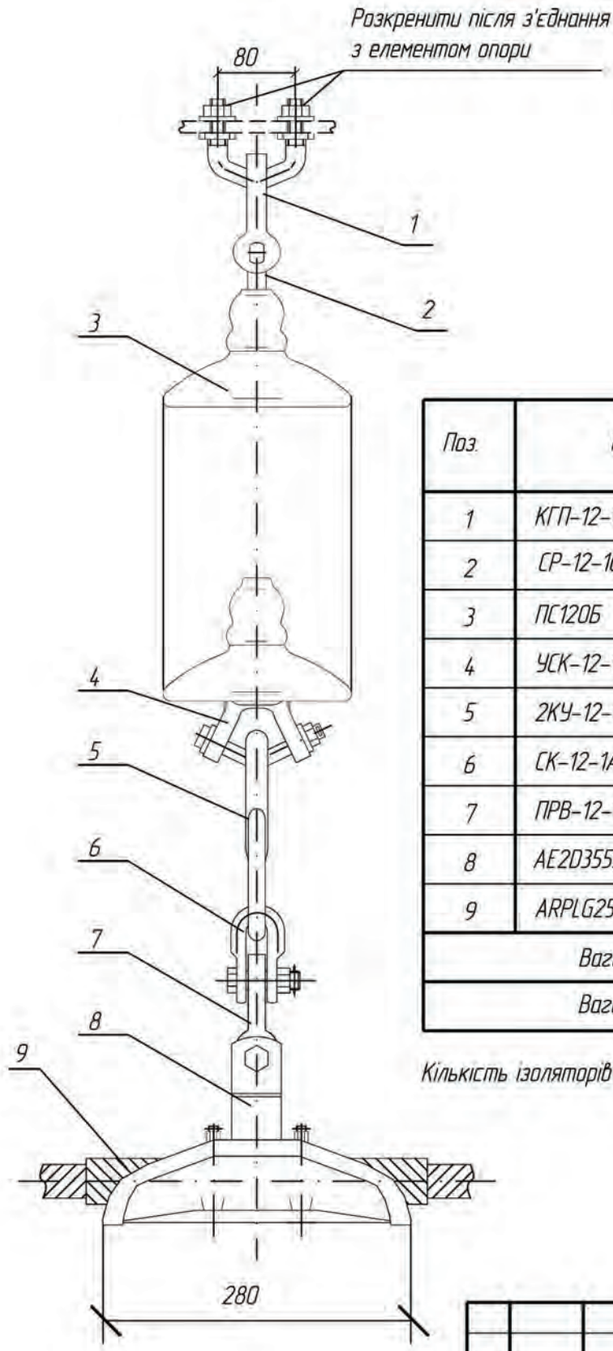

Поз.	Позначення	Найменування	Кіл.	Вага од, кг	Примітка
1	КГП-12-1	Вузол кріплення	1	1,72	
2	СР-12-16	Серга	1	0,41	
3	ПС120Б	Ізолятор	N	3,90	
4	УСК-12-16	Вушко спеціальне укорочене	1	2,10	
5	2КУ-12-1	Коромисло дволанцюг. унів-не	1	4,66	
6	СК-12-1А	Скоба	1	0,91	
7	ПРВ-12-1	Ланка проміжна вивернута	2	0,74	
8	AE2D35522B22_RUS	Затискач підтримувальний	2	4,16	
9	ARPLG258263ALx	Протектор	2	2,04	
	Вага арматури, кг			00,00	
	Вага підвісу, кг				

Кількість ізоляторів N приймається згідно ПУЕ

Погоджено:

Інв. № орг. | Підпис і дата | Зам. інв. №

Зм.	Кільк.	Арк.	№док.	Підпис	Дата
Нач.відділу		Брянцева			19.04
Гол.фах.		Каспержинський			19.04
Н.Контр.		Слєпченко			19.04
Інженер		Губатюк			19.04

16547 тм – ПЛТ.2

Ізоляційні підвіси проводів марки AERO-Z на опорах 35-330 кВ з використанням пресованої арматури. Альбом

Ізоляційні підвіси проводів AERO-Z для опор ПЛ 220 – 330 кВ

Стадія	Аркуш	Аркушів
Р	36	81

Підвіска одноланцюгова ізолюючa проводу AERO-Z 455-2Z з двома проводами у фазі до анкерно-кутових опор ПЛ 330 кВ для відтягування шлейфу

УКРЕНЕРГОМЕРЕЖПРОЕКТ
Київська філія
2013

Формат А3

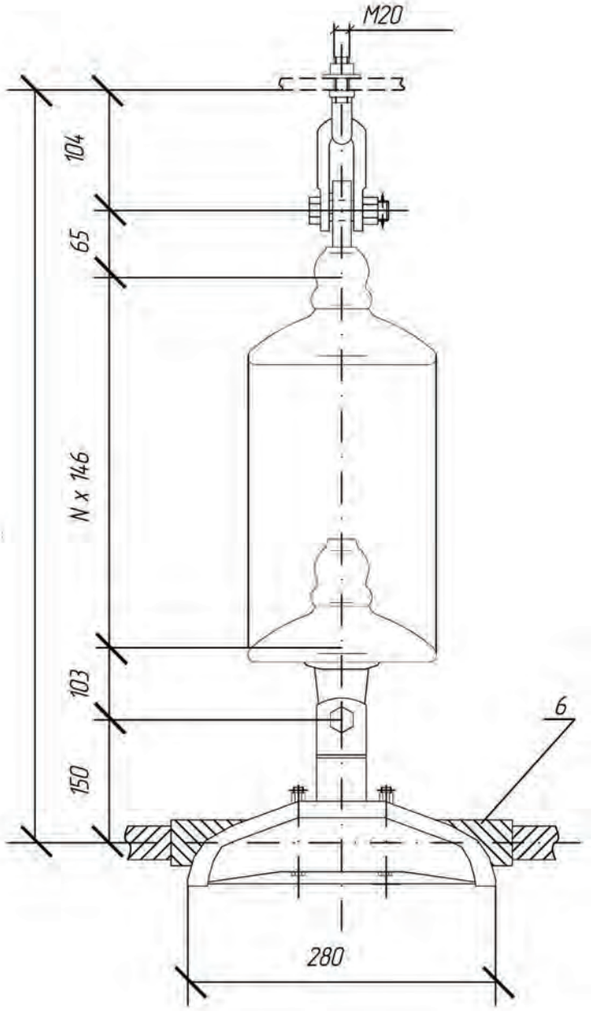

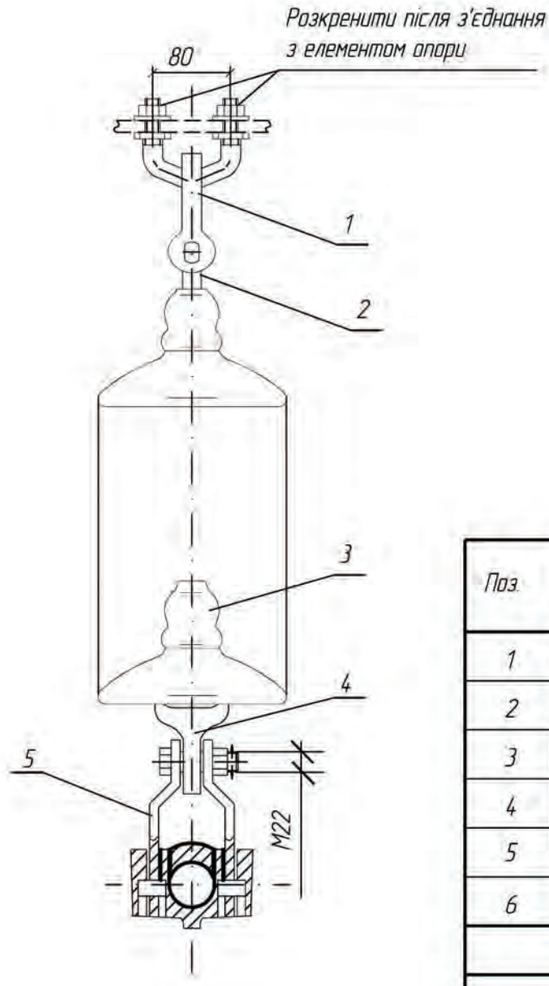

Поз.	Позначення	Найменування	Кіл.	Вага од, кг	Примітка
1	КГП-12-1	Вузол кріплення	1	1,72	
2	СР-12-16	Серга	1	0,41	
3	ПС120Б	Ізолятор	N	3,90	
4	У1-12-16	Вушко однолапчасте	1	1,05	
5	AE2D35522B22_RUS	Затискач підтримувальний	1	4,16	
6	ARPLG263279ALx	Протектор	1	2,05	
	Вага арматури, кг			9,39	
	Вага підвісу, кг				

1. Даний тип підвіски можливий для застосування у разі погодження з територіальною енергосистемою
2. Кількість ізоляторів N приймається згідно ПУЕ

Погоджено:

Інв. № од. | Підпис і дата | Зам. інв. №

Зм.	Кільк.	Арк.	№док.	Підпис	Дата	16547 тм – ПЛТ.2			
						Ізоляційні підвіси проводів марки AERO-Z на опорах 35-330 кВ з використанням пресованої арматури. Альбом			
Нач.відділу		Брянцева			19.04	Ізоляційні підвіси проводів AERO-Z для опор ПЛ 220 – 330 кВ	Стадія	Аркуш	Аркушів
Гол.фах.		Каспержинський			19.04		Р	37	81
Н.Контр.		Слепченко			19.04	Підвіска одноланцюгова ізолююча проводу AERO-Z 504-22 до анкерно-кутових опор ПЛ 330 кВ для відтягування шлейфу	УКРЕНЕРГОМЕРЕЖПРОЕКТ Київська філія 2013		
Інженер		Губатюк			19.04				

Формат А3

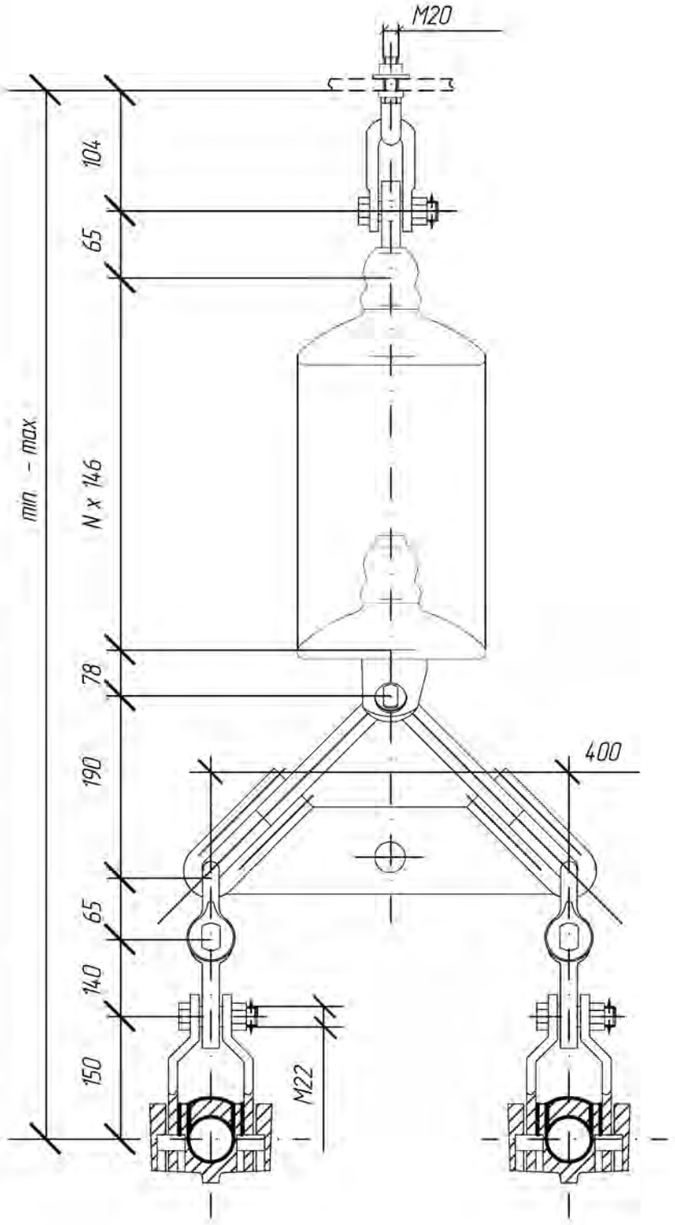

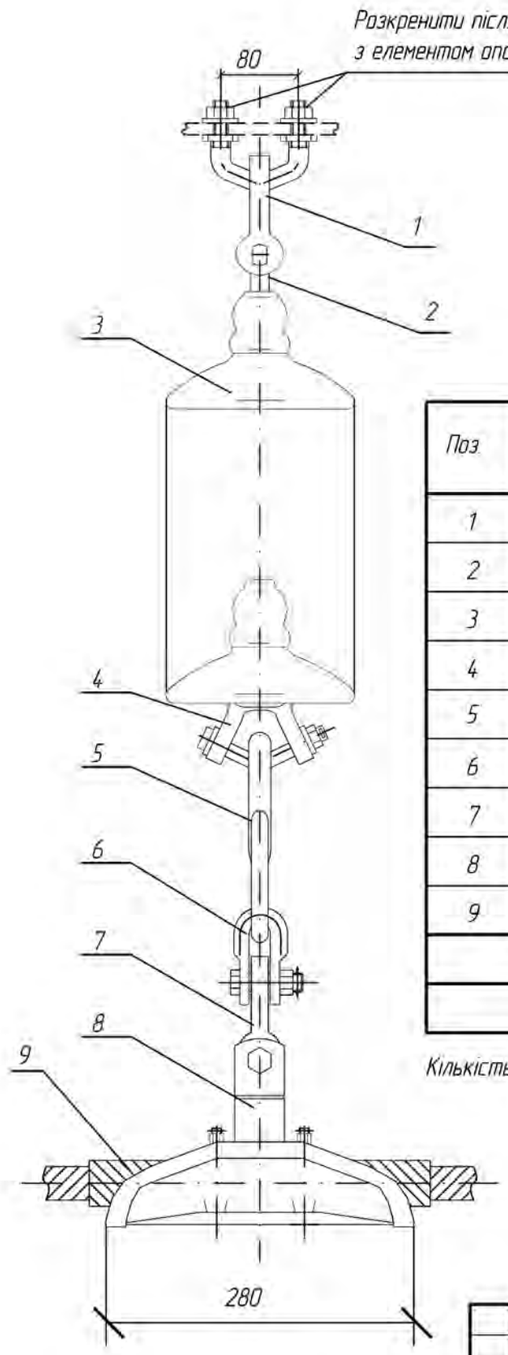

Поз.	Позначення	Найменування	Кіл.	Вага од. кг	Примітка
1	КГП-12-1	Вузол кріплення	1	1,72	
2	СР-12-16	Серга	1	0,41	
3	ПС120Б	Ізолятор	N	3,90	
4	УСК-12-16	Вушко спеціальне укорочене	1	2,10	
5	2КУ-12-1	Коромисло дволанцюг. унів-не	1	4,66	
6	СК-12-1А	Скоба	1	0,91	
7	ПРВ-12-1	Ланка проміжна вивернута	2	0,74	
8	AE2D35522B22_RUS	Затискач підтримувальний	2	4,16	
9	ARPLG263279ALx	Протектор	2	2,05	
	Вага арматури, кг			23,7	
	Вага підвісу, кг				

Кількість ізоляторів N приймається згідно ПУЕ

Погоджено:

Інв. № орг. | Підпис і дата | Зам. інв. №

Зм.	Кільк.	Арк.	№док.	Підпис	Дата
Нач.відділу		Брянцева			19.04
Гол.фах.		Каспержинський			19.04
Н.Контр.		Слєпченко			19.04
Інженер		Губатюк			19.04

16547 тм – ПЛТ.2

Ізоляційні підвіси проводів марки AERO-Z на опорах 35-330 кВ з використанням пресованої арматури. Альбом

Ізоляційні підвіси проводів AERO-Z для опор ПЛ 220 - 330 кВ

Стадія	Аркуш	Аркушів
Р	38	81

Підвіска одноланцюгова ізолююча проводу AERO-Z 504-2Z з двома проводами у фазі до анкерно-кутових опор ПЛ 330 кВ для відтягування шлейфу

УКРЕНЕРГОМЕРЕЖПРОЕКТ
Київська філія
2013

Формат А3

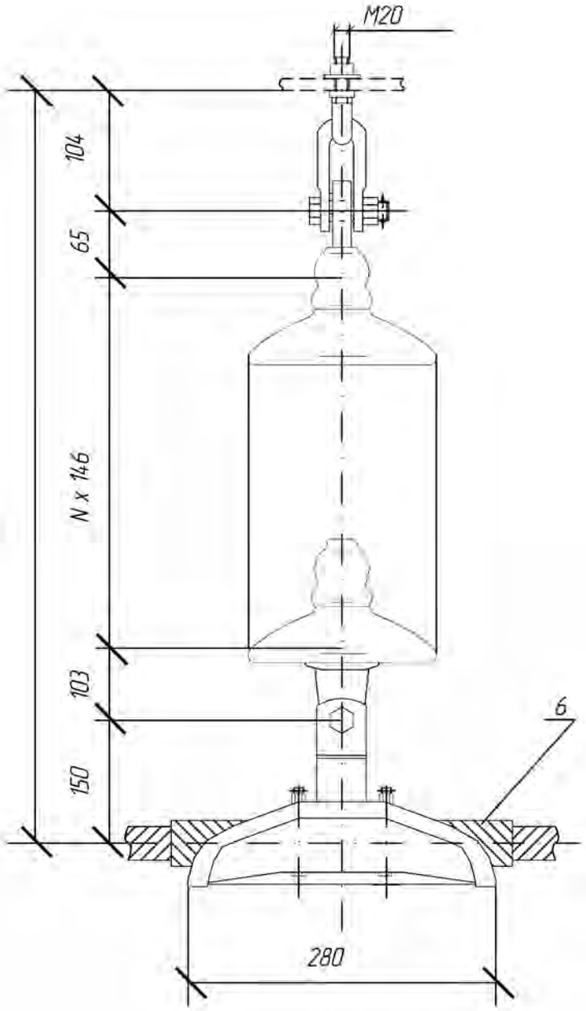

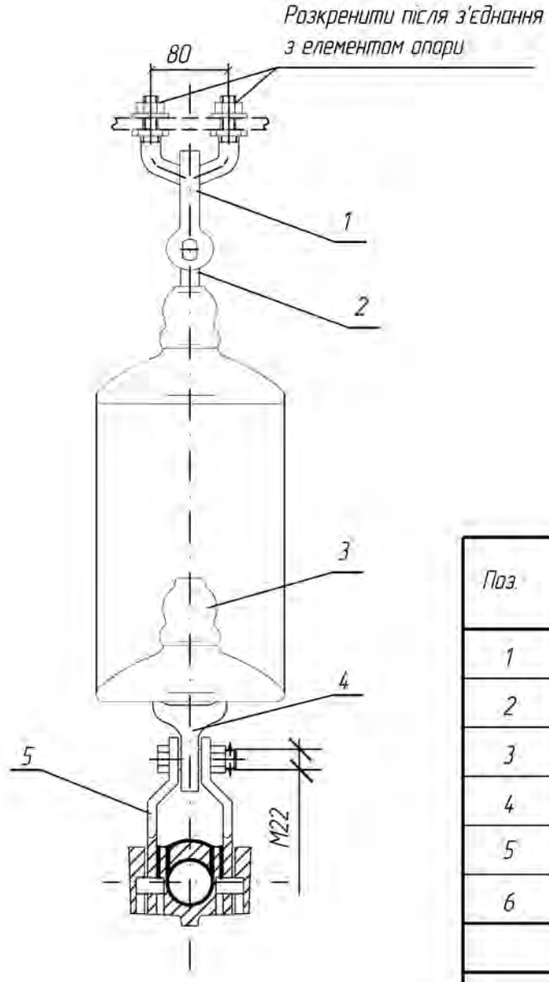

Поз.	Позначення	Найменування	Кіл.	Вага од, кг	Примітка
1	КГП-12-1	Вузол кріплення	1	1,72	
2	СР-12-16	Серга	1	0,41	
3	ПС120Б	Ізолятор	N	3,90	
4	У1-12-16	Вушко однолапчасте	1	1,05	
5	AE2D35522B22_RUS	Затискач підтримувальний	1	4,16	
6	ARPLG279289ALx	Протектор	1	2,20	
Вага арматури, кг				9,54	
Вага підвісу, кг					

1. Даний тип підвіски можливий для застосування у разі погодження з територіальною енергосистемою
2. Кількість ізоляторів N приймається згідно ПУЕ

Зм.	Кільк.	Арк.	№док.	Підпис	Дата	16547 тм – ПЛТ.2		
						Ізоляційні підвіси проводів марки AERO-Z на опорах 35-330 кВ з використанням пресованої арматури. Альбом		
Нач.відділу		Брянцева			19.04	Ізоляційні підвіси проводів AERO-Z для опор ПЛ 220 – 330 кВ	Стадія	Аркуш	Аркушів
Гол.фах.		Каспержинський			19.04		Р	39	81
Н.Контр.		Слепченко			19.04	Підвіска одноланцюгова ізолюючa проводу AERO-Z 538-22 до анкерно-кутових опор ПЛ 330 кВ для відтягування шлейфу	УКРЕНЕРГОМЕРЕЖПРОЕКТ Київська філія 2013		
Інженер		Губатюк			19.04				

Погоджено

Інв. № од. | Підпис і дата | Зам. інв. №

Формат А3

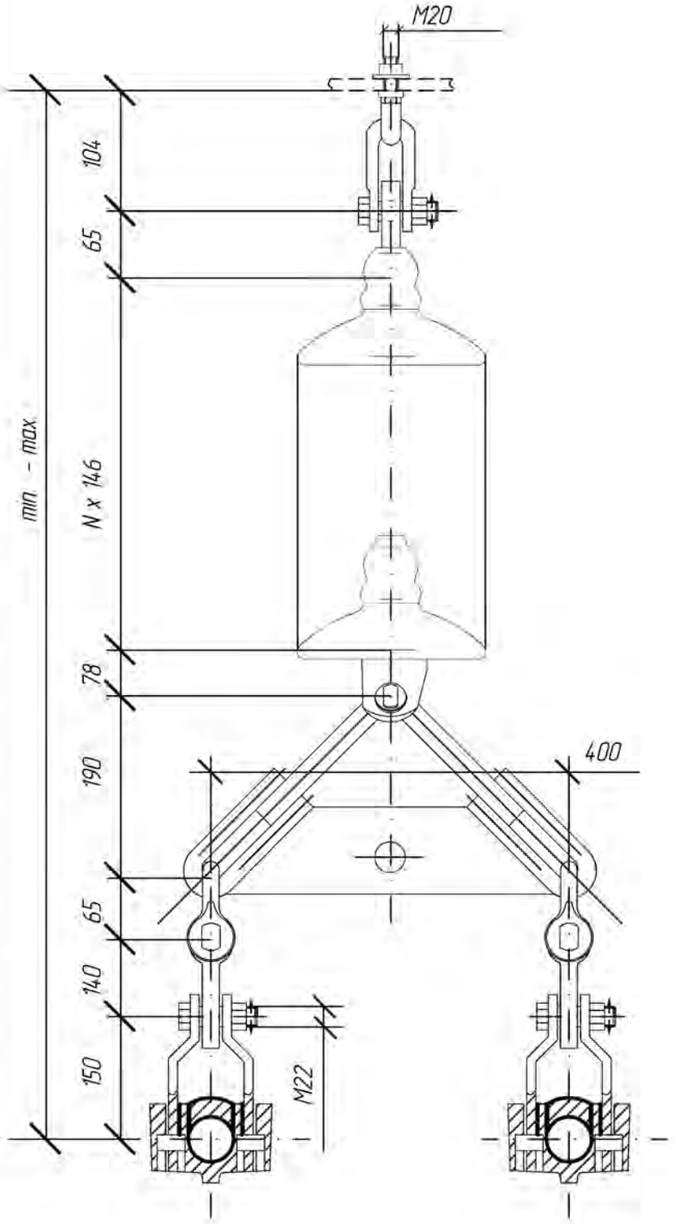

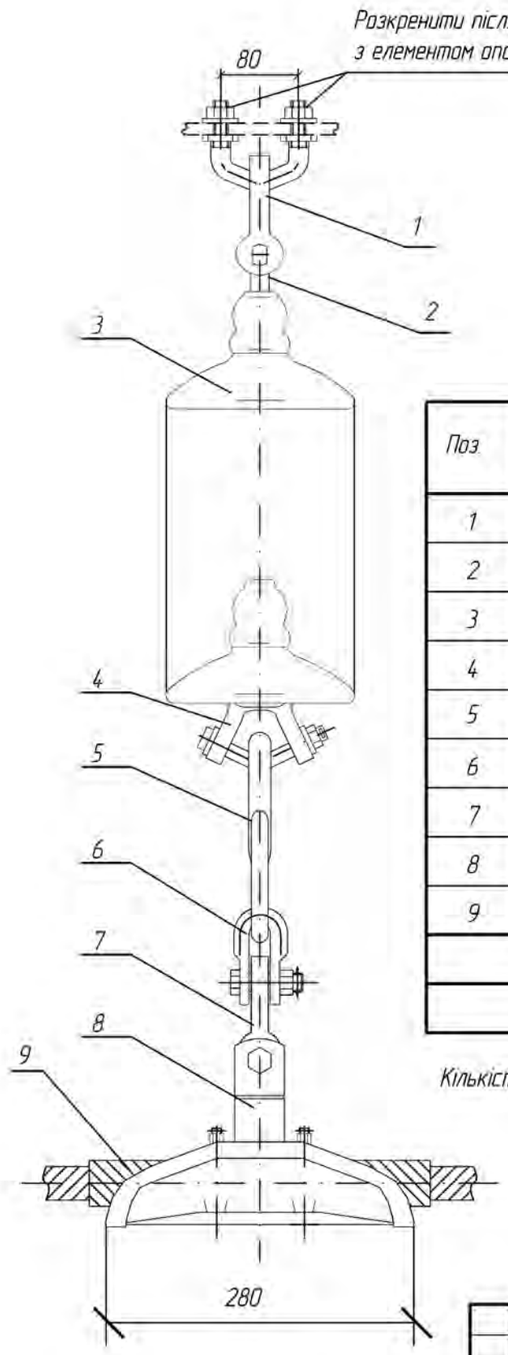

Поз.	Позначення	Найменування	Кіл.	Вага од. кг	Примітка
1	КГП-12-1	Вузол кріплення	1	1,72	
2	СР-12-16	Серга	1	0,41	
3	ПС120Б	Ізолятор	N	3,90	
4	УСК-12-16	Вушко спеціальне укорочене	1	2,10	
5	2КУ-12-1	Коромисло дволанцюг. унів-не	1	4,66	
6	СК-12-1А	Скоба	1	0,91	
7	ПРВ-12-1	Ланка проміжна вивернута	2	0,74	
8	AE2D35522B22_RUS	Затискач підтримувальний	2	4,16	
9	ARPLG279289ALx	Протектор	2	2,20	
	Вага арматури, кг			24,0	
	Вага підвісу, кг				

Кількість ізоляторів N приймається згідно ПУЕ

Погоджено:

Зам. інв. №

Підпис і дата

Інв. № ор.

Зм.	Кільк.	Арк.	№док.	Підпис	Дата
Нач.відділу		Брянцева			19.04
Гол.фах.		Каспержинський			19.04
Н.Контр.		Слєпченко			19.04
Інженер		Губатюк			19.04

16547 тм – ПЛТ.2

Ізоляційні підвіси проводів марки AERO-Z на опорах 35-330 кВ з використанням пресованої арматури. Альбом

Ізоляційні підвіси проводів AERO-Z для опор ПЛ 220 – 330 кВ	Стадія	Аркуш	Аркушів
	Р	40	81
Підвіска одноланцюгова ізолююча проводу AERO-Z 538-22 з двома проводами у фазі до анкерно-кутових опор ПЛ 330 кВ для відтягування шлейфу	УКРЕНЕРГОМЕРЕЖПРОЕКТ Київська філія 2013		

Формат А3

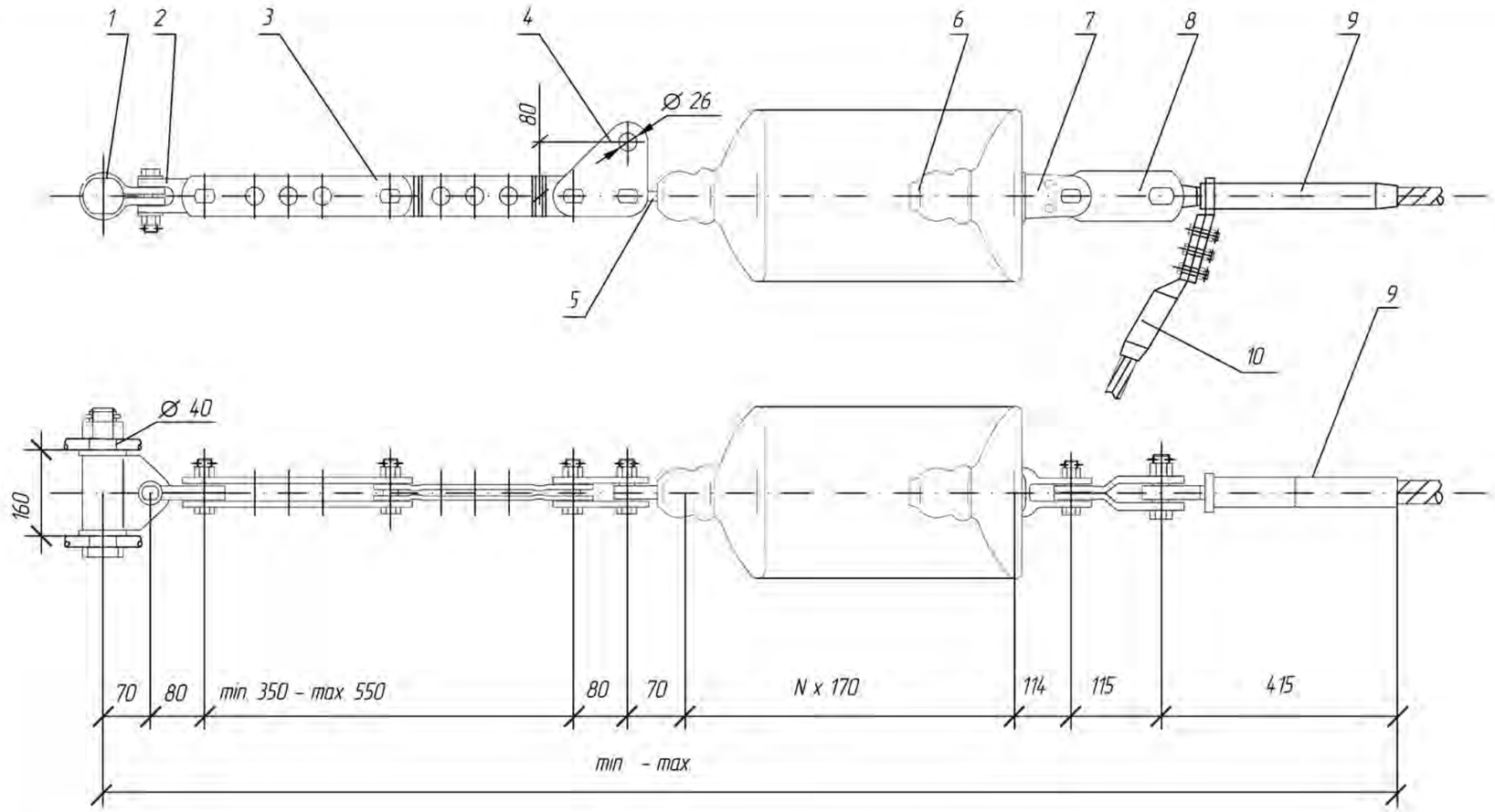

Поз.	Позначення	Найменування	Кіл.	Вага од, кг	Примітка
1	КГН-16-5	Вузол кріплення	1	5,22	
2	СКТ-16-1	Скоба трьохлапчаста	1	1,52	
3	ПРР-16-1	Ланка проміжна регульована	1	5,00	
4	ПТМ-16-3	Ланка проміжна монтажна	1	2,40	
5	СР-16-20	Серга	1	0,55	
6	ПС160Д	Ізолятор	N	6,13	
7	У2-16-20	Вушко дволапчасте	1	2,17	
8	ПРТ-16/21-2	Ланка проміжна трилапчата	1	1,90	
9	T329E28GKAERDZ366A3F231RUS	Затискач натяжний	1	2,31	
10	CDAXKAERDZ366-A3F-231	Затискач шлейфовий	1	0,87	
Вага арматури, кг				21,94	
Вага підвісу, кг					

Кількість ізоляторів N приймається згідно ПУЕ

Зм.	Кільк.	Арк.	№док.	Підпис	Дата
Нач.відділу		Брянцева			19.04
Гол.фах.		Каспержинський			19.04
Н.Контр.		Слєпченко			19.04
Інженер		Губатюк			19.04

1654.7 тм – ПЛТ.2

Ізоляційні підвіси проводів марки AERO-Z на опорах 35-330 кВ з використанням пресованої арматури. Альбом

Ізоляційні підвіси проводів AERO-Z для опор ПЛ 220 – 330 кВ	Стадія	Аркуш	Аркушів
	Р	41	81
Натяжна одноланцюгова ізолююча підвіска проводу AERO-Z 366-22 до анкерно-кутових опор 220 кВ	УКРЕНЕРГОМЕРЕЖПРОЕКТ Київська філія 2013		

Погоджено

Зам. інв. №

Підпис і дата

Інв. № од.

Формат А3

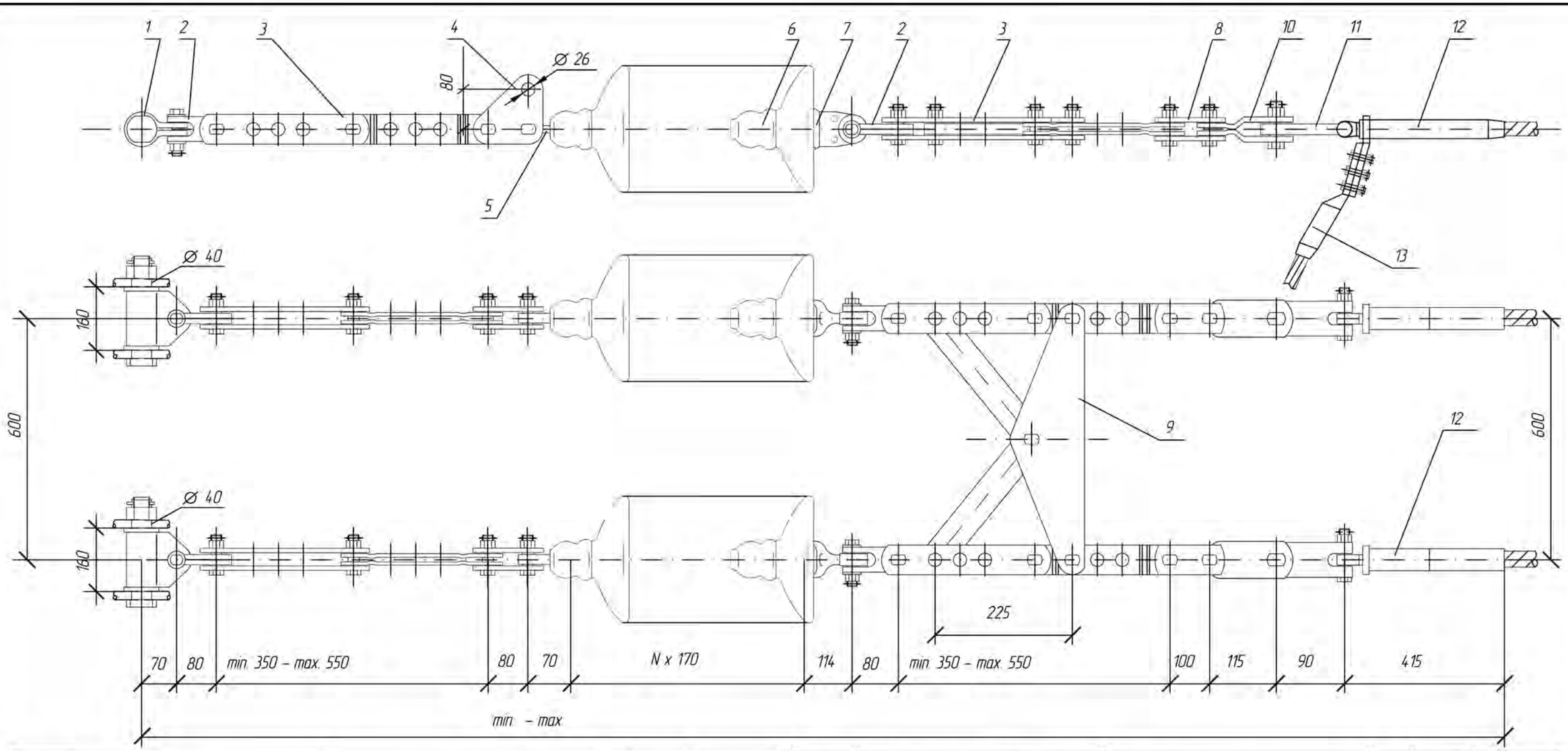

Поз	Позначення	Найменування	Кіл.	Вага од. кг	Примітка
1	КГН-16-5	Вузол кріплення	2	5,22	
2	СКТ-16-1	Скоба трьохлапчаста	4	1,52	
3	ПРР-16-1	Ланка проміжна регульована	4	5,00	
4	ПТМ-16-3	Ланка проміжна монтажна	2	2,40	
5	СР-16-20	Серга	2	0,55	
6	ПС160Д	Ізолятор	N	6,13	
7	У1-16-20	Вушко однолапчасте	2	1,60	
8	2ПР-16-1	Ланка проміжна подвійна	2	1,87	
9	2КЛ-12/16-1	Коромисло двопроменеве	1	14,00	
10	ПРТ-16/21-2	Ланка проміжна трилапчата	2	1,90	
11	СКТ-21-1	Скоба трьохлапчаста	2	1,96	
12	T329E28GKAEROZ366A3F231RUS	Затискач натяжний	2	2,31	
13	CDAXKAEROZ366-A3F-231	Затискач шлейфовий	2	0,87	
Вага арматури, кг				77,44	
Вага підвісу, кг					

1. Даний тип підвіски можливий для застосування у разі погодження з територіальною енергосистемою
2. Кількість ізоляторів N приймається згідно ПУЕ

Зм.	Кільк.	Арк.	№док.	Підпис	Дата
Нач.відділу		Брянцева			19.04
Гол.фах.		Каспержинський			19.04
Н.Контр.		Слєпченко			19.04
Інженер		Губатюк			19.04

16547 тм – ПЛТ.2

Ізоляційні підвіси проводів марки AERO-Z на опорах 35-330 кВ з використанням пресованої арматури. Альбом

Ізоляційні підвіси проводів AERO-Z для опор ПЛ 220 – 330 кВ	Стадія	Аркуш	Аркушів
	Р	42	81
Натяжна одноланцюгова ізолююча підвіска проводу AERO-Z 366-22 з двома проводами у фазі до анкерно-кутових опор ПЛ 220 кВ	УКРЕНЕРГОМЕРЕЖПРОЕКТ Київська філія 2013		

Погоджено:

Інв. № ор. | Підпис і дата | Зам. інв. №

Формат А3

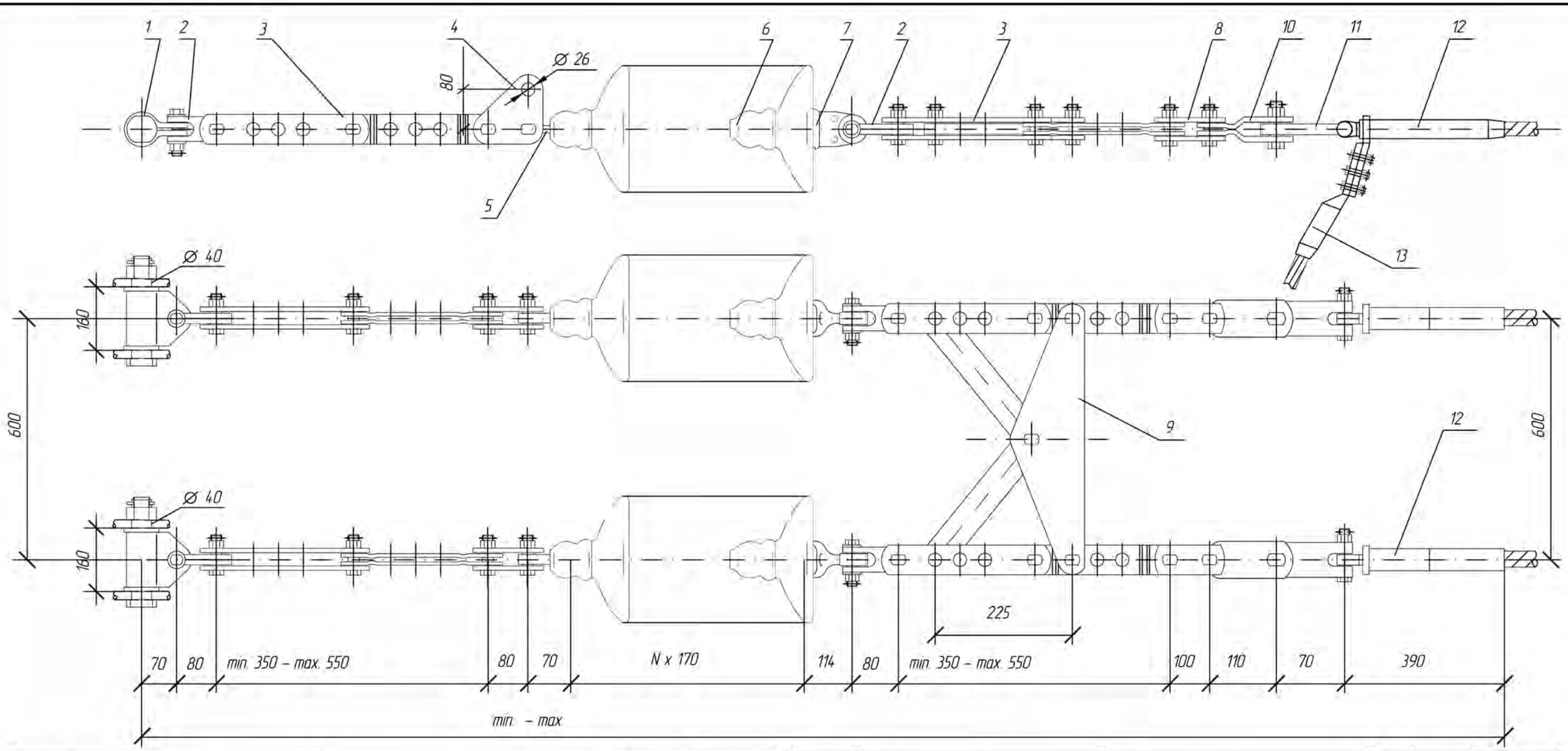

Поз	Позначення	Найменування	Кіл.	Вага од. кг	Примітка
1	КГН-16-5	Вузол кріплення	2	5,22	
2	СКТ-16-1	Скоба трьохлапчаста	4	1,52	
3	ПРР-16-1	Ланка проміжна регульована	4	5,00	
4	ПТМ-16-3	Ланка проміжна монтажна	2	2,40	
5	СР-16-20	Серга	2	0,55	
6	ПС160Д	Ізолятор	N	6,13	
7	У1-16-20	Вушко однолапчасте	2	1,60	
8	2ПР-16-1	Ланка проміжна подвійна	2	1,87	
9	2КЛ-12/16-1	Коромисло двопроменеве	1	14,00	
10	ПРТ-16/12-2	Ланка проміжна трилапчата	2	1,50	
11	СКТ-12-1	Скоба трьохлапчаста	2	0,93	
12	T223E22GKAEROZ366A3F231RUS	Затискач натяжний	2	1,77	
13	CDAXKAEROZ366-A3F-231	Затискач шлейфовий	2	0,87	
Вага арматури, кг				73,5	
Вага підвісу, кг					

1. Даний тип підвіски можливий для застосування у разі погодження з територіальною енергосистемою
2. Кількість ізоляторів N приймається згідно ПУЕ

Зм.	Кільк.	Арк.	№док.	Підпис	Дата
Нач.відділу		Брянцева			19.04
Гол.фах.		Каспержинський			19.04
Н.Контр.		Слєпченко			19.04
Інженер		Губатюк			19.04

16547 тм – ПЛТ.2

Ізоляційні підвіси проводів марки AERO-Z на опорах 35-330 кВ з використанням пресованої арматури. Альбом

Ізоляційні підвіси проводів AERO-Z для опор ПЛ 220 – 330 кВ

Стадія	Аркуш	Аркушів
Р	43	81

Натяжна одноланцюгова ізолююча підвіска проводу AERO-Z 366-2Z з двома проводами у фазі до анкерно-кутових опор ПЛ 220 кВ

УКРЕНЕРГОМЕРЕЖПРОЕКТ
Київська філія
2013

Погоджено:

Зам. інв. №

Підпис і дата

Інв. № орг.

Формат А3

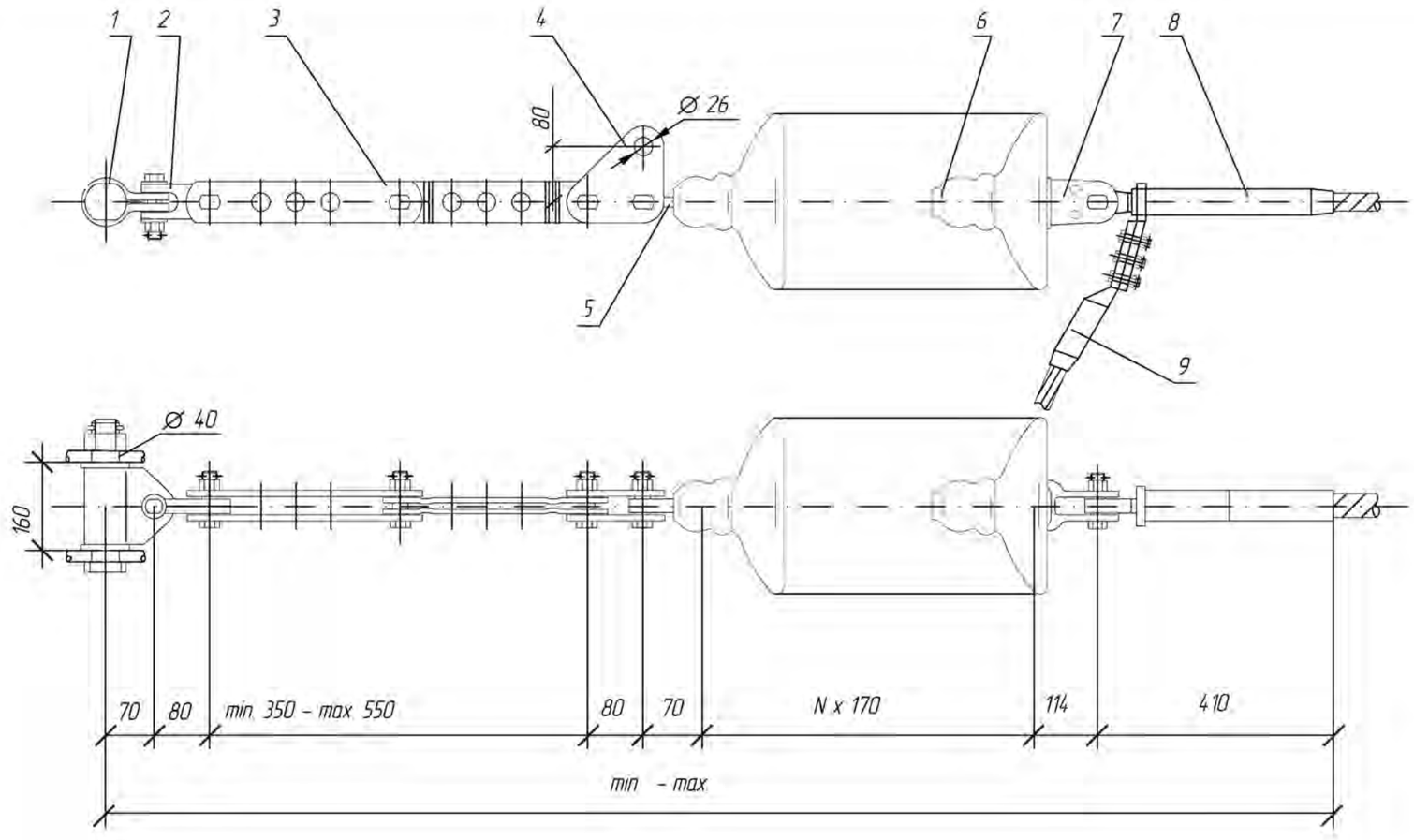

Поз	Позначення	Найменування	Кіл.	Вага од, кг	Примітка
1	КГН-16-5	Вузол кріплення	1	5,22	
2	СКТ-16-1	Скоба трьохлапчаста	1	1,52	
3	ПРР-16-1	Ланка проміжна регульована	1	5,00	
4	ПТМ-16-3	Ланка проміжна монтажна	1	2,40	
5	СР-16-20	Серга	1	0,55	
6	ПС160Д	Ізолятор	N	6,13	
7	У2-16-20	Вушко дволапчасте	1	2,17	
8	T2GKAERO2455A3F261RUS	Затискач натяжний	1	2,04	
9	CDAXKAERO2455-A3F-261	Затискач шлейфовий	1	1,13	
Вага арматури, кг				20,03	
Вага підвісу, кг					

Кількість ізоляторів N приймається згідно ПУЕ

Зм.	Кільк.	Арк.	№док.	Підпис	Дата
Нач.відділу		Брянцева			19.04
Гол.фах.		Каспержинський			19.04
Н.Контр.		Слепченко			19.04
Інженер		Губатюк			19.04

16547 тм – ПЛТ.2

Ізоляційні підвіси проводів марки AERO-Z на опорах 35-330 кВ з використанням пресованої арматури. Альбом

Ізоляційні підвіси проводів AERO-Z для опор ПЛ 220 – 330 кВ	Стадія	Аркуш	Аркушів
	Р	44	81
Натяжна одноланцюгова ізолююча підвіска проводу AERO-Z 455-22 до анкерно-кутових опор ПЛ 220 кВ	УКРЕНЕРГОМЕРЕЖПРОЕКТ Київська філія 2013		

Формат А3

Погоджено

Інв. № од. | Підпис і дата | Зам. інв. №

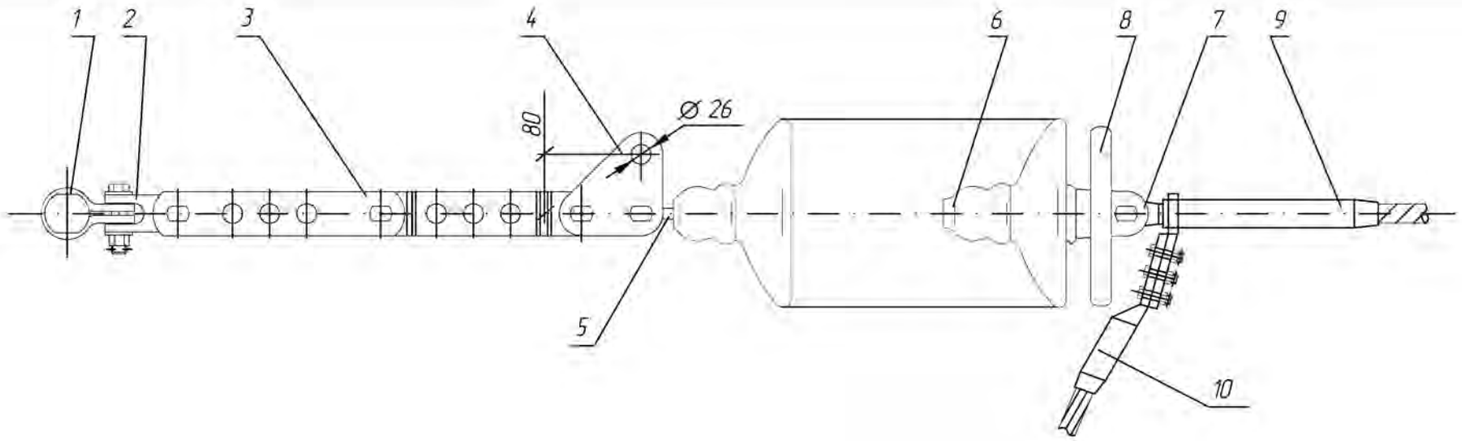

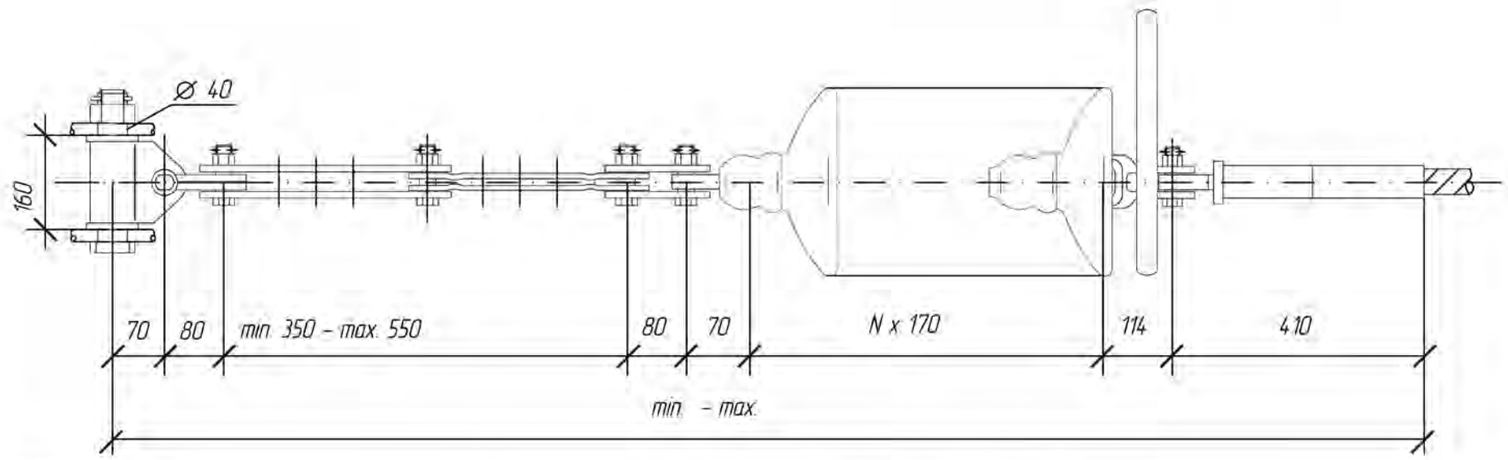

Поз.	Позначення	Найменування	Кіл.	Вага од, кг	Примітка
1	КГН-16-5	Вузол кріплення	1	5,22	
2	СКТ-16-1	Скоба трьохлапчаста	1	1,52	
3	ПРР-16-1	Ланка проміжна регульована	1	5,00	
4	ПТМ-16-3	Ланка проміжна монтажна	1	2,40	
5	СР-16-20	Серга	1	0,55	
6	ПС160Д	Ізолятор	N	6,13	
7	У2-16-20	Вушко дволапчасте	1	2,17	
8	ЗЗ-500-5	Екран захисний	1	1,30	
9	T2GKAERO2455A3F261RUS	Затискач натяжний	1	2,04	
10	CDAXKAERO2455-A3F-261	Затискач шлейфовий	1	1,13	
Вага арматури, кг				21,33	
Вага підвісу, кг					

1. Даний тип підвіски можливий для застосування у разі погодження з територіальною енергосистемою
2. Кількість ізоляторів N приймається згідно ПУЕ

Зм.	Кільк.	Арк.	№док.	Підпис	Дата	16547 тм – ПЛТ.2			
						Ізоляційні підвіси проводів марки AERO-Z на опорах 35-330 кВ з використанням пресованої арматури. Альбом			
Нач.відділу		Брянцева			19.04	Ізоляційні підвіси проводів AERO-Z для опор ПЛ 220 – 330 кВ	Стадія	Аркуш	Аркушів
Гол.фах.		Каспержинський			19.04		Р	45	81
Н.Контр.		Слепченко			19.04	Натяжна одноланцюгова ізолювача підвіска проводу AERO-Z 455-22 до анкерно-кутових опор ПЛ 330 кВ	УКРЕНЕРГОМЕРЕЖПРОЕКТ Київська філія 2013		
Інженер		Губатюк			19.04				

Погоджено:

Інв. № од. | Підпис і дата | Зам. інв. №

Формат А3

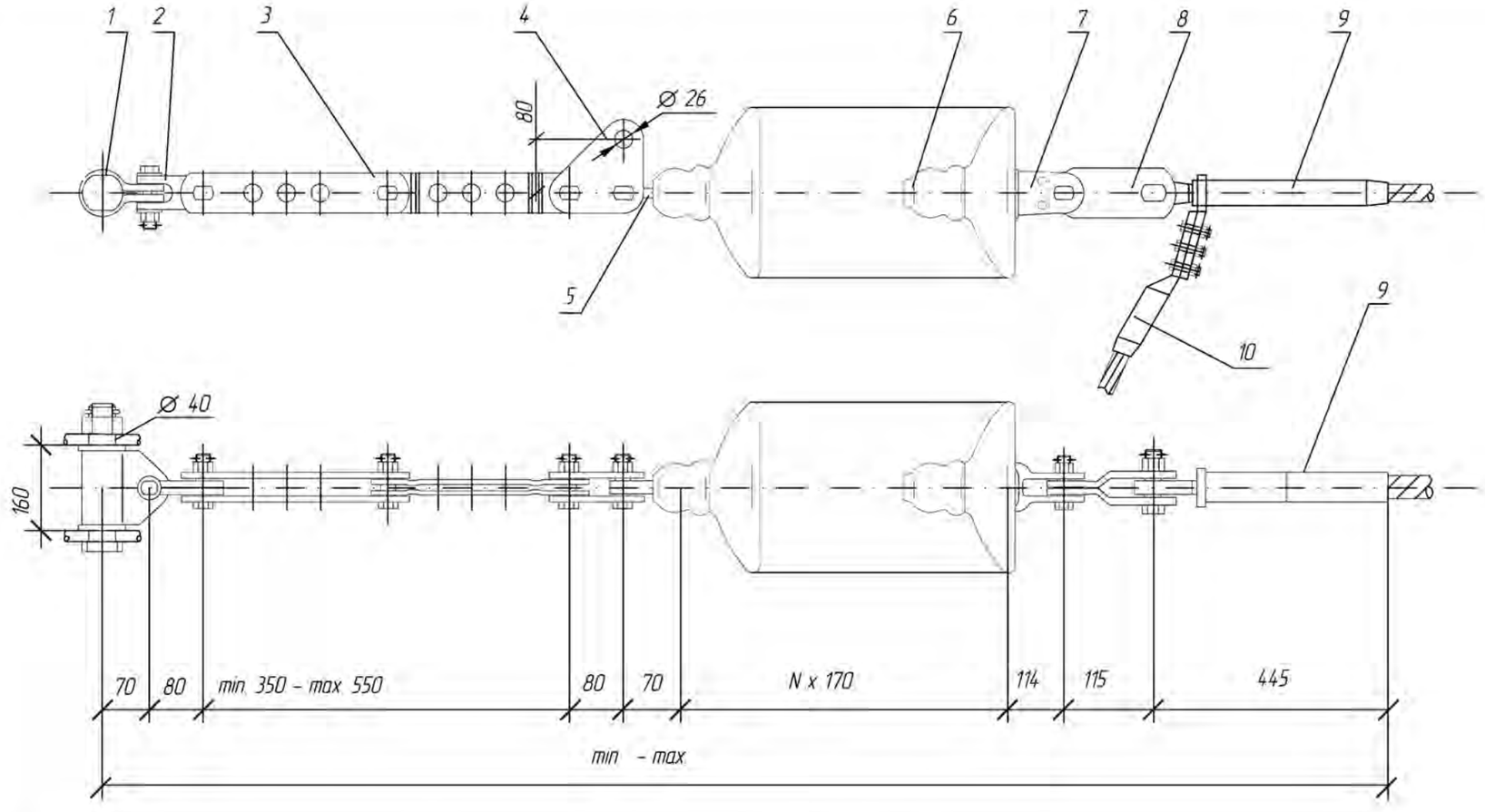

Поз.	Позначення	Найменування	Кіл.	Вага од, кг	Примітка
1	КГН-16-5	Вузол кріплення	1	5,22	
2	СКТ-16-1	Скоба трьохлапчаста	1	1,52	
3	ПРР-16-1	Ланка проміжна регульована	1	5,00	
4	ПТМ-16-3	Ланка проміжна монтажна	1	2,40	
5	СР-16-20	Серга	1	0,55	
6	ПС160Д	Ізолятор	N	6,13	
7	У2-16-20	Вушко дволапчасте	1	2,17	
8	ПРТ-16/21-2	Ланка проміжна трилапчата	1	1,90	
9	T329E28GKAERDZ504A3F275RUS	Затискач натяжний	1	2,79	
10	CDAXKAERDZ504-A3F-275	Затискач шлейфовий	1	1,36	
Вага арматури, кг				22,91	
Вага підвісу, кг					

Кількість ізоляторів N приймається згідно ПУЕ

Зм.	Кільк.	Арк.	№док.	Підпис	Дата
Нач.відділу		Брянцева			19.04
Гол.фах.		Каспержинський			19.04
Н.Контр.		Слепченко			19.04
Інженер		Губатюк			19.04

16547 тм – ПЛТ.2

Ізоляційні підвіси проводів марки AERO-Z на опорах 35-330 кВ з використанням пресованої арматури. Альбом

Ізоляційні підвіси проводів AERO-Z для опор ПЛ 220 – 330 кВ

Стадія	Аркуш	Аркушів
Р	46	81

Натяжна одноланцюгова ізолююча підвіска проводу AERO-Z 504-22 до анкерно-кутових опор ПЛ 220 кВ

УКРЕНЕРГОМЕРЕЖПРОЕКТ Київська філія 2013

Погоджено

Зам. інв. №

Підпис і дата

Інв. № од.

Формат А3

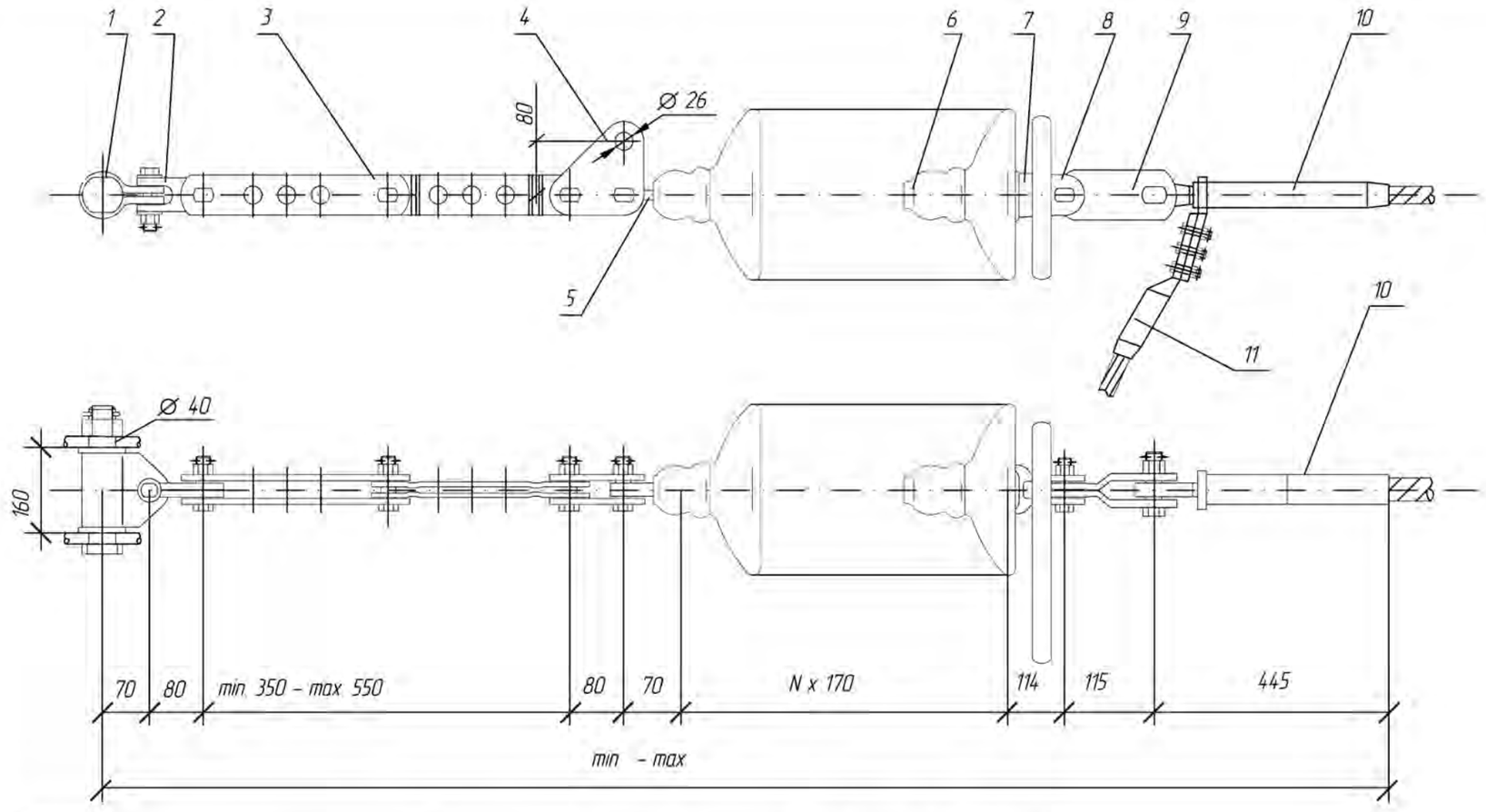

Поз.	Позначення	Найменування	Кіл.	Вага од, кг	Примітка
1	КГН-16-5	Вузол кріплення	1	5,22	
2	СКТ-16-1	Скоба трьохлапчаста	1	1,52	
3	ПРР-16-1	Ланка проміжна регульована	1	5,00	
4	ПТМ-16-3	Ланка проміжна монтажна	1	2,40	
5	СР-16-20	Серга	1	0,55	
6	ПС160Д	Ізолятор	N	6,13	
7	ЗЗ-500-5	Екран захисний	1	1,30	
8	У2-16-20	Вушко дволапчасте	1	2,17	
9	ПРТ-16/21-2	Ланка проміжна трилапчата	1	1,90	
10	T329E28GKAERQZ504A3F275RUS	Затискач натяжний	1	2,79	
11	CDAXKAERQZ504-A3F-275	Затискач шлейфовий	1	1,36	
Вага арматури, кг				24,21	
Вага підвісу, кг					

1. Даний тип підвіски можливий для застосування у разі погодження з територіальною енергосистемою
2. Кількість ізоляторів N приймається згідно ПУЕ

Зм.	Кільк.	Арк.	№док.	Підпис	Дата	16547 тм – ПЛТ.2			
						Ізоляційні підвіси проводів марки AERO-Z на опорах 35-330 кВ з використанням пресованої арматури. Альбом			
Нач.відділу		Брянцева			19.04	Ізоляційні підвіси проводів AERO-Z для опор ПЛ 220 – 330 кВ	Стадія	Аркуш	Аркушів
Гол.фах.		Каспержинський			19.04		Р	47	81
Н.Контр.		Слепченко			19.04	Натяжна одноланцюгова ізолювча підвіска проводу AERO-Z 504-22 до анкерно-кутових опор ПЛ 330 кВ	УКРЕНЕРГОМЕРЕЖПРОЕКТ Київська філія 2013		
Інженер		Губатюк			19.04				

Погоджено:

Інв. № од. | Підпис і дата | Зам. інв. №

Формат А3

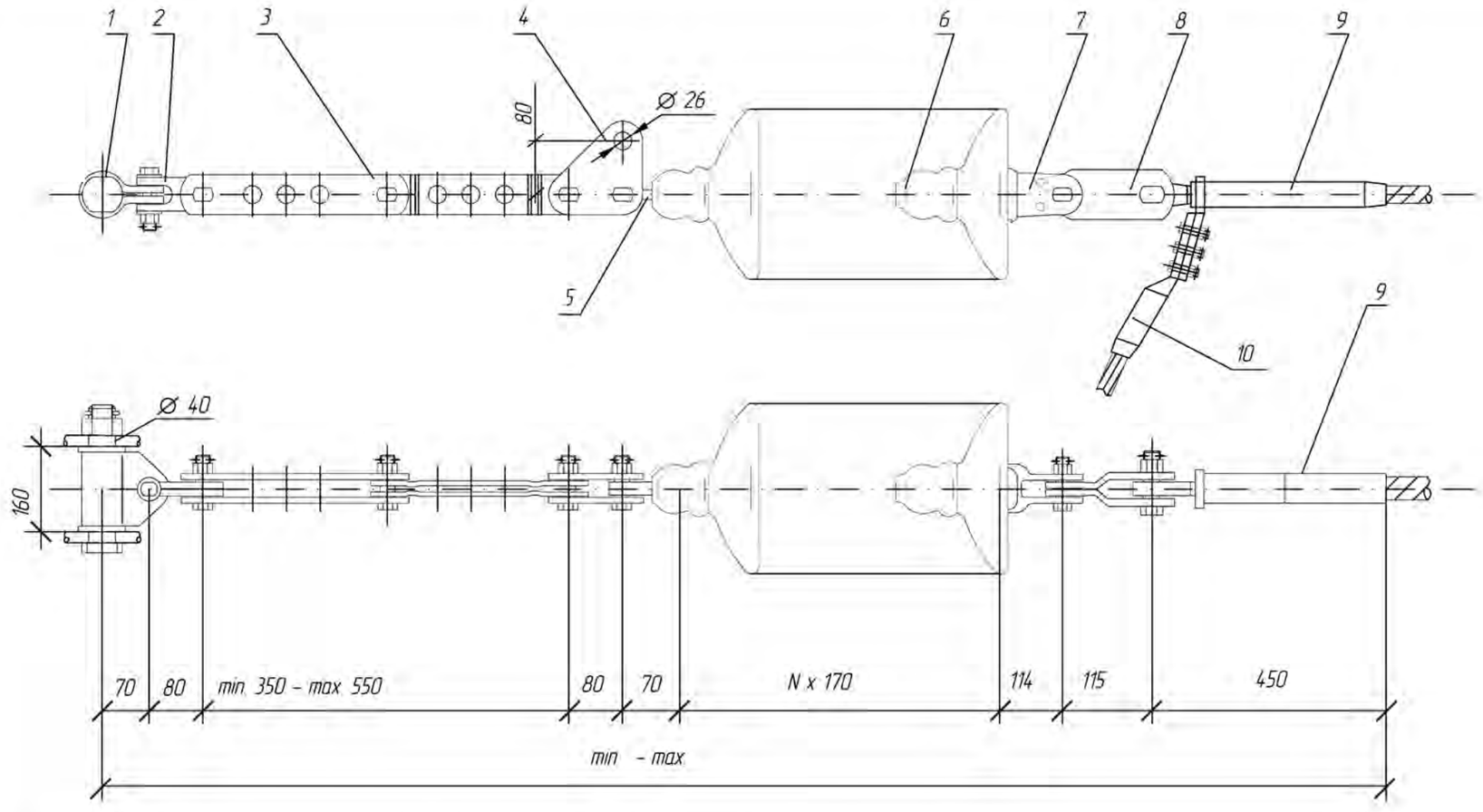

Поз.	Позначення	Найменування	Кіл.	Вага од, кг	Примітка
1	КГН-16-5	Вузол кріплення	1	5,22	
2	СКТ-16-1	Скоба трьохлапчаста	1	1,52	
3	ПРР-16-1	Ланка проміжна регульована	1	5,00	
4	ПТМ-16-3	Ланка проміжна монтажна	1	2,40	
5	СР-16-20	Серга	1	0,55	
6	ПС160Д	Ізолятор	N	6,13	
7	У2-16-20	Вушко дволапчасте	1	2,17	
8	ПРТ-16/21-2	Ланка проміжна трилапчата	1	1,90	
9	T329E28GKAERDZ538A3F284RUS	Затискач натяжний	1	2,95	
10	CDAXKAERDZ538-A3F	Затискач шлейфовий	1	1,33	
Вага арматури, кг				23,04	
Вага підвісу, кг					

Кількість ізоляторів N приймається згідно ПУЕ

Зм.	Кільк.	Арк.	№док.	Підпис	Дата
Нач.відділу		Брянцева			19.04
Гол.фах.		Каспержинський			19.04
Н.Контр.		Слепченко			19.04
Інженер		Губатюк			19.04

16547 тм – ПЛТ.2

Ізоляційні підвіси проводів марки AERO-Z на опорах 35-330 кВ з використанням пресованої арматури. Альбом

Ізоляційні підвіси проводів AERO-Z для опор ПЛ 220 – 330 кВ	Стадія	Аркуш	Аркушів
	Р	48	81
Натяжна одноланцюгова ізолююча підвіска проводу AERO-Z 538-22 до анкерно-кутових опор ПЛ 220 кВ	УКРЕНЕРГОМЕРЕЖПРОЕКТ Київська філія 2013		

Погоджено

Інв. № од.

Підпис і дата

Зам. інв. №

Формат А3

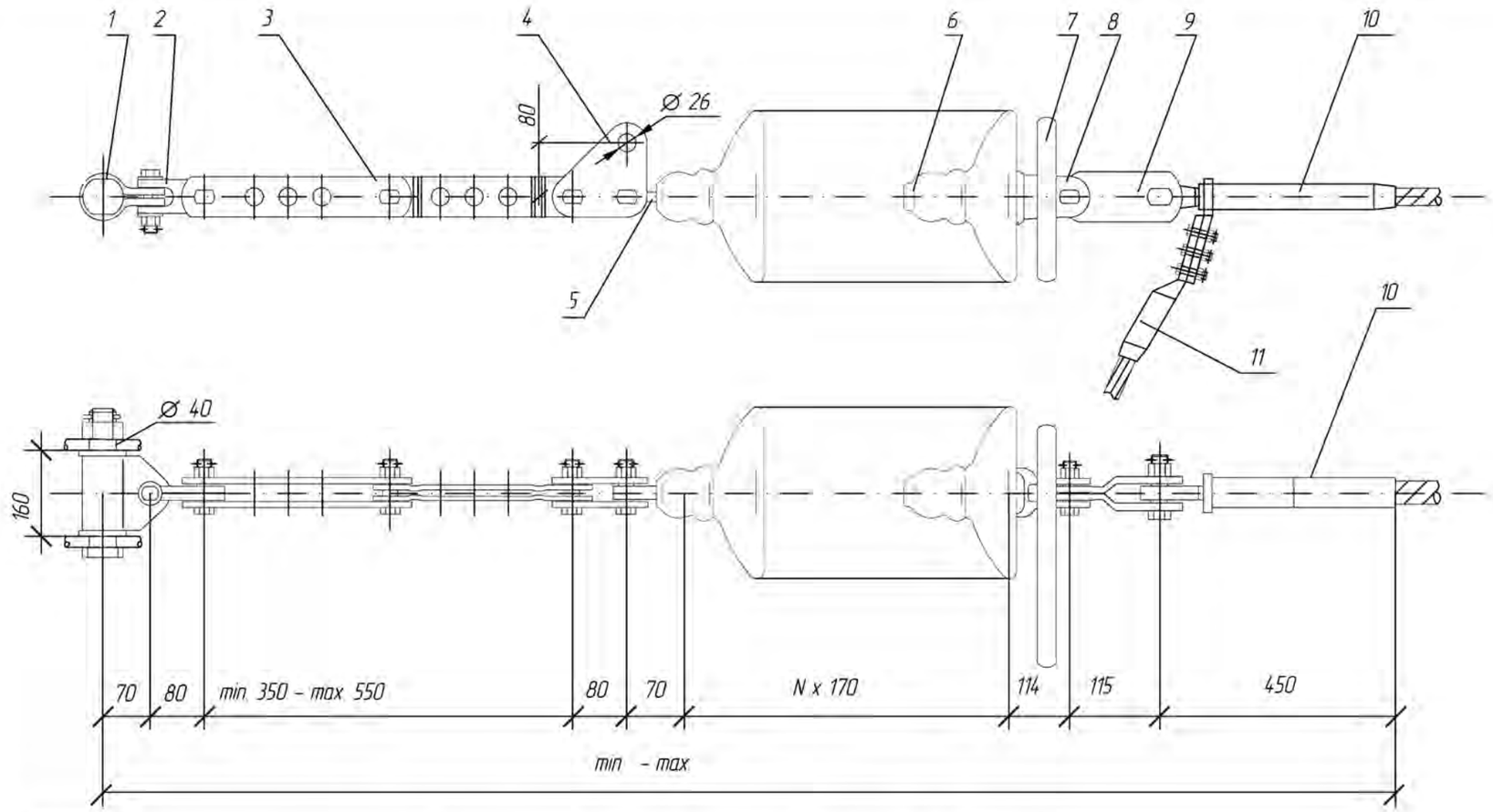

Поз.	Позначення	Найменування	Кіл.	Вага од, кг	Примітка
1	КГН-16-5	Вузол кріплення	1	5,22	
2	СКТ-16-1	Скоба трьохлапчаста	1	1,52	
3	ПРР-16-1	Ланка проміжна регульована	1	5,00	
4	ПТМ-16-3	Ланка проміжна монтажна	1	2,40	
5	СР-16-20	Серга	1	0,55	
6	ПС160Д	Ізолятор	N	6,13	
7	ЗЗ-500-5	Екран захисний	1	1,30	
8	У2-16-20	Вушко дволапчасте	1	2,17	
9	ПРТ-16/21-2	Ланка проміжна трилапчата	1	1,90	
10	T329E28GKAERO2538A3F284RUS	Затискач натяжний	1	2,95	
11	CDAXKAERO2538-A3F	Затискач шлейфовий	1	1,33	
Вага арматури, кг				24,34	
Вага підвісу, кг					

1. Даний тип підвіски можливий для застосування у разі погодження з територіальною енергосистемою
2. Кількість ізоляторів N приймається згідно ПУЕ

Зм.	Кільк.	Арк.	№док.	Підпис	Дата	1654.7 тм – ПЛТ.2			
						Ізоляційні підвіси проводів марки AERO-Z на опорах 35-330 кВ з використанням пресованої арматури. Альбом			
Нач.відділу		Брянцева			19.04	Ізоляційні підвіси проводів AERO-Z для опор ПЛ 220 – 330 кВ	Стадія	Аркуш	Аркушів
Гол.фах.		Каспержинський			19.04		Р	49	81
Н.Контр.		Слепченко			19.04	Натяжна одноланцюгова ізолююча підвіска проводу AERO-Z 538-22 до анкерно-кутових опор ПЛ 330 кВ	УКРЕНЕРГОМЕРЕЖПРОЕКТ Київська філія 2013		
Інженер		Губатюк			19.04				

Погоджено

Зам. інв. №

Підпис і дата

Інв. № од.

Формат А3

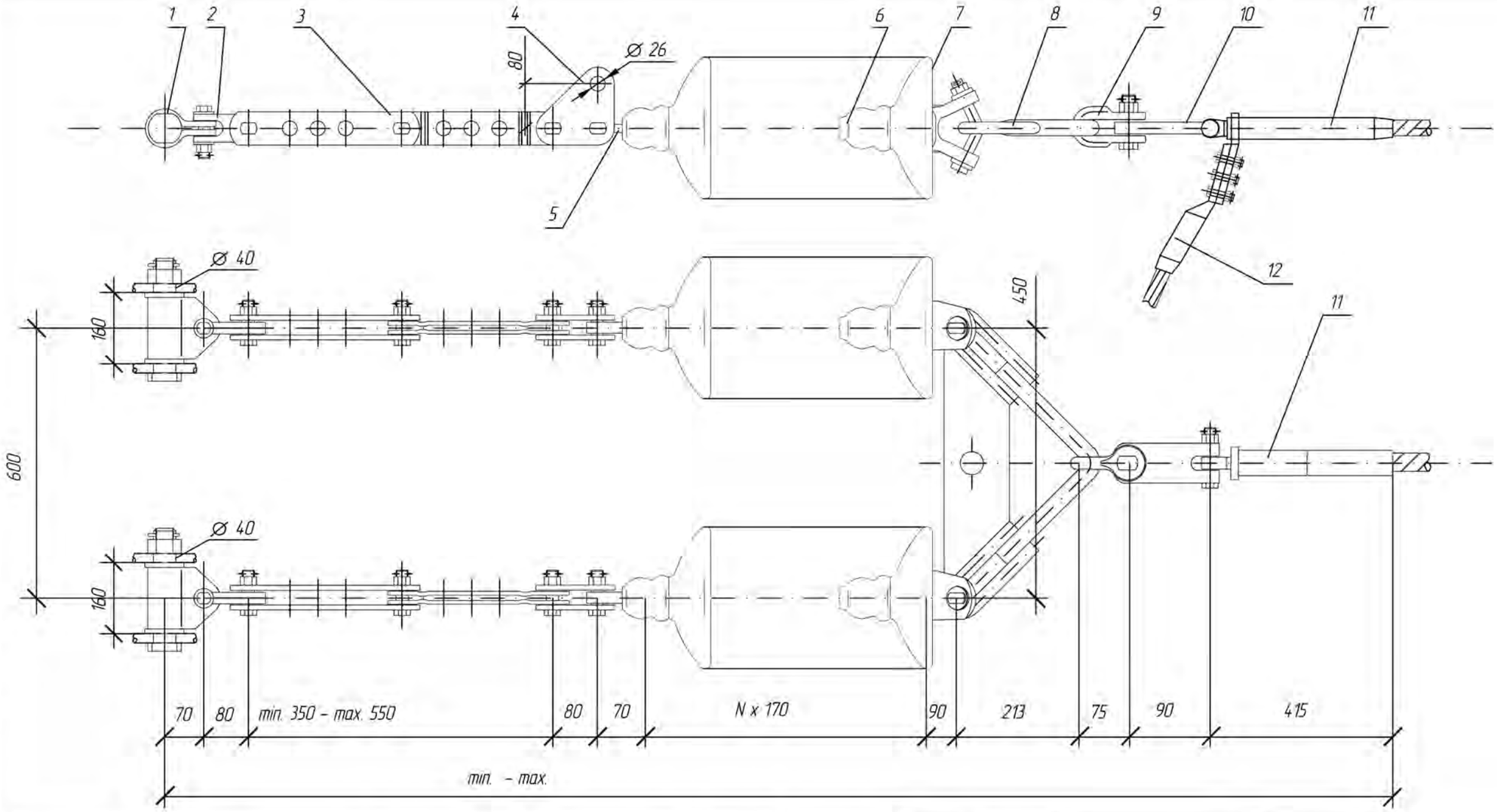

Поз.	Позначення	Найменування	Кіл.	Вага од, кг	Примітка
1	КГН-16-5	Вузол кріплення	2	5,22	
2	СКТ-16-1	Скоба трьохлапчаста	2	1,52	
3	ПРР-16-1	Ланка проміжна регульована	2	5,00	
4	ПТМ-16-3	Ланка проміжна монтажна	2	2,40	
5	СР-16-20	Серга	2	0,55	
6	ПС160Д	Ізолятор	N	6,13	
7	УСК-16-20	Вушко спеціальне укорочене	2	3,30	
8	2КУ-30-1	Коромисло дволанцюг. унів-не	1	10,40	
9	СК-21-1А	Скоба	1	1,82	
10	СКТ-21-1	Скоба трьохлапчаста	1	1,96	
11	T329E28GKAEROZ366A3F231RUS	Затискач натяжний	1	2,31	
12	CDAXKAEROZ366-A3F-231*	Затискач шлейфовий	1	0,87	
	Вага арматури, кг			52,79	
	Вага підвісу, кг				

Кількість ізоляторів N приймається згідно ПУЕ

Зм.	Кільк.	Арк.	№док.	Підпис	Дата	16547 тм – ПЛТ.2		
						Ізоляційні підвіси проводів марки AERO-Z на опорах 35-330 кВ з використанням пресованої арматури. Альбом		
Нач.відділу		Брянцева			19.04	Ізоляційні підвіси проводів AERO-Z для опор ПЛ 220 – 330 кВ	Стадія	Аркуш	Аркушів
Гол.фах.		Каспержинський			19.04		Р	50	81
Н.Контр.		Слєпченко			19.04	Натяжна дволанцюгова ізолююча підвіска проводу AERO-Z 366-22 до анкерно-кутових опор ПЛ 220 кВ	УКРЕНЕРГОМЕРЕЖПРОЕКТ Київська філія 2013		
Інженер		Губатюк			19.04				

Погоджено

Інв. № ор. | Підпис і дата | Зам. інв. №

Формат А3

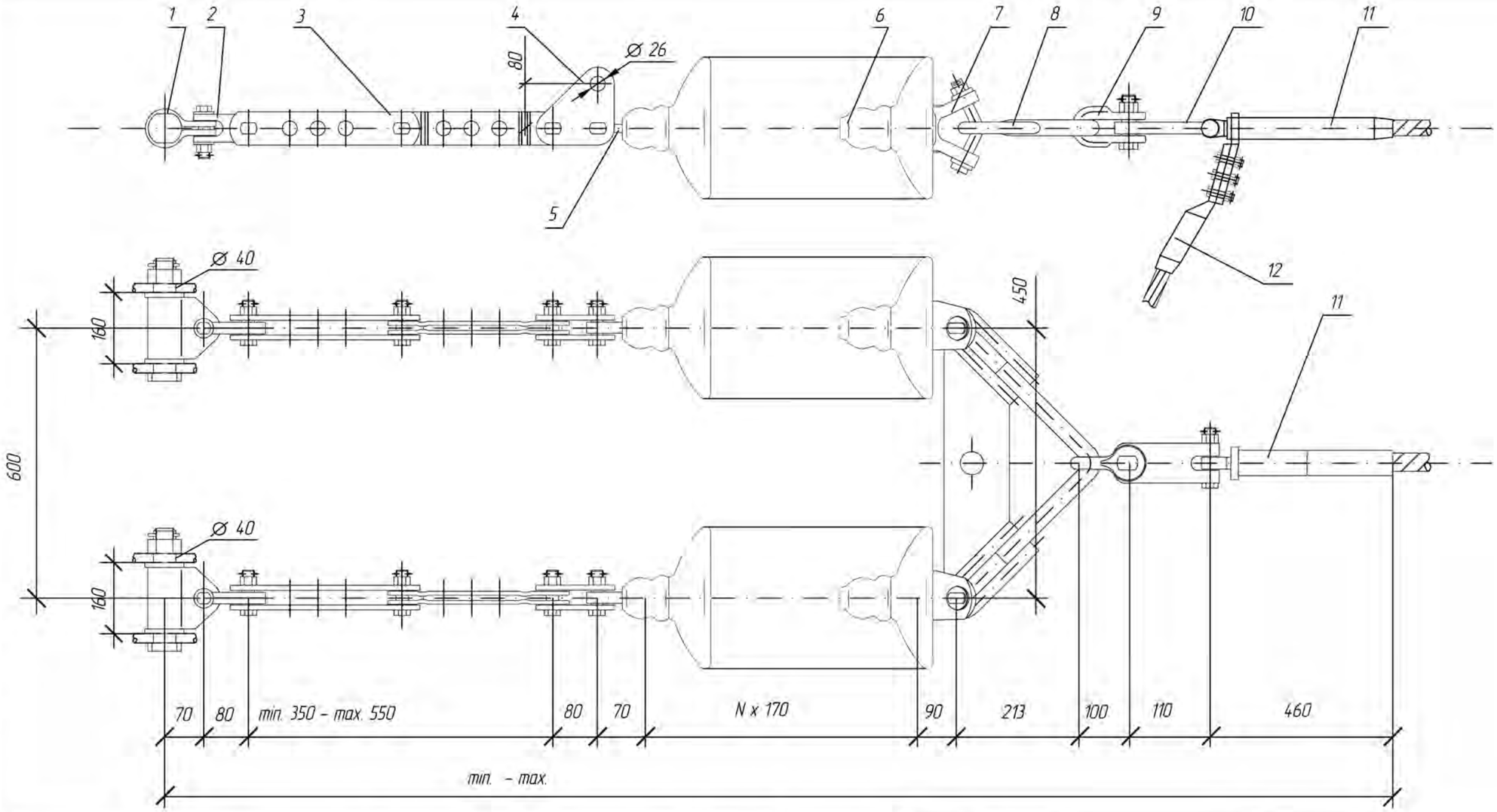

Поз.	Позначення	Найменування	Кіл.	Вага од, кг	Примітка
1	КГН-16-5	Вузол кріплення	2	5,22	
2	СКТ-16-1	Скоба трьохлапчаста	2	1,52	
3	ПРР-16-1	Ланка проміжна регульована	2	5,00	
4	ПТМ-16-3	Ланка проміжна монтажна	2	2,40	
5	СР-16-20	Серга	2	0,55	
6	ПС160Д	Ізолятор	N	6,13	
7	УСК-16-20	Вушко спеціальне укорочене	2	3,30	
8	2КУ-30-1	Коромисло дволанцюг. унів-не	1	10,40	
9	СК-30-1А	Скоба	1	2,97	
10	СКТ-30-1	Скоба трьохлапчаста	1	3,53	
11	T338E36GKAERO2455A3F261RUS	Затискач натяжний	1	4,03	
12	CDAXKAERO2455-A3F-261	Затискач шлейфовий	1	1,13	
	Вага арматури, кг			58,04	
	Вага підвісу, кг				

Кількість ізоляторів N приймається згідно ПУЕ

Зм.	Кільк.	Арк.	№док.	Підпис	Дата
Нач.відділу		Брянцева			19.04
Гол.фах.		Каспержинський			19.04
Н.Контр.		Слєпченко			19.04
Інженер		Губатюк			19.04

16547 тм – ПЛТ.2

Ізоляційні підвіси проводів марки AERO-Z на опорах 35-330 кВ з використанням пресованої арматури. Альбом

Ізоляційні підвіси проводів AERO-Z для опор ПЛ 220 – 330 кВ	Стадія	Аркуш	Аркушів
	Р	51	81
Натяжна дволанцюгова ізолююча підвіска проводу AERO-Z 455-2Z до анкерно-кутових опор ПЛ 220 кВ	УКРЕНЕРГОМЕРЕЖПРОЕКТ Київська філія 2013		

Погоджено

Інв. № орг. | Підпис і дата | Зам. інв. №

Формат А3

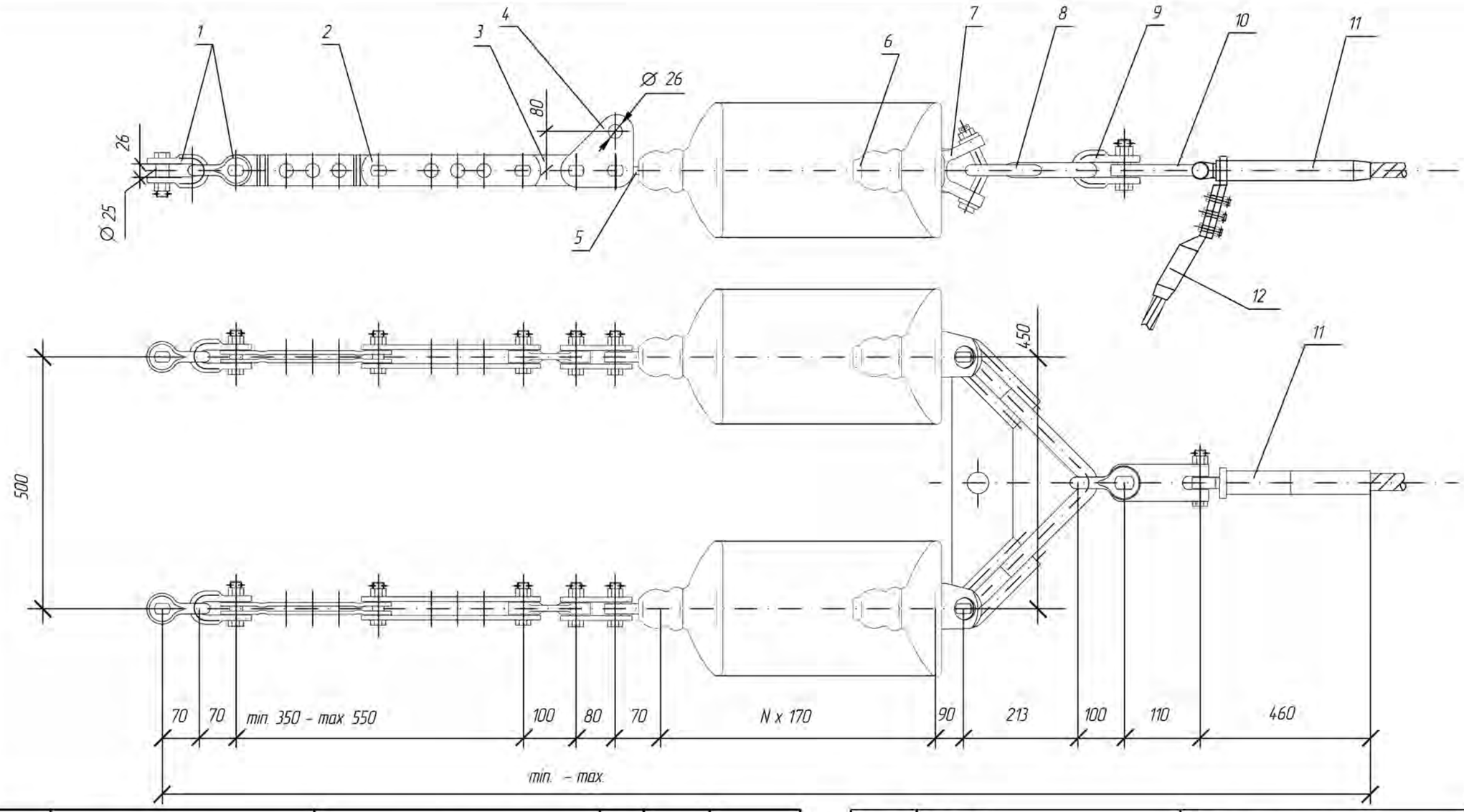

Поз.	Позначення	Найменування	Кіл.	Вага од, кг	Примітка
1	СК-16-1А	Скоба	4	1,21	
2	ПРР-16-1	Ланка проміжна регульована	2	5,00	
3	ПР-16-6	Ланка проміжна пряма	2	1,36	
4	ПТМ-16-3	Ланка проміжна монтажна	2	2,40	
5	СР-16-20	Серга	2	0,55	
6	ПС160Д	Ізолятор	N	6,13	
7	УСК-16-20	Вушко спеціальне укорочене	2	3,30	
8	2КУ-30-1	Коромисло дволанцюг. унів-не	1	10,40	
9	СК-30-1А	Скоба	1	2,97	
10	СКТ-30-1	Скоба трьохлапчаста	1	3,53	
11	T338E36GKAERO2455A3F261RUS	Затискач натяжний	1	4,03	
12	CDAXKAERO2455-A3F-261	Затискач шлейфовий	1	1,13	
	Вага арматури, кг			52,12	
	Вага підвісу, кг				

Кількість ізоляторів N приймається згідно ПУЕ

Зм.	Кільк.	Арк.	№док.	Підпис	Дата
Нач.відділу		Брянцева			19.04
Гол.фах.		Каспержинський			19.04
Н.Контр.		Слепченко			19.04
Інженер		Губатюк			19.04

16547 тм – ПЛТ.2

Ізоляційні підвіси проводів марки AERO-Z на опорах 35-330 кВ з використанням пресованої арматури. Альбом

Ізоляційні підвіси проводів AERO-Z для опор ПЛ 220 – 330 кВ

Стадія	Аркуш	Аркушів
Р	52	81

Натяжна дволанцюгова ізолююча підвіска проводу AERO-Z 455-22 до анкерно-кутових опор ПЛ 220 кВ

УКРЕНЕРГОМЕРЕЖПРОЕКТ
Київська філія
2013

Погоджено:

Інв. № од. | Підпис і дата | Зам. інв. №

Формат А3

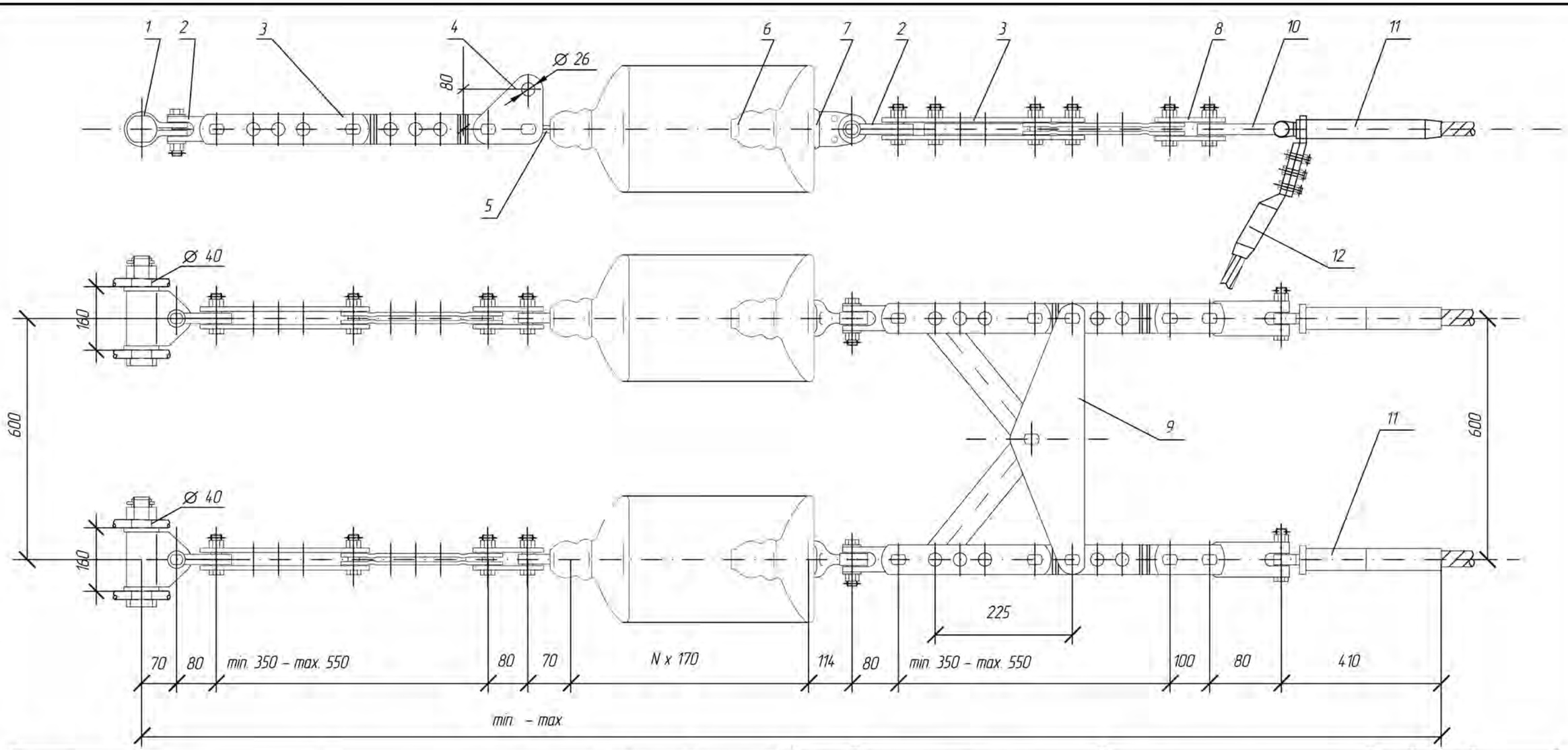

Поз	Позначення	Найменування	Кіл.	Вага од. кг	Примітка
1	КГН-16-5	Вузол кріплення	2	5,22	
2	СКТ-16-1	Скоба трьохлапчаста	4	1,52	
3	ПРР-16-1	Ланка проміжна регульована	4	5,00	
4	ПТМ-16-3	Ланка проміжна монтажна	2	2,40	
5	СР-16-20	Серга	2	0,55	
6	ПС160Д	Ізолятор	N	6,13	
7	У1-16-20	Вушко однолапчасте	2	1,60	
8	2ПР-16-1	Ланка проміжна подвійна	2	1,87	
9	2КЛ-12/16-1	Коромисло двопроменеве	1	14,00	
10	СКТ-16-1	Скоба трьохлапчаста	2	1,52	
12	T2GKAERDZ455A3F261RUS	Затискач натяжний	2	2,04	
13	CDAXKAERDZ455-A3F-261	Затискач шлейфовий	2	1,13	
Вага арматури, кг				71,22	
Вага підвісу, кг					

1. Даний тип підвіски можливий для застосування у разі погодження з територіальною енергосистемою
2. Кількість ізоляторів N приймається згідно ПУЕ

Зм.	Кільк.	Арк.	№док.	Підпис	Дата
Нач.відділу		Брянцева			19.04
Гол.фах.		Каспержинський			19.04
Н.Контр.		Слєпченко			19.04

16547 тм – ПЛТ.2

Ізоляційні підвіси проводів марки AERO-Z на опорах 35-330 кВ з використанням пресованої арматури. Альбом

Ізоляційні підвіси проводів AERO-Z для опор ПЛ 220 - 330 кВ

Стадія	Аркуш	Аркушів
Р	53	81

Натяжна дволанцюгова ізолююча підвіска проводу AERO-Z 455-22 з двома проводами у фазі до анкерно-кутових опор ПЛ 220 кВ

УКРЕНЕРГОМЕРЕЖПРОЕКТ
Київська філія
2013

Погоджено:

Зам. інв. №

Підпис і дата

Інв. № ор.

Формат А3

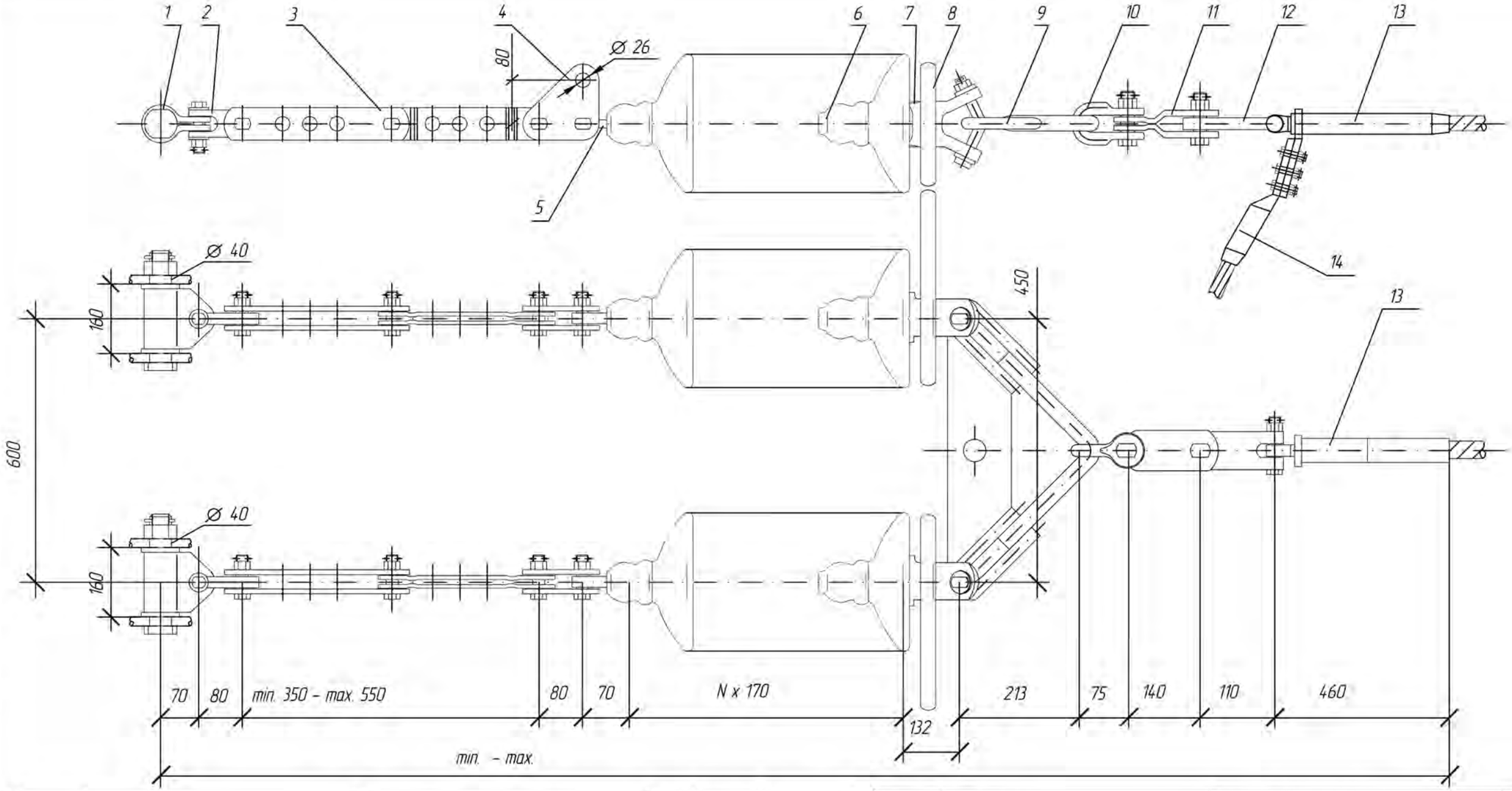

Поз.	Позначення	Найменування	Кіл.	Вага од, кг	Примітка
1	КГН-16-5	Вузол кріплення	2	5,22	
2	СКТ-16-1	Скоба трьохлапчаста	2	1,52	
3	ПРР-16-1	Ланка проміжна регульована	2	5,00	
4	ПТМ-16-3	Ланка проміжна монтажна	2	2,40	
5	СР-16-20	Серга	2	0,55	
6	ПС160Д	Ізолятор	N	6,13	
7	УСК-16-20	Вушко спеціальне укорочене	2	3,30	
8	ЗЗ-500-5	Екран захисний	2	1,30	
9	2КУ-30-1	Коромисло дволанцюг. унів-не	1	10,40	
10	СК-21-1А	Скоба	1	1,82	
11	ПРТ-21/30-2	Ланка проміжна трилапчата	1	3,67	
12	СКТ-30-1	Скоба трьохлапчаста	1	3,53	
13	T338E36GKAEROZ455A3F261RUS	Затискач натяжний	1	4,03	
14	CDAXKAEROZ455-A3F-261	Затискач шлейфовий	1	1,13	
Вага арматури, кг				63,16	
Вага підвісу, кг					

1. Даний тип підвіски можливий для застосування у разі погодження з територіальною енергосистемою
2. Кількість ізоляторів N приймається згідно ПУЕ

Зм.	Кільк.	Арк.	№док.	Підпис	Дата
Нач.відділу		Брянцева			19.04
Гол.фах.		Каспержинський			19.04
Н.Контр.		Слєпченко			19.04
Інженер		Губатюк			19.04

16547 тм – ПЛТ.2

Ізоляційні підвіси проводів марки AERO-Z на опорах 35-330 кВ з використанням пресованої арматури. Альбом

Ізоляційні підвіси проводів AERO-Z для опор ПЛ 220 – 330 кВ	Стадія	Аркуш	Аркушів
	Р	54	81
Натяжна дволанцюгова ізолююча підвіска проводу AERO-Z 455-2Z до анкерно-кутових опор ПЛ 330 кВ	УКРЕНЕРГОМЕРЕЖПРОЕКТ Київська філія 2013		

Погоджено

Інв. № орг. | Підпис і дата | Зам. інв. №

Формат А3

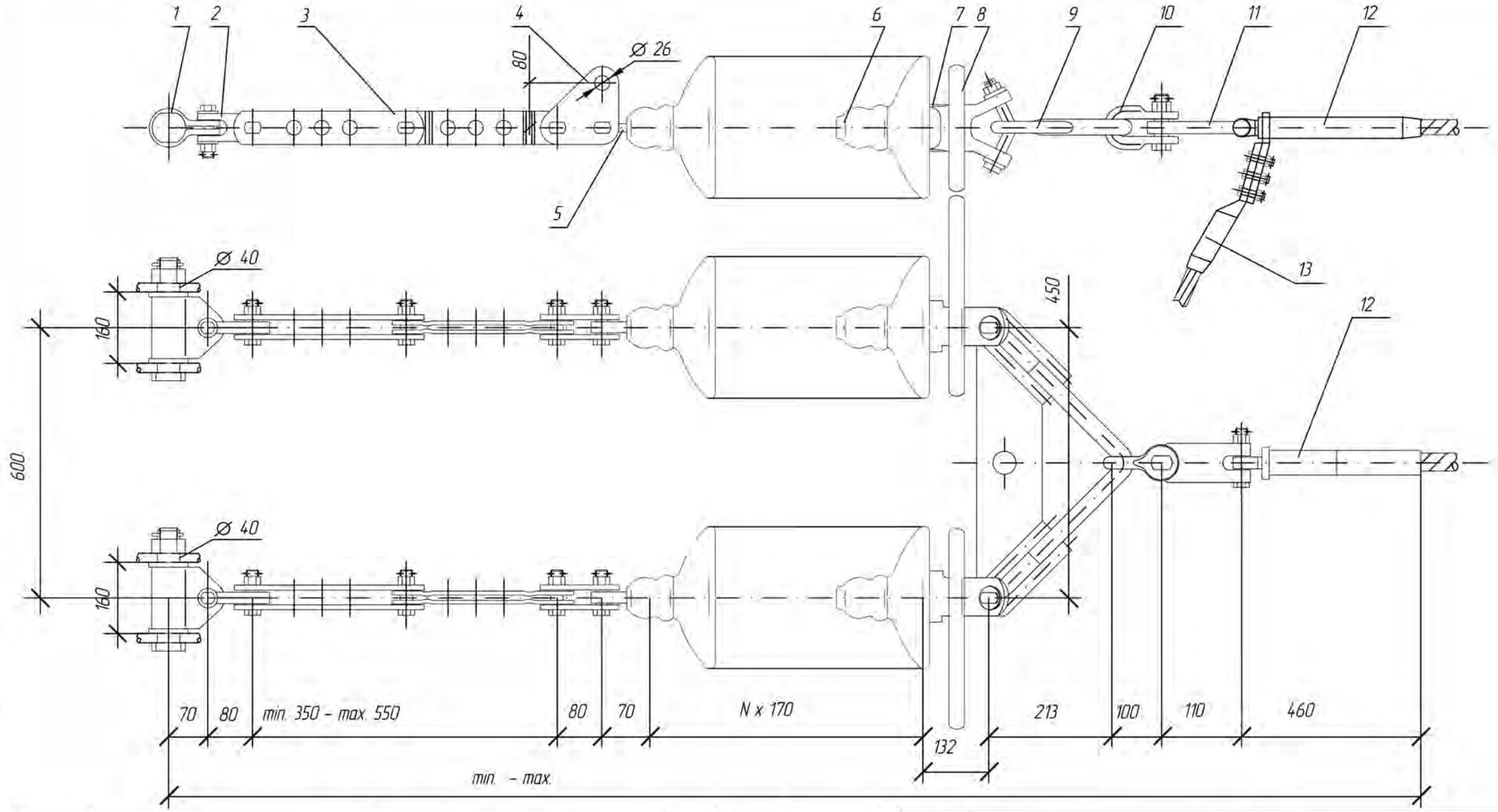

Поз.	Позначення	Найменування	Кіл.	Вага од, кг	Примітка
1	КГН-16-5	Вузол кріплення	2	5,22	
2	СКТ-16-1	Скоба трьохлапчаста	2	1,52	
3	ПРР-16-1	Ланка проміжна регульована	2	5,00	
4	ПТМ-16-3	Ланка проміжна монтажна	2	2,40	
5	СР-16-20	Серга	2	0,55	
6	ПС160Д	Ізолятор	N	6,13	
7	УСК-16-20	Вушко спеціальне укорочене	2	3,30	
8	ЗЗ-500-5	Екран захисний	2	1,30	
9	2КУ-30-1	Коромисло дволанцюг. унів-не	1	10,40	
10	СК-30-1А	Скоба	1	2,97	
11	СКТ-30-1	Скоба трьохлапчаста	1	3,53	
12	T338E36GKAEROZ455A3F261RUS	Затискач натяжний	1	4,03	
13	CDAXKAEROZ455-A3F-261	Затискач шлейфовий	1	1,13	
	Вага арматури, кг			60,64	
	Вага підвісу, кг				

1. Даний тип підвіски можливий для застосування у разі погодження з територіальною енергосистемою
2. Кількість ізоляторів N приймається згідно ПУЕ

Зм.	Кільк.	Арк.	№док.	Підпис	Дата	16547 тм – ПЛТ.2		
						Ізоляційні підвіси проводів марки AERO-Z на опорах 35-330 кВ з використанням пресованої арматури. Альбом		
Нач.відділу		Брянцева			19.04	Ізоляційні підвіси проводів AERO-Z для опор ПЛ 220 – 330 кВ	Стадія	Аркуш	Аркушів
Гол.фах.		Каспержинський			19.04		Р	55	81
Н.Контр.		Слєпченко			19.04	Натяжна дволанцюгова ізолююча підвіска проводу AERO-Z 455-2Z до анкерно-кутових опор ПЛ 330 кВ	УКРЕНЕРГОМЕРЕЖПРОЕКТ Київська філія 2013		
Інженер		Губатюк			19.04				

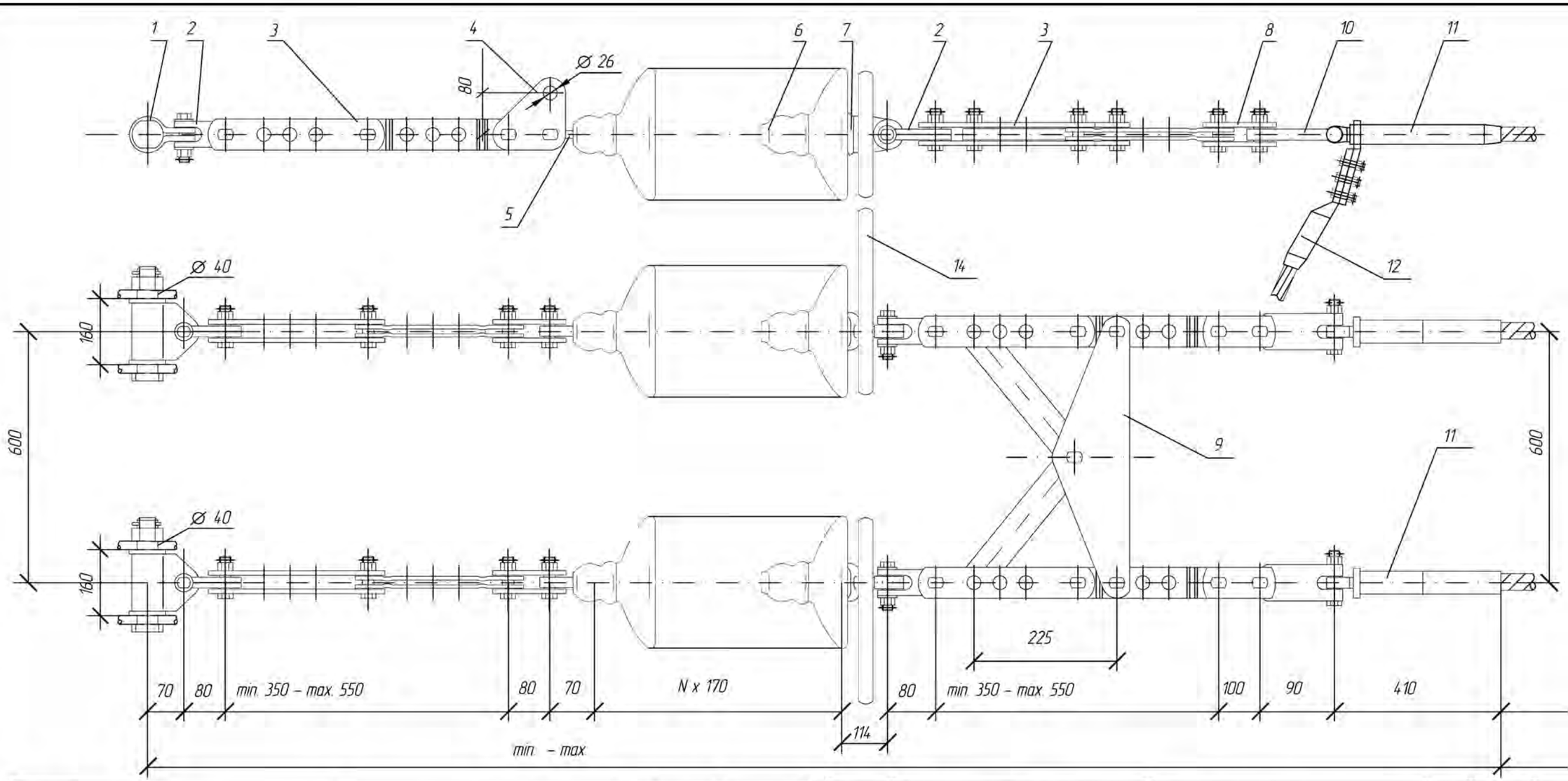

Поз	Позначення	Найменування	Кіл.	Вага од. кг	Примітка
1	КГН-16-5	Вузол кріплення	2	5,22	
2	СКТ-16-1	Скоба трьохлапчаста	4	1,52	
3	ПРР-16-1	Ланка проміжна регульована	4	5,00	
4	ПТМ-16-3	Ланка проміжна монтажна	2	2,40	
5	СР-16-20	Серга	2	0,55	
6	ПС160Д	Ізолятор	N	6,13	
7	У1-16-20	Вушко однолапчасте	2	1,60	
8	2ПР-16-1	Ланка проміжна подвійна	2	1,87	
9	2КЛ-12/16-1	Коромисло двопроменеве	1	14,00	
10	СКТ-21-1	Скоба трьохлапчаста	2	1,96	
11	T2GKAERO2455A3F261RUS	Затискач натяжний	2	2,04	
12	CDAXKAERO2455-A3F-261	Затискач шлейфовий	2	1,13	
13	ЗЗ-500-5	Екран захисний	2	2,10	
	Вага арматури, кг			00,00	
	Вага підвісу, кг				

Кількість ізоляторів N приймається згідно ПУЕ

Зм.	Кільк.	Арк.	№док.	Підпис	Дата
Нач.відділу		Брянцева			19.04
Гол.фах.		Каспержинський			19.04
Н.Контр.		Слєпченко			19.04
Інженер		Губатюк			19.04

16547 тм – ПЛТ.2

Ізоляційні підвіси проводів марки AERO-Z на опорах 35-330 кВ з використанням пресованої арматури. Альбом

Ізоляційні підвіси проводів AERO-Z для опор ПЛ 220 – 330 кВ

Стадія	Аркуш	Аркушів
Р	56	81

Натяжна дволанцюгова ізолююча підвіска проводу AERO-Z 455-22 з двома проводами у фазі до анкерно-кутових опор ПЛ 330 кВ

УКРЕНЕРГОМЕРЕЖПРОЕКТ
Київська філія
2013

Погоджено:

Інв. № ор. | Підпис і дата | Зам. інв. №

Формат А3

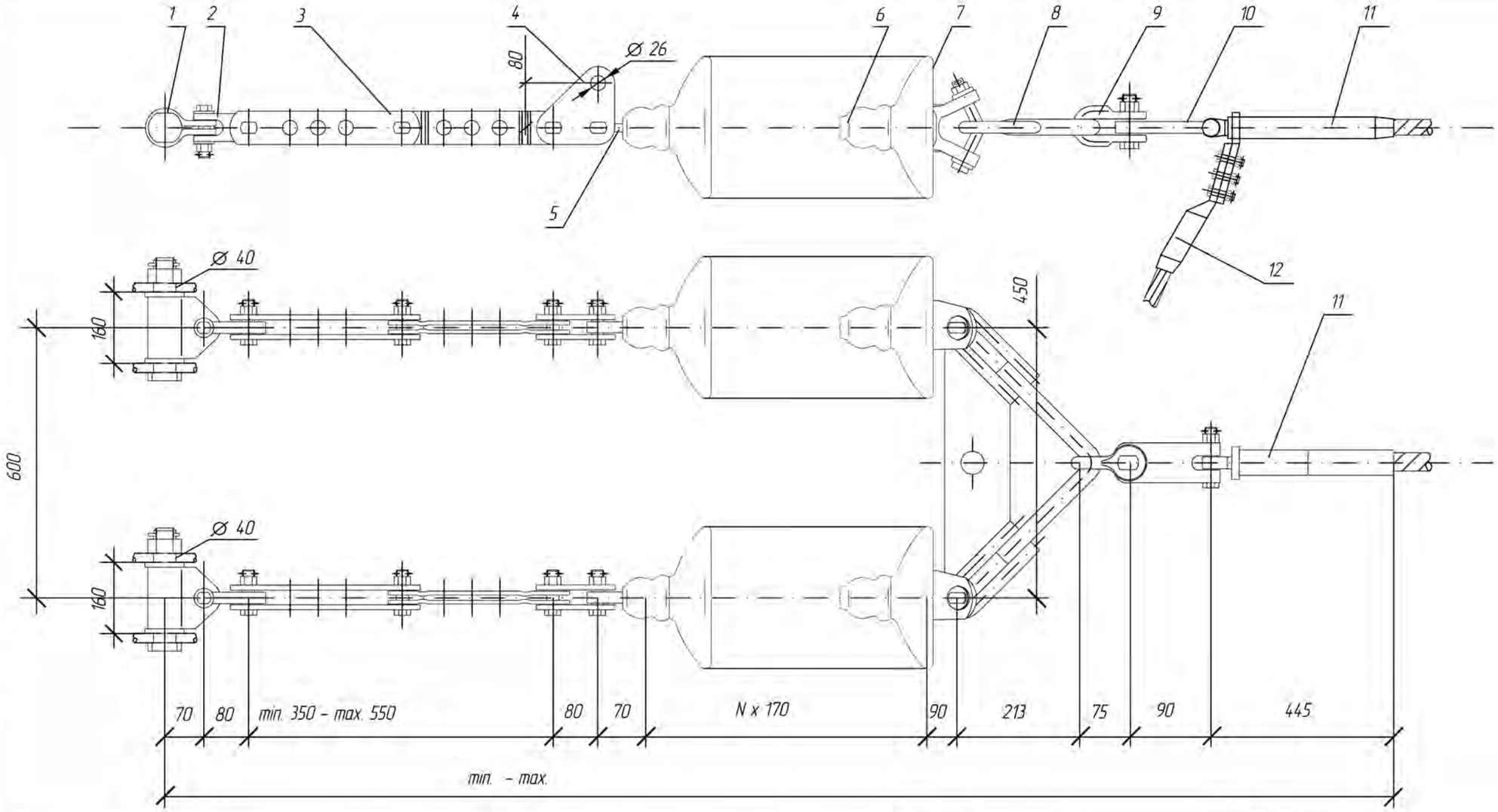

Поз.	Позначення	Найменування	Кіл.	Вага од, кг	Примітка
1	КГН-16-5	Вузол кріплення	2	5,22	
2	СКТ-16-1	Скоба трьохлапчаста	2	1,52	
3	ПРР-16-1	Ланка проміжна регульована	2	5,00	
4	ПТМ-16-3	Ланка проміжна монтажна	2	2,40	
5	СР-16-20	Серга	2	0,55	
6	ПС160Д	Ізолятор	N	6,13	
7	УСК-16-20	Вушко спеціальне укорочене	2	3,30	
8	2КУ-30-1	Коромисло дволанцюг. унів-не	1	10,40	
9	СК-21-1А	Скоба	1	1,82	
10	СКТ-21-1	Скоба трьохлапчаста	1	1,96	
11	T329E28GKAEROZ504A3F275RUS	Затискач натяжний	1	2,79	
12	CDAXKAEROZ504-A3F-275	Затискач шлейфовий	1	1,36	
	Вага арматури, кг			54,31	
	Вага підвісу, кг				

Кількість ізоляторів N приймається згідно ПУЕ

Зм.	Кільк.	Арк.	№док.	Підпис	Дата
Нач.відділу		Брянцева			19.04
Гол.фах.		Каспержинський			19.04
Н.Контр.		Слєпченко			19.04
Інженер		Губатюк			19.04

16547 тм – ПЛТ.2

Ізоляційні підвіси проводів марки AERO-Z на опорах 35-330 кВ з використанням пресованої арматури. Альбом

Ізоляційні підвіси проводів AERO-Z для опор ПЛ 220 - 330 кВ

Стадія	Аркуш	Аркушів
Р	57	81

Натяжна дволанцюгова ізолююча підвіска проводу AERO-Z 504-2Z до анкерно-кутових опор ПЛ 220 кВ

УКРЕНЕРГОМЕРЕЖПРОЕКТ Київська філія 2013

Погоджено

Інв. № ор. | Підпис і дата | Зам. інв. №

Формат А3

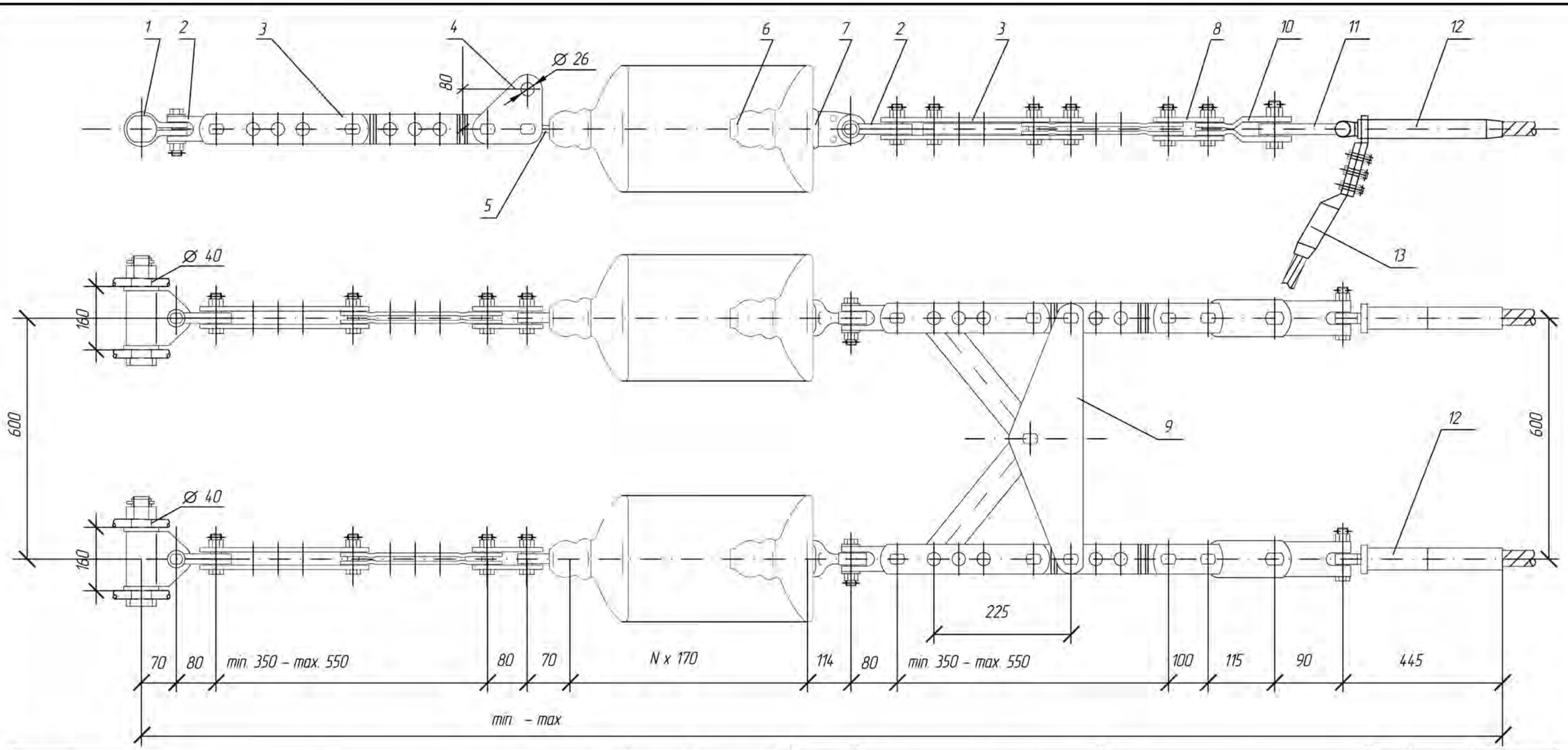

Поз	Позначення	Найменування	Кіл.	Вага од. кг	Примітка
1	КГН-16-5	Вузол кріплення	2	5,22	
2	СКТ-16-1	Скоба трьохлапчаста	4	1,52	
3	ПРР-16-1	Ланка проміжна регульована	4	5,00	
4	ПТМ-16-3	Ланка проміжна монтажна	2	2,40	
5	СР-16-20	Серга	2	0,55	
6	ПС160Д	Ізолятор	N	6,13	
7	У1-16-20	Вушко однолапчасте	2	1,60	
8	2ПР-16-1	Ланка проміжна подвійна	2	1,87	
9	2КЛ-12/16-1	Коромисло двопроменеве	1	14,00	
10	ПРТ-16/21-2	Ланка проміжна трилапчата	2	1,90	
11	СКТ-21-1	Скоба трьохлапчаста	2	1,96	
12	T329E28GKAERQZ504A3F275RUS	Затискач натяжний	2	2,79	
13	CDAXKAERQZ504-A3F-275	Затискач шлейфовий	2	1,36	
Вага арматури, кг				79,38	
Вага підвісу, кг					

1. Даний тип підвіски можливий для застосування у разі погодження з територіальною енергосистемою
2. Кількість ізоляторів N приймається згідно ПУЕ

Зм.	Кільк.	Арк.	№док.	Підпис	Дата
Нач.відділу		Брянцева			19.04
Гол.фах.		Каспержинський			19.04
Н.Контр.		Слєпченко			19.04
Інженер		Губатюк			19.04

16547 тм – ПЛТ.2

Ізоляційні підвіси проводів марки AERO-Z на опорах 35-330 кВ з використанням пресованої арматури. Альбом

Ізоляційні підвіси проводів AERO-Z для опор ПЛ 220 - 330 кВ	Стадія	Аркуш	Аркушів
	Р	58	81
Натяжна дволанцюгова ізолююча підвіска проводу AERO-Z 504-2Z з двома проводами у фазі до анкерно-кутових опор ПЛ 220 кВ	УКРЕНЕРГОМЕРЕЖПРОЕКТ Київська філія 2013		

Погоджено:

Інв. № ор. | Підпис і дата | Зам. інв. №

Формат А3

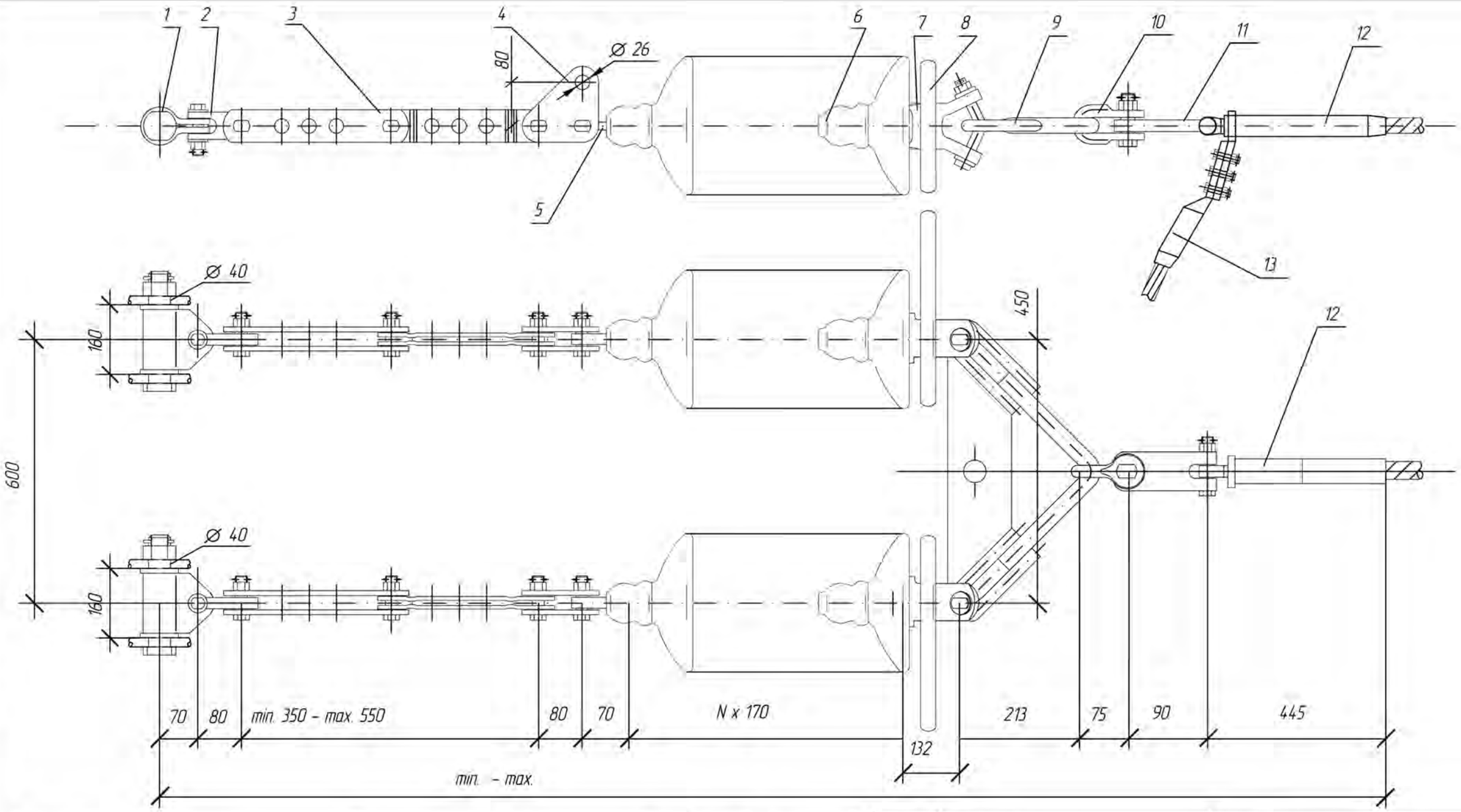

Поз.	Позначення	Найменування	Кіл.	Вага од, кг	Примітка
1	КГН-16-5	Вузол кріплення	2	5,22	
2	СКТ-16-1	Скоба трьохлапчаста	2	1,52	
3	ПРР-16-1	Ланка проміжна регульована	2	5,00	
4	ПТМ-16-3	Ланка проміжна монтажна	2	2,40	
5	СР-16-20	Серга	2	0,55	
6	ПС160Д	Ізолятор	N	6,13	
7	УС-16-20	Вушко спеціальне	2	2,90	
8	ЗЗ-500-5	Екран захисний	2	1,30	
9	2КУ-30-1	Коромисло дволанцюг. унів-не	1	10,40	
10	СК-21-1А	Скоба	1	1,82	
11	СКТ-21-1	Скоба трьохлапчаста	1	1,96	
12	T329E28GKAERQZ504A3F275RUS	Затискач натяжний	1	2,79	
13	CDAXKAERQZ504-A3F-275	Затискач шлейфовий	1	1,36	
	Вага арматури, кг			56,11	
	Вага підвісу, кг				

1. Даний тип підвіски можливий для застосування у разі погодження з територіальною енергосистемою
2. Кількість ізоляторів N приймається згідно ПУЕ

Зм.	Кільк.	Арк.	№док.	Підпис	Дата			
Нач.відділу		Брянцева			19.04	1654.7 тм – ПЛТ.2		
Гол.фах.		Каспержинський			19.04	Ізоляційні підвіси проводів марки AERO-Z на опорах 35-330 кВ з використанням пресованої арматури. Альбом		
Н.Контр.		Слєпченко			19.04	Ізоляційні підвіси проводів AERO-Z для опор ПЛ 220 – 330 кВ	Стадія: Р	Аркуш: 59 / Аркушів: 81
Інженер		Губатюк			19.04	Натяжна дволанцюгова ізолююча підвіска проводу AERO-Z 504-2Z до анкерно-кутових опор ПЛ 330 кВ	УКРЕНЕРГОМЕРЕЖПРОЕКТ Київська філія 2013	

Погоджено:

Інв. № орд. | Підпис і дата | Зам. інв. №

Формат А3

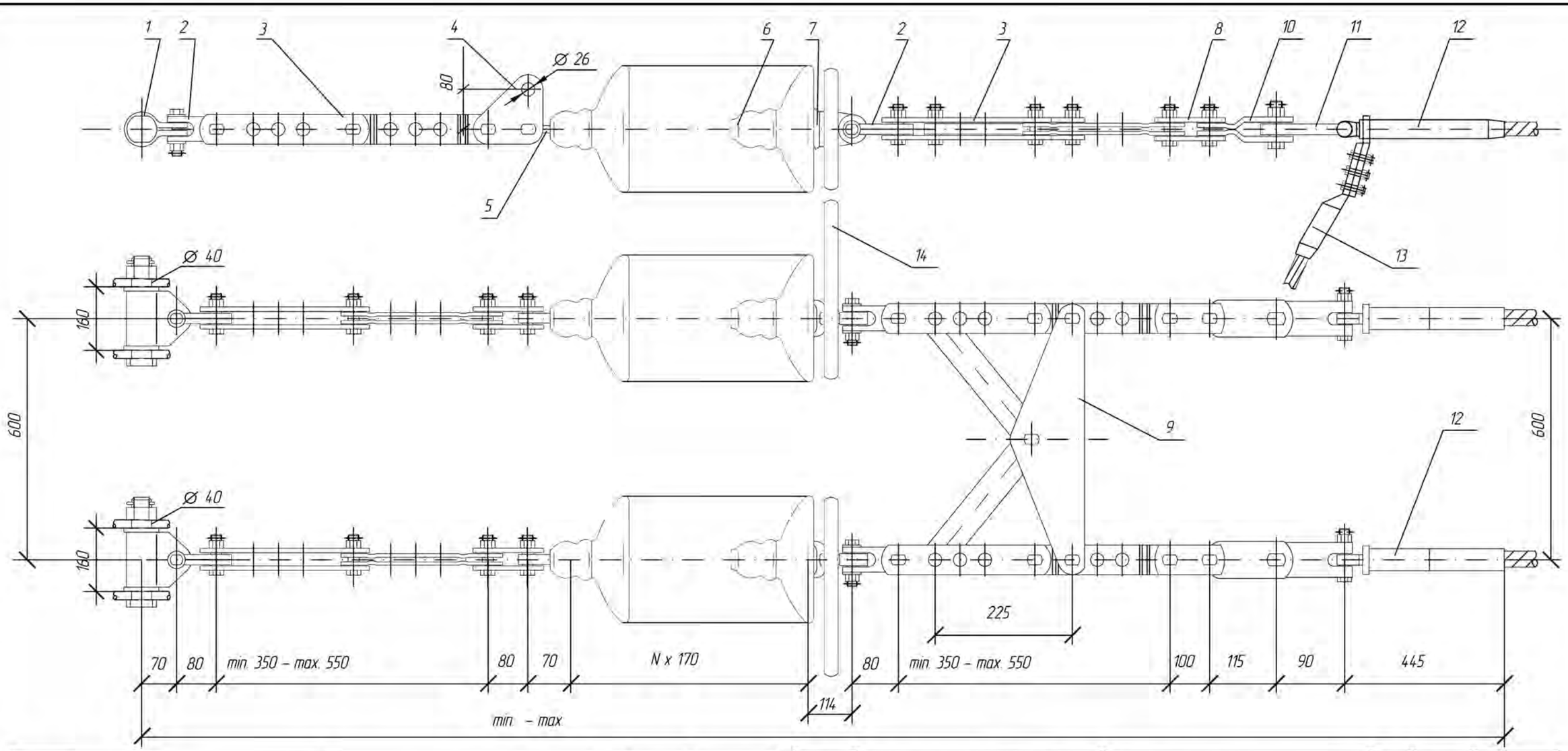

Поз	Позначення	Найменування	Кіл.	Вага од. кг	Примітка
1	КГН-16-5	Вузол кріплення	2	5,22	
2	СКТ-16-1	Скоба трьохлапчаста	4	1,52	
3	ПРР-16-1	Ланка проміжна регульована	4	5,00	
4	ПТМ-16-3	Ланка проміжна монтажна	2	2,40	
5	СР-16-20	Серга	2	0,55	
6	ПС160Д	Ізолятор	N	6,13	
7	У1-16-20	Вушко однолапчасте	2	1,60	
8	2ПР-16-1	Ланка проміжна подвійна	2	1,87	
9	2КЛ-12/16-1	Коромисло двопроменеве	1	14,00	
10	ПРТ-16/21-2	Ланка проміжна трилапчата	2	1,90	
11	СКТ-21-1	Скоба трьохлапчаста	2	1,96	
12	T329E28GKAERO2504A3F275RUS	Затискач натяжний	2	2,79	
13	CDAXKAERO2504-A3F-275	Затискач шлейфовий	2	1,36	
14	Э3-500-5	Екран захисний	2	2,10	
	Вага арматури, кг			83,58	
	Вага підвісу, кг				

Кількість ізоляторів N приймається згідна ПУЕ

Зм.	Кільк.	Арк.	№док.	Підпис	Дата
Нач.відділу		Брянцева			19.04
Гол.фах.		Каспержинський			19.04
Н.Контр.		Слєпченко			19.04
Інженер		Губатюк			19.04

16547 тм – ПЛТ.2

Ізоляційні підвіси проводів марки AERO-Z на опорах 35-330 кВ з використанням пресованої арматури. Альбом

Ізоляційні підвіси проводів AERO-Z для опор ПЛ 220 – 330 кВ	Стадія	Аркуш	Аркушів
	Р	60	81
Натяжна дволанцюгова ізолююча провіду AERO-Z 504-22 з двома проводами у фазі до анкерно-кутових опор ПЛ 330 кВ	УКРЕНЕРГОМЕРЕЖПРОЕКТ Київська філія 2013		

Формат А3

Погоджено

Зам. інв. №

Підпис і дата

Інв. № орг.

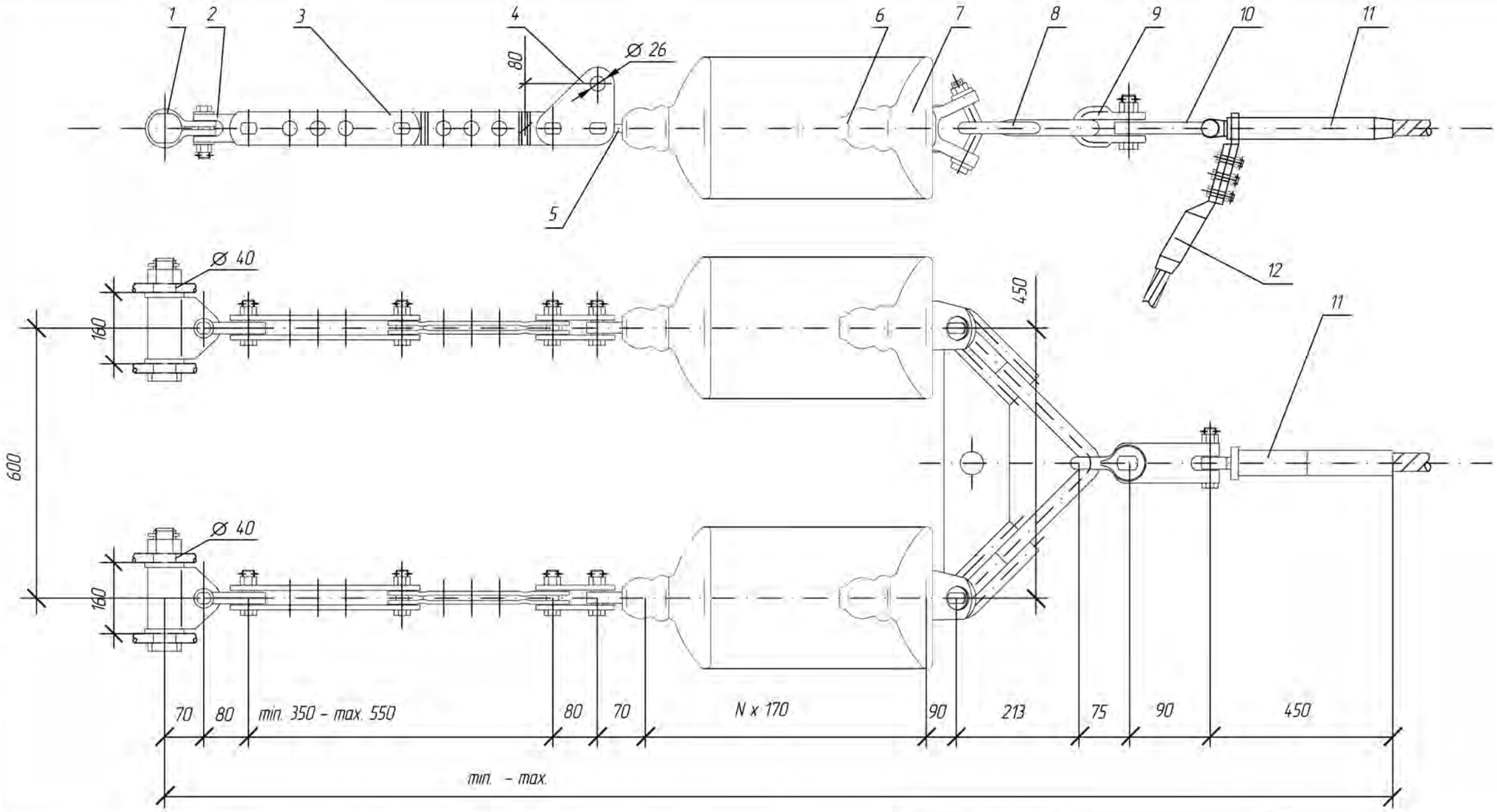

Поз.	Позначення	Найменування	Кіл.	Вага од, кг	Примітка
1	КГН-16-5	Вузол кріплення	2	5,22	
2	СКТ-16-1	Скоба трьохлапчаста	2	1,52	
3	ПРР-16-1	Ланка проміжна регульована	2	5,00	
4	ПТМ-16-3	Ланка проміжна монтажна	2	2,40	
5	СР-16-20	Серга	2	0,55	
6	ПС160Д	Ізолятор	N	6,13	
7	УСК-16-20	Вушко спеціальне укорочене	2	3,30	
8	2КУ-30-1	Коромисло дволанцюг. універ-не	1	10,40	
9	СК-21-1А	Скоба	1	1,82	
10	СКТ-21-1	Скоба трьохлапчаста	1	1,96	
11	T329E28GKAEROZ538A3F284RUS	Затискач натяжний	1	2,95	
12	CDAXKAEROZ538-A3F	Затискач шлейфовий	1	1,33	
	Вага арматури, кг			54,44	
	Вага підвісу, кг				

Кількість ізоляторів N приймається згідно ПУЕ

Зм.	Кільк.	Арк.	№док.	Підпис	Дата
Нач.відділу		Брянцева			19.04
Гол.фах.		Каспержинський			19.04
Н.Контр.		Слєпченко			19.04
Інженер		Губатюк			19.04

16547 тм – ПЛТ.2

Ізоляційні підвіси проводів марки AERO-Z на опорах 35–330 кВ з використанням пресованої арматури. Альбом

Ізоляційні підвіси проводів AERO-Z для опор ПЛ 220 – 330 кВ	Стадія	Аркуш	Аркушів
	Р	61	81
Натяжна дволанцюгова ізолююча підвіска проводу AERO-Z 538-2Z до анкерно-кутових опор ПЛ 220 кВ	УКРЕНЕРГОМЕРЕЖПРОЕКТ Київська філія 2013		

Погоджено

Інв. № ор. | Підпис і дата | Зам. інв. №

Формат А3

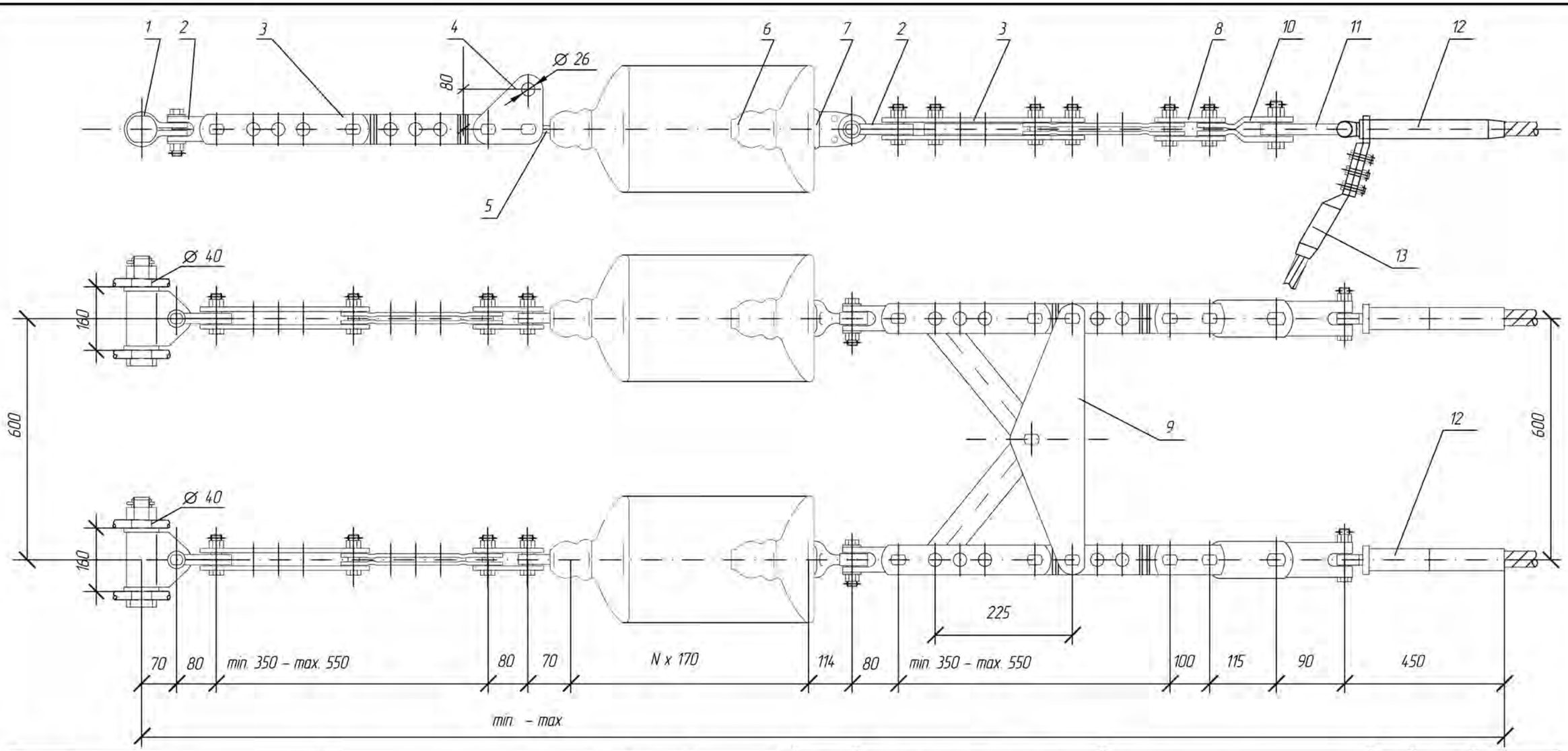

Поз	Позначення	Найменування	Кіл.	Вага од. кг	Примітка
1	КГН-16-5	Вузол кріплення	2	5,22	
2	СКТ-16-1	Скоба трьохлапчаста	4	1,52	
3	ПРР-16-1	Ланка проміжна регульована	4	5,00	
4	ПТМ-16-3	Ланка проміжна монтажна	2	2,40	
5	СР-16-20	Серга	2	0,55	
6	ПС160Д	Ізолятор	N	6,13	
7	У1-16-20	Вушко однолапчасте	2	1,60	
8	2ПР-16-1	Ланка проміжна подвійна	2	1,87	
9	2КЛ-12/16-1	Коромисло двопроменеве	1	14,00	
10	ПРТ-16/21-2	Ланка проміжна трилапчата	2	1,90	
11	СКТ-21-1	Скоба трьохлапчаста	2	1,96	
12	T329E28GKAERDZ538A3F284RUS	Затискач натяжний	2	2,95	
13	CDAXKAERDZ538-A3F	Затискач шлейфовий	2	1,33	
Вага арматури, кг				79,64	
Вага підвісу, кг					

1. Даний тип підвіски можливий для застосування у разі погодження з територіальною енергосистемою.
2. Кількість ізоляторів N приймається згідно ПУЕ

Зм.	Кільк.	Арк.	№док.	Підпис	Дата
Нач.відділу		Брянцева			19.04
Гол.фах.		Каспержинський			19.04
Н.Контр.		Слєпченко			19.04
Інженер		Губатюк			19.04

16547 тм – ПЛТ.2

Ізоляційні підвіси проводів марки AERO-Z на опорах 35-330 кВ з використанням пресованої арматури. Альбом

Ізоляційні підвіси проводів AERO-Z для опор ПЛ 220 – 330 кВ	Стадія	Аркуш	Аркушів
	Р	62	81
Натяжна дволанцюгова ізолююча провода AERO-Z 538-2Z з двома проводами у фазі до анкерно-кутових опор ПЛ 220 кВ	УКРЕНЕРГОМЕРЕЖПРОЕКТ Київська філія 2013		

Погоджено:

Інв. № ор. | Підпис і дата | Зам. інв. №

Формат А3

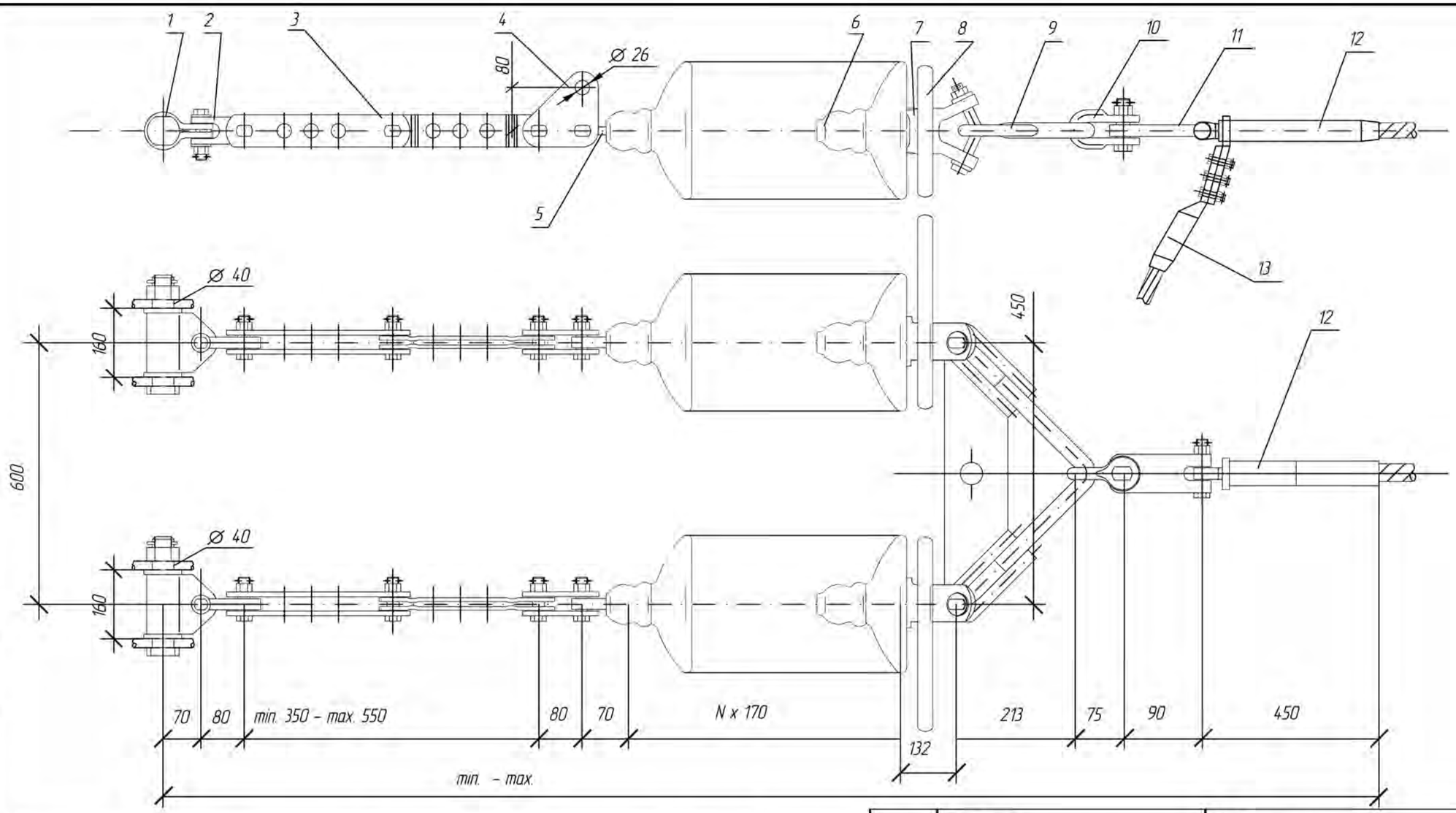

Поз.	Позначення	Найменування	Кіл.	Вага од, кг	Примітка
1	КГН-16-5	Вузол кріплення	2	5,22	
2	СКТ-16-1	Скоба трьохлапчаста	2	1,52	
3	ПРР-16-1	Ланка проміжна регульована	2	5,00	
4	ПТМ-16-3	Ланка проміжна монтажна	2	2,40	
5	СР-16-20	Серга	2	0,55	
6	ПС160Д	Ізолятор	N	6,13	
7	УС-16-20	Вушко спеціальне	2	2,90	
8	ЗЗ-500-5	Екран захисний	2	1,30	
9	2КУ-30-1	Коромисло дволанцюг. унів-не	1	10,40	
10	СК-21-1А	Скоба	1	1,82	
11	СКТ-21-1	Скоба трьохлапчаста	1	1,96	
12	T329E28GKAEROZ538A3F284RUS	Затискач натяжний	1	2,95	
13	CDAXKAEROZ538-A3F	Затискач шлейфовий	1	1,33	
Вага арматури, кг				56,24	
Вага підвісу, кг					

1. Даний тип підвіски можливий для застосування у разі погодження з територіальною енергосистемою
2. Кількість ізоляторів N приймається згідно ПУЕ

Зм.	Кільк.	Арк.	№док.	Підпис	Дата
Нач.відділу	Брянцева				19.04
Гол.фах.	Каспержинський				19.04
Н.Контр.	Слєпченко				19.04
Інженер	Губатюк				19.04

16547 тм – ПЛТ.2

Ізоляційні підвіси проводів марки AERO-Z на опорах 35-330 кВ з використанням пресованої арматури. Альбом

Ізоляційні підвіси проводів AERO-Z для опор ПЛ 220 – 330 кВ

Стадія	Аркуш	Аркушів
Р	63	81

Натяжна дволанцюгова ізолююча підвіска проводу AERO-Z 538-2Z до анкерно-кутових опор ПЛ 330 кВ

УКРЕНЕРГОМЕРЕЖПРОЕКТ Київська філія 2013

Погоджено

Інв. № ор. | Підпис і дата | Зам. інв. №

Формат А3

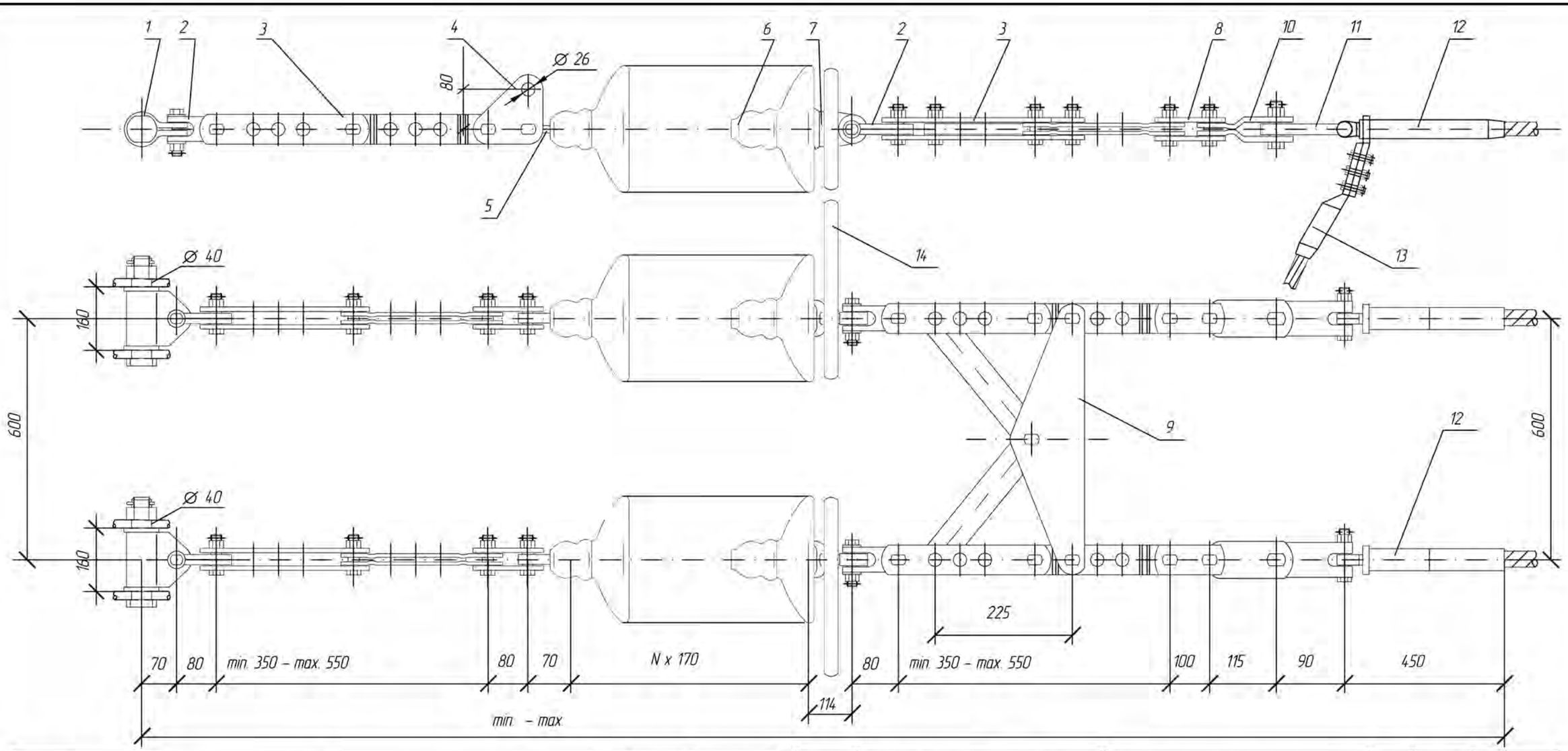

Поз	Позначення	Найменування	Кіл.	Вага од. кг	Примітка
1	КГН-16-5	Вузол кріплення	2	5,22	
2	СКТ-16-1	Скоба трьохлапчаста	4	1,52	
3	ПРР-16-1	Ланка проміжна регульована	4	5,00	
4	ПТМ-16-3	Ланка проміжна монтажна	2	2,40	
5	СР-16-20	Серга	2	0,55	
6	ПС160Д	Ізолятор	N	6,13	
7	У1-16-20	Вушко однолапчасте	2	1,60	
8	2ПР-16-1	Ланка проміжна подвійна	2	1,87	
9	2КЛ-12/16-1	Коромисло двопроменеве	1	14,00	
10	ПРТ-16/21-2	Ланка проміжна трилапчата	2	1,90	
11	СКТ-21-1	Скоба трьохлапчаста	2	1,96	
12	T329E28GKAERDZ538A3F284RUS	Затискач натяжний	2	2,95	
13	CDAXKAERDZ538-A3F	Затискач шлейфовий	2	1,33	
14	Э3-500-5	Екран захисний	2	2,10	
	Вага арматури, кг			83,84	
	Вага підвісу, кг				

Кількість ізоляторів N приймається згідно ПУЕ

Зм.	Кільк.	Арк.	№док.	Підпис	Дата
Нач.відділу		Брянцева			19.04
Гол.фах.		Каспержинський			19.04
Н.Контр.		Слєпченко			19.04
Інженер		Губатюк			19.04

16547 тм – ПЛТ.2

Ізоляційні підвіси проводів марки AERO-Z на опорах 35-330 кВ з використанням пресованої арматури. Альбом

Ізоляційні підвіси проводів AERO-Z для опор ПЛ 220 – 330 кВ	Стадія	Аркуш	Аркушів
	Р	64	81
Натяжна дволанцюгова ізолююча підвіска проводу AERO-Z 538-2Z з двома проводами у фазі до анкерно-кутових опор ПЛ 330 кВ	УКРЕНЕРГОМЕРЕЖПРОЕКТ Київська філія 2013		

Формат А3

Погоджено

Інв. № ор. | Підпис і дата | Зам. інв. №

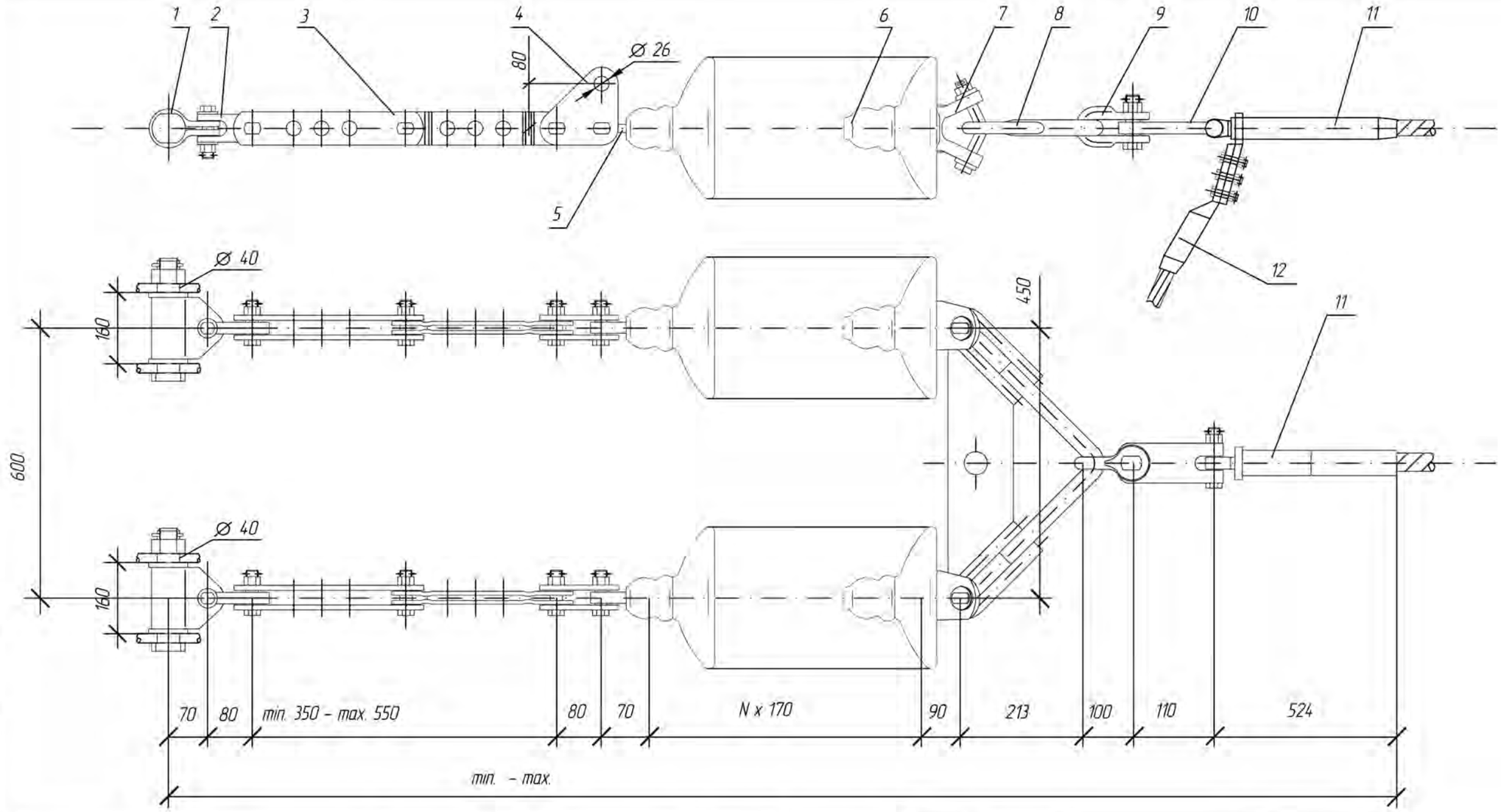

Поз.	Позначення	Найменування	Кіл.	Вага од, кг	Примітка
1	КГН-16-5	Вузол кріплення	2	5,22	
2	СКТ-16-1	Скоба трьохлапчаста	2	1,52	
3	ПРР-16-1	Ланка проміжна регульована	2	5,00	
4	ПТМ-16-3	Ланка проміжна монтажна	2	2,40	
5	СР-16-20	Серга	2	0,55	
6	ПС160Д	Ізолятор	N	6,13	
7	УСК-16-20	Вушко спеціальне укорочене	2	3,30	
8	2КУ-30-1	Коромисло дволанцюг. унів-не	1	10,40	
9	СК-30-1А	Скоба	1	2,97	
10	СКТ-30-1	Скоба трьохлапчаста	1	3,53	
11	T338E36GKAERO2707A3F324RUS	Затискач натяжний	1	5,82	
12	COAXKAERO2707-A3F-324	Затискач шлейфовий	1	2,52	
	Вага арматури, кг			61,22	
	Вага підвісу, кг				

Кількість ізоляторів N приймається згідно ПУЕ

Зм.	Кільк.	Арк.	№док.	Підпис	Дата
Нач.відділу		Брянцева			19.04
Гол.фах.		Каспержинський			19.04
Н.Контр.		Слєпченко			19.04
Інженер		Губатюк			19.04

16547 тм – ПЛТ.2

Ізоляційні підвіси проводів марки AERO-Z на опорах 35-330 кВ з використанням пресованої арматури. Альбом

Ізоляційні підвіси проводів AERO-Z для опор ПЛ 220 - 330 кВ	Стадія	Аркуш	Аркушів
	Р	65	81
Натяжна дволанцюгова ізолююча підвіска проводу AERO-Z 707-22 до анкерно-кутових опор ПЛ 220 кВ	УКРЕНЕРГОМЕРЕЖПРОЕКТ Київська філія 2013		

Погоджено

Інв. № орг. | Підпис і дата | Зам. інв. №

Формат А3

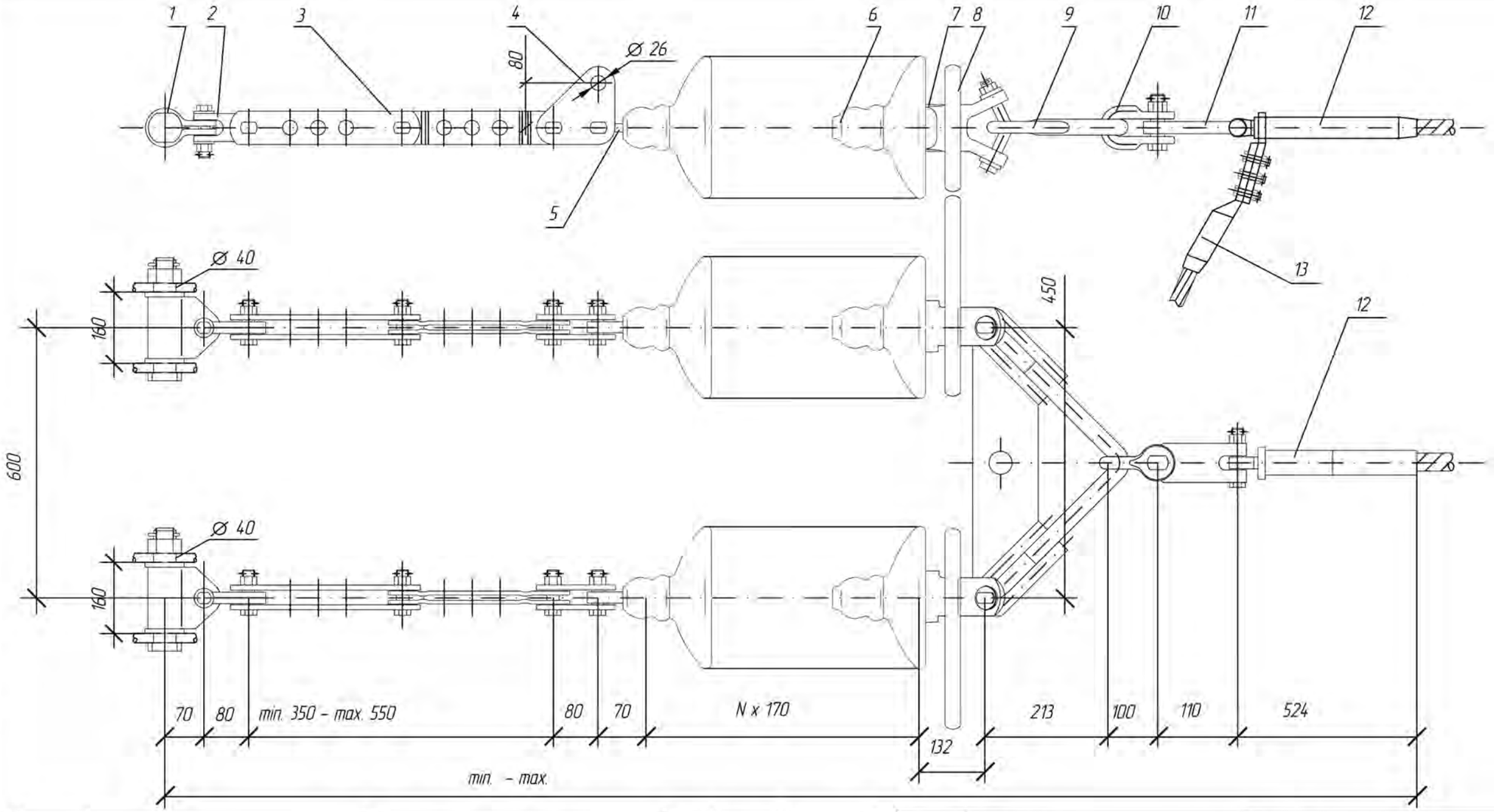

Поз.	Позначення	Найменування	Кіл.	Вага од, кг	Примітка
1	КГН-16-5	Вузол кріплення	2	5,22	
2	СКТ-16-1	Скоба трьохлапчаста	2	1,52	
3	ПРР-16-1	Ланка проміжна регульована	2	5,00	
4	ПТМ-16-3	Ланка проміжна монтажна	2	2,40	
5	СР-16-20	Серга	2	0,55	
6	ПС160Д	Ізолятор	N	6,13	
7	УСК-16-20	Вушко спеціальне укорочене	2	3,30	
8	ЗЗ-500-5	Екран захисний	2	1,30	
9	2КУ-30-1	Коромисло дволанцюг. унів-не	1	10,40	
10	СК-30-1А	Скоба	1	2,97	
11	СКТ-30-1	Скоба трьохлапчаста	1	3,53	
12	T338E36GKAEROZ707A3F324RUS	Затискач натяжний	1	5,82	
13	CDAXKAEROZ707-A3F-324	Затискач шлейфовий	1	2,52	
Вага арматури, кг				63,82	
Вага підвісу, кг					

1. Даний тип підвіски можливий для застосування у разі погодження з терріторіальною енергосистемою
2. Кількість ізоляторів N приймається згідно ПУЕ

Зм.	Кільк.	Арк.	№док.	Підпис	Дата
Нач.відділу	Брянцева				19.04
Гол.фах.	Каспержинський				19.04
Н.Контр.	Слєпченко				19.04.13
Інженер	Губатюк				19.04.13

16547 тм – ПЛТ.2

Ізоляційні підвіси проводів марки AERO-Z на опорах 35-330 кВ з використанням пресованої арматури. Альбом

Ізоляційні підвіси проводів AERO-Z для опор ПЛ 220 – 330 кВ

Стадія	Аркуш	Аркушів
Р	66	81

Натяжна дволанцюгова ізолююча підвіска проводу AERO-Z 707-2Z до анкерно-кутових опор ПЛ 330 кВ

УКРЕНЕРГОМЕРЕЖПРОЕКТ
Київська філія
2013

Погоджено:

Зам. інв. №

Підпис і дата

Інв. № ор.

Формат А3

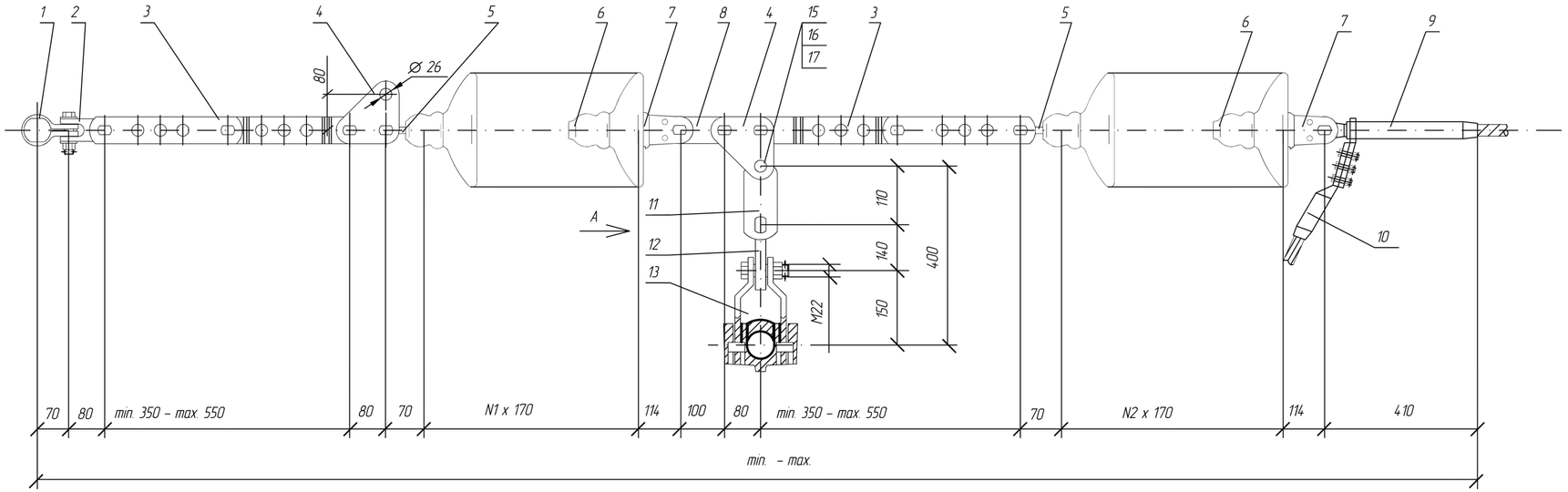

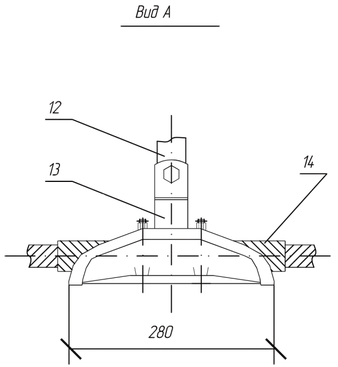

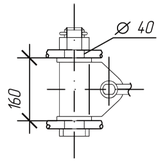

Поз.	Позначення	Найменування	Кіл.	Вага од, кг	Примітка
1	КГН-16-5	Вузол кріплення	1	5,22	
2	СКТ-16-1	Скоба трьохлапчаста	1	1,52	
3	ПРР-16-1	Ланка проміжна регульована	2	5,00	
4	ПТМ-16-3	Ланка проміжна монтажна	2	2,40	
5	СР-16-20	Серга	2	0,55	
6	ПС160Д	Ізолятор	N	6,13	
7	У2-16-20	Вушко дволапчасте	2	2,17	
8	ПР-16-6	Ланка проміжна пряма	1	1,36	
9	T2GKAEROZ455A3F261RUS	Затискач натяжний	1	2,04	
10	CDAXKAEROZ455-A3F-261	Затискач шлейфовий	1	1,13	
11	ПРТ-16/12-2	Ланка проміжна трилапчата	1	1,50	
12	ПРВ-12-1	Ланка проміжна вивернута	1	0,74	
13	AE2D35522B22_RUS	Затискач підтримувальний	1	4,16	
14	ARPLG258263AL.x	Протектор	1	2,04	
15	Палець 25х70 СТП 27000004.02-85		1	0,286	
16	Гайка М20-7Н.4.0112 ГОСТ 5915-70		1	0,064	
17	Шплінт 4х28.0112 ГОСТ 397-79		1	0,003	
	Вага арматури, кг			40,303	
	Вага підвісу, кг				

Кількість ізоляторів N1 та N2 приймається згідно ПУЕ

N=N1+N2

Зм.	Кільк.	Арк.	№док.	Підпис.	Дата	16547 тм – ПЛТ.2		
						Ізоляційні підвіси проводів марки AERO-Z на опорах 35-330 кВ з використанням пресованої арматури. Альбом		
						Ізоляційні підвіси проводів AERO-Z для опор ПЛ 220 – 330 кВ	Стадія	Аркуш	Аркушів
							Р	67	81
Нач.відділу		Брянцева			19.04				
Гол.фах.		Каспержинський			19.04	Натяжна транспозиційна одноланцюгова ізолююча підвіска проводу AERO-Z 455-2Z до анкерно-кутових опор ПЛ 220 кВ	УКРЕНЕРГОМЕРЕЖПРОЕКТ Київська філія 2013		
Н.Контр.		Слєпченко			19.04				
Інженер		Губатюк			19.04				

Погоджено

Інв. № дуб.

Взам. інв. №

Підпис і дата

Інв. № орг.

Формат А4х3

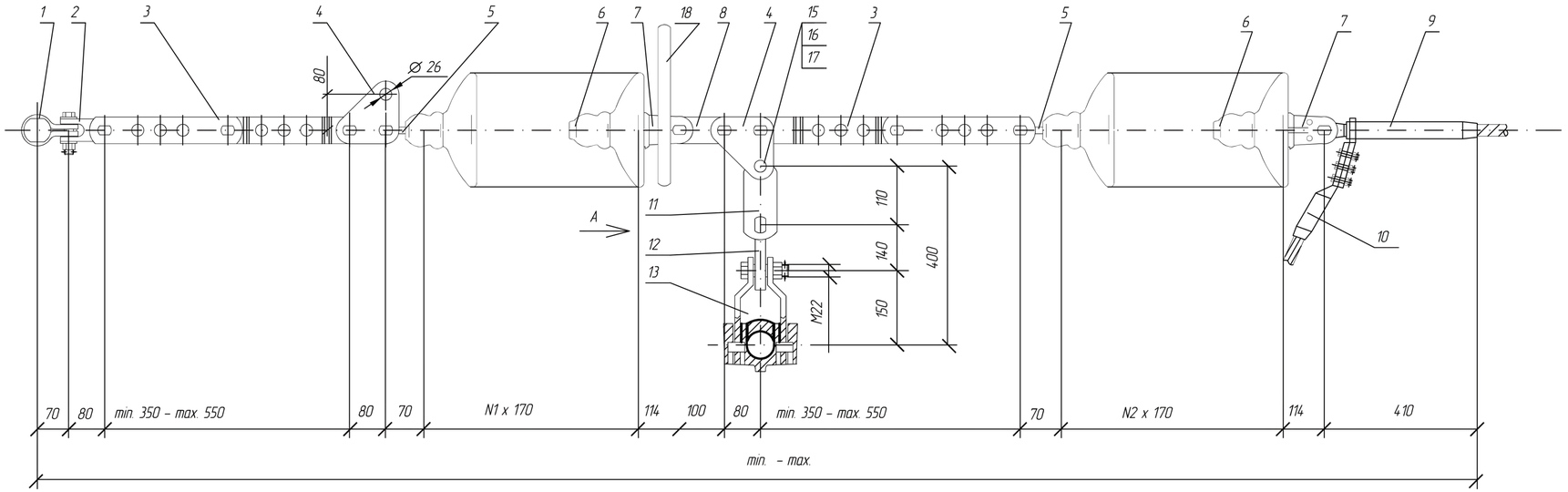

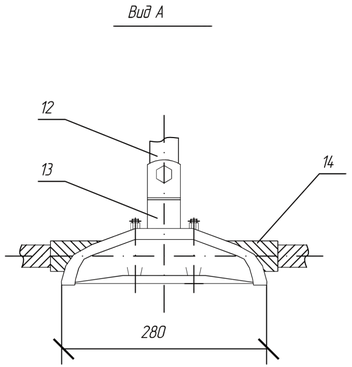

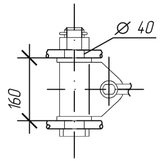

Поз.	Позначення	Найменування	Кіл.	Вага од, кг	Примітка
1	КГН-16-5	Вузол кріплення	1	5,22	
2	СКТ-16-1	Скоба трьохлапчаста	1	1,52	
3	ПРР-16-1	Ланка проміжна регульована	2	5,00	
4	ПТМ-16-3	Ланка проміжна монтажна	2	2,40	
5	СР-16-20	Серга	2	0,55	
6	ПС160Д	Ізолятор	N	6,13	
7	У2-16-20	Вушко дволапчасте	2	2,17	
8	ПР-16-6	Ланка проміжна пряма	1	1,36	
9	T2GKAEROZ455A3F261RUS	Затискач натяжний	1	2,04	
10	CDAXKAEROZ455-A3F-261	Затискач шлейфовий	1	1,13	
11	ПРТ-16/12-2	Ланка проміжна трилапчата	1	1,50	
12	ПРВ-12-1	Ланка проміжна вивернута	1	0,74	
13	AE2D35522B22_RUS	Затискач підтримувальний	1	4,16	
14	ARPLG258263ALx	Протектор	1	2,04	
15	Палець 25х70 СТП 27000004.02-85		1	0,286	
16	Гайка М20-7Н.4.0112 ГОСТ 5915-70		1	0,064	
17	Шплінт 4х28.0112 ГОСТ 397-79		1	0,003	
18	ЗЗ-500-5	Екран захисний	1	1,30	
	Вага арматури, кг			41,603	
	Вага підвісу, кг				

1. Даний тип підвіски можливий для застосування у разі погодження з територіальною енергосистемою
2. Кількість ізоляторів N1 та N2 приймається згідно ПУЕ

N=N1+N2

Зм.	Кільк.	Арк.	№док.	Підпис.	Дата	16547 тм – ПЛТ.2		
						Ізоляційні підвіси проводів марки AERO-Z на опорах 35-330 кВ з використанням пресованої арматури. Альбом		
						Ізоляційні підвіси проводів AERO-Z для опор ПЛ 220 – 330 кВ	Стадія	Аркуш	Аркушів
							Р	68	81
Нач.відділу		Брянцева			19.04	Натяжна транспозиційна одноланцюгова ізолююча підвіска проводу AERO-Z 455-2Z до опор ПЛ 330 кВ	УКРЕНЕРГОМЕРЕЖПРОЕКТ Київська філія 2013		
Гол.фах.		Каспержинський			19.04				
Н.Контр.		Слєпченко			19.04				
Інженер		Губатюк			19.04				

Погоджено

Інв. № орг. | Підпис і дата | Зам. інв. №

Формат А4х3

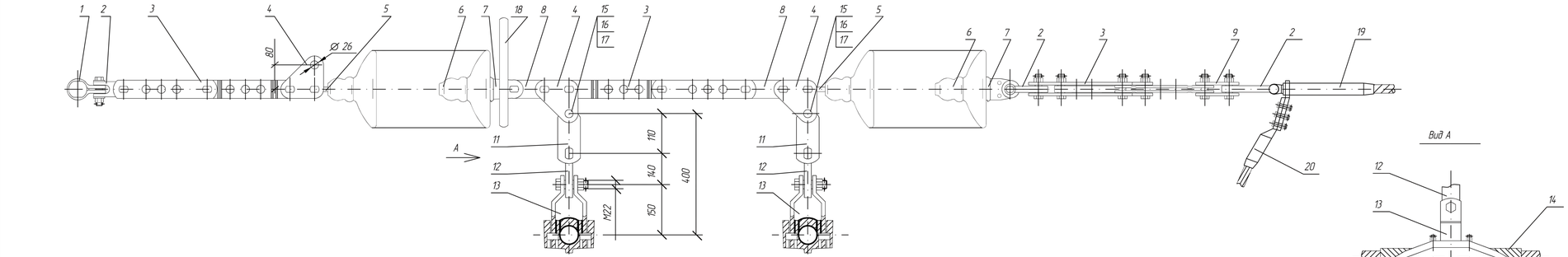

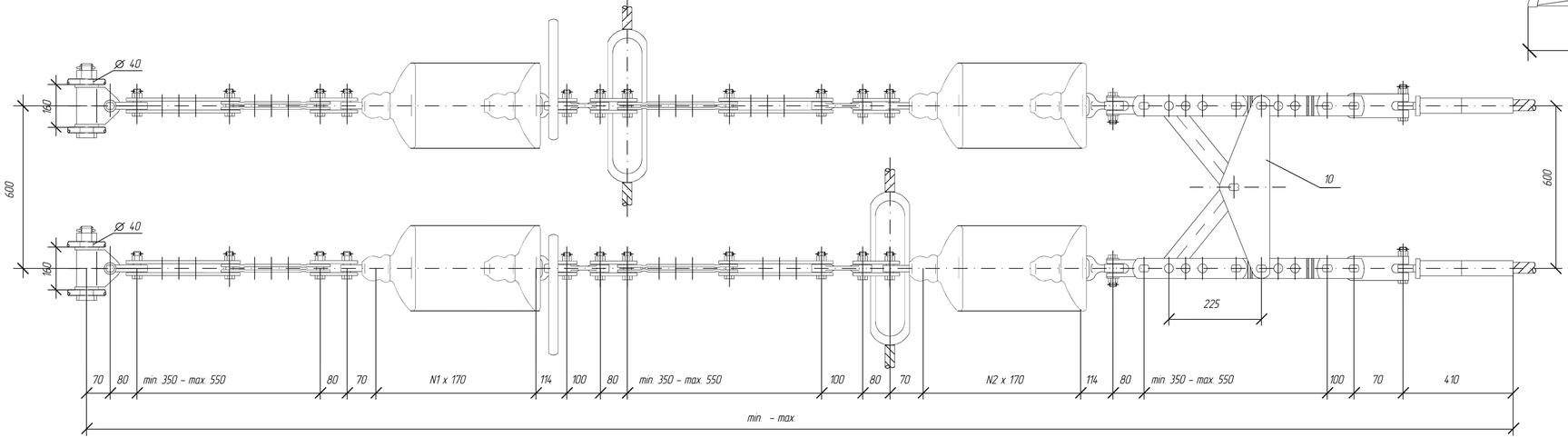

Поз.	Позначення	Найменування	Кіл.	Вага од. кг	Примітка
1	КГН-16-5	Вузол кріплення	2	5,22	
2	СКТ-16-1	Скоба трьохлапчаста	6	1,52	
3	ПРР-16-1	Ланка проміжна регульована	6	5,00	
4	ПТМ-16-3	Ланка проміжна монтажна	6	2,40	
5	СР-16-20	Серга	4	0,55	
6	ПС160Д	Ізолятор	N	6,13	
7	У2-16-20	Вушко дволапчасте	4	2,17	
8	ПР-16-6	Ланка проміжна пряма	4	1,36	
9	2ПР-16-1	Ланка проміжна подвійна	2	1,87	
10	2КЛ-12/16-1	Коромисло двопроменеве	1	14,00	
11	ПРТ-16/12-2	Ланка проміжна трилапчата	2	1,50	
12	ПРВ-12-1	Ланка проміжна вивернута	2	0,74	
13	AE2D35522B22_RUS	Затискач підтримувальний	2	4,16	
14	ARPLG258263ALx	Протектор	2	2,04	
15	Палець 25х70 СТП 270000004.02-85		2	0,286	
16	Гайка М20-7Н.4.0112 ГОСТ 5915-70		2	0,064	
17	Шплінт 4х28.0112 ГОСТ 397-79		2	0,003	
18	ЗЗ-500-5	Екран захисний	1	1,30	
19	T2GKAERO2455A3F261RUS	Затискач натяжний	2	2,04	
20	CDAXKAERO2455-A3F-261	Затискач шлейфовий	2	1,13	
	Вага арматури, кг			00,00	
	Вага підвісу, кг				

Кількість ізоляторів N1 та N2 приймається згідно ПУЕ

N=N1+N2

Зм.	Кільк.	Арк.	№док.	Підпис.	Дата
Нач.відділу	Брянцева				1.8.04
Гол.фах.	Каспержинський				1.8.04
Н.Контр.	Слепченко				19.04.04
Інженер	Гуватюк				19.04.04

16547 тм – ПЛТ.2

Ізоляційні підвіси проводів марки AERO-Z на опорах 35-330 кВ з використанням пресованої арматури. Альбом

Ізоляційні підвіси проводів AERO-Z для опор ПЛ 220 – 330 кВ

Стадія	Аркуш	Аркушів
Р	69	81

Натяжна транспозиційна дволанцюгова ізолююча провіду AERO-Z 455-27 з двома проводами у фазі до опор ПЛ 330 кВ

УКРЕНЕРГОМЕРЕЖПРОЕКТ Київська філія 2013

Погоджено

Інв. № дуб. | Підпис і дата | Зам. інв. №

Формат А4х4

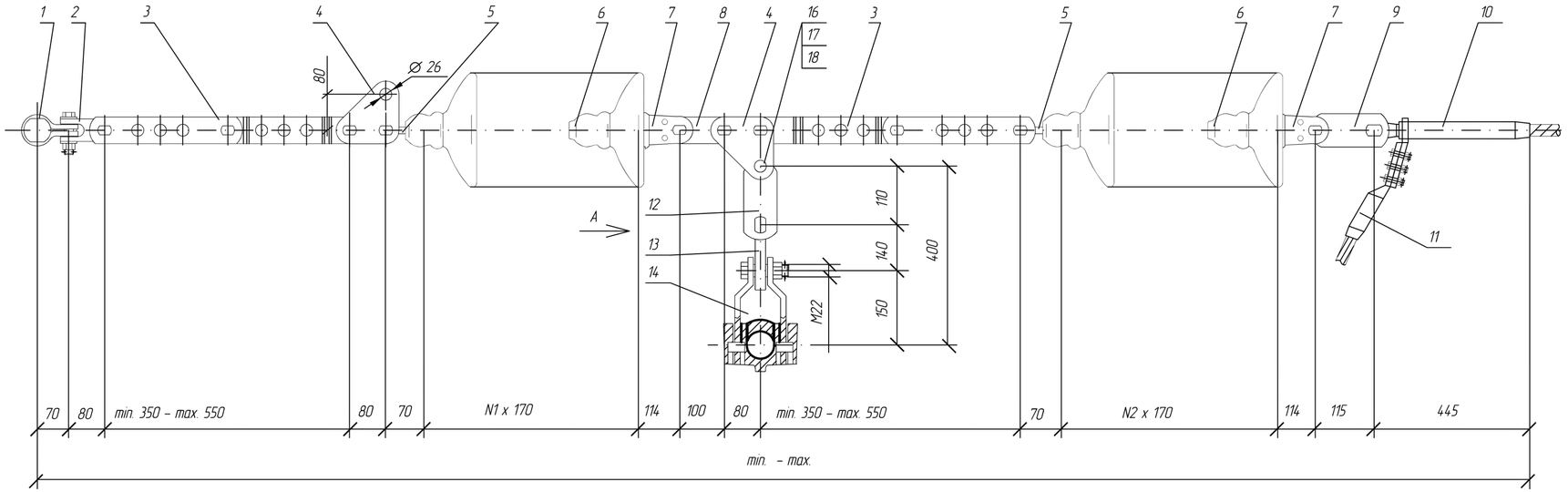

Вид А

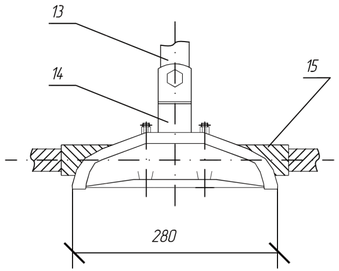

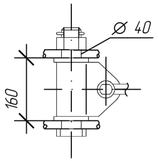

Поз.	Позначення	Найменування	Кіл.	Вага од, кг	Примітка
1	КГН-16-5	Вузол кріплення	1	5,22	
2	СКТ-16-1	Скоба трьохлапчаста	1	1,52	
3	ПРР-16-1	Ланка проміжна регульована	2	5,00	
4	ПТМ-16-3	Ланка проміжна монтажна	2	2,40	
5	СР-16-20	Серга	2	0,55	
6	ПС160Д	Ізолятор	N	6,13	
7	У2-16-20	Вушко дволапчасте	2	2,17	
8	ПР-16-6	Ланка проміжна пряма	1	1,36	
9	ПРТ-16/21-2	Ланка проміжна трилапчата	1	1,90	
10	T329E28GKAERQZ504.A3F275RUS	Затискач натяжний	1	2,79	
11	CDAXKAERQZ504-A3F-275	Затискач шлейфовий	1	1,36	
12	ПРТ-16/12-2	Ланка проміжна трилапчата	1	1,50	
13	ПРВ-12-1	Ланка проміжна вивернута	1	0,74	
14	AE2D35522B22_RUS	Затискач підтримувальний	1	4,16	
15	ARPLG263279AL.x	Протектор	1	2,05	
16	Палець 25х70 СТП 27000004.02-85		1	0,286	
17	Гайка М20-7Н.4.0112 ГОСТ 5915-70		1	0,064	
18	Шплінт 4х28.0112 ГОСТ 397-79		1	0,003	
	Вага арматури, кг			43,193	
	Вага підвісу, кг				

Кількість ізоляторів N1 та N2 приймається згідно ПУЕ

N=N1+N2

Зм.	Кільк.	Арк.	№док.	Підпис	Дата
Нач.відділу		Брянцева			4.9.04
Гол.фах.		Каспержинський			4.9.04
Н.Контр.		Слєпченко			19.04.13
Інженер		Губатюк			19.04.13

16547 тм – ПЛТ.2

Ізоляційні підвіси проводів марки AERO-Z на опорах 35-330 кВ з використанням пресованої арматури. Альбом

Ізоляційні підвіси проводів AERO-Z для опор ПЛ 220 – 330 кВ	Стадія	Аркуш	Аркушів
	Р	70	81
Натяжна транспозиційна однолančюгова ізолююча підвіска проводу AERO-Z 504-2Z до опор ПЛ 220 кВ	УКРЕНЕРГОМЕРЕЖПРОЕКТ Київська філія 2013		

Погоджено

Інв. № дуб.

Підпис і дата

Зам. інв. №

Інв. № орг.

Формат А4х3

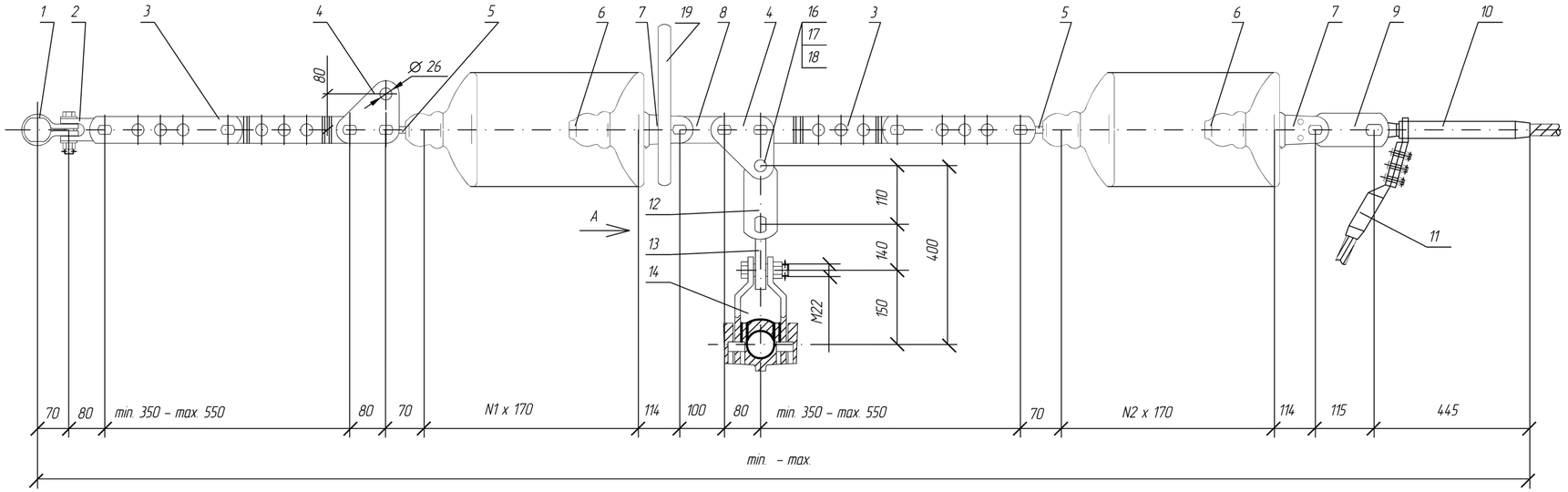

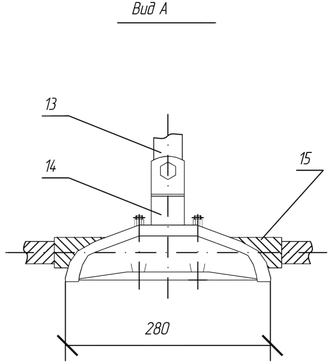

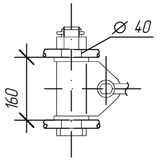

Поз.	Позначення	Найменування	Кіл.	Вага од, кг	Примітка
1	КГН-16-5	Вузол кріплення	1	5,22	
2	СКТ-16-1	Скоба трьохлапчаста	1	1,52	
3	ПРР-16-1	Ланка проміжна регульована	2	5,00	
4	ПТМ-16-3	Ланка проміжна монтажна	2	2,40	
5	СР-16-20	Серга	2	0,55	
6	ПС160Д	Ізолятор	N	6,13	
7	У2-16-20	Вушко дволапчасте	2	2,17	
8	ПР-16-6	Ланка проміжна пряма	1	1,36	
9	ПРТ-16/21-2	Ланка проміжна трилапчата	1	1,90	
10	T329E28GKAEROZ504A3F275RUS	Затискач натяжний	1	2,79	
11	CDAXKAEROZ504-A3F-275	Затискач шлейфовий	1	1,36	
12	ПРТ-16/12-2	Ланка проміжна трилапчата	1	1,50	
13	ПРВ-12-1	Ланка проміжна вивернута	1	0,74	
14	AE2D35522B22_RUS	Затискач підтримувальний	1	4,16	
15	ARPLG2632794L.x	Протектор	1	2,05	
16	Палець 25х70 СТП 27000004.02-85		1	0,286	
17	Гайка М20-7Н.4.0112 ГОСТ 5915-70		1	0,064	
18	Шплінт 4х28.0112 ГОСТ 397-79		1	0,003	
19	ЗЗ-500-5	Екран захисний	1	1,30	
	Вага арматури, кг			44,493	
	Вага підвісу, кг				

1. Даний тип підвіски можливий для застосування у разі погодження з територіальною енергосистемою
2. Кількість ізоляторів N1 та N2 приймається згідно ПУЕ

N=N1+N2

Зм.	Кільк.	Арк.	№док.	Підпис	Дата
Нач.відділу		Брянцева			19.04
Гол.фах.		Каспержинський			19.04
Н.Контр.		Слепченко			19.04
Інженер		Губатюк			19.04

16547 тм – ПЛТ.2

Ізоляційні підвіси проводів марки AERO-Z на опорах 35-330 кВ з використанням пресованої арматури. Альбом

Ізоляційні підвіси проводів AERO-Z для опор ПЛ 220 – 330 кВ

Стадія	Аркуш	Аркушів
Р	71	81

Натяжна транспозиційна однолančугова ізолювча підвіска проводу AERO-Z 504-22 до опор ПЛ 330 кВ

УКРЕНЕРГОМЕРЕЖПРОЕКТ
Київська філія
2013

Погоджено:

Інв. № ор. | Підпис і дата | Зам. інв. №

Формат А4х3

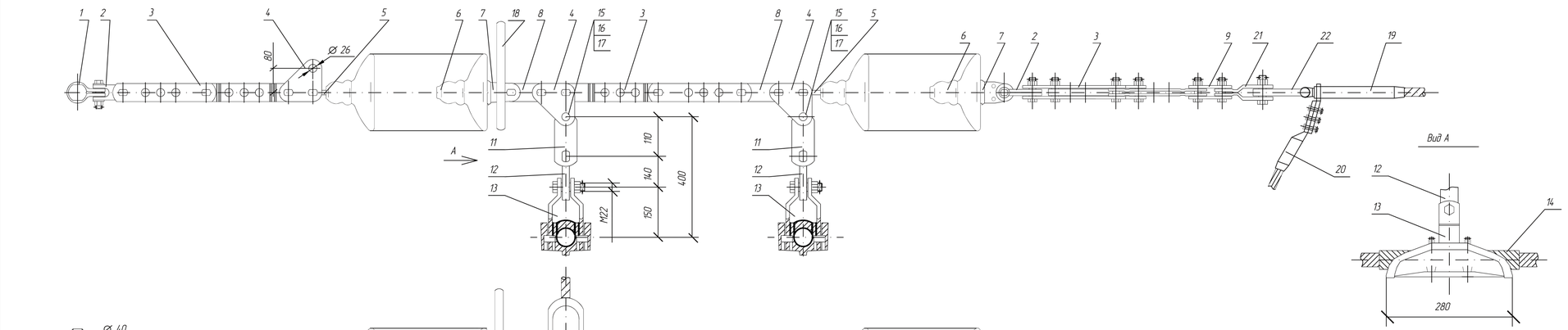

Поз.	Позначення	Найменування	Кіл	Вага од. кг	Примітка
1	КГН-16-5	Вузол кріплення	2	5,22	
2	СКТ-16-1	Скоба трьохлапчаста	4	1,52	
3	ПРР-16-1	Ланка проміжна регульована	6	5,00	
4	ПТМ-16-3	Ланка проміжна монтажна	6	2,40	
5	СР-16-20	Серга	4	0,55	
6	ПС160Д	Ізолятор	N	6,13	
7	У2-16-20	Вушко дволапчасте	4	2,17	
8	ПР-16-6	Ланка проміжна пряма	4	1,36	
9	2ПР-16-1	Ланка проміжна подвійна	2	1,87	
10	2КЛ-12/16-1	Коромисло двопроменеве	1	14,00	
11	ПРТ-16/12-2	Ланка проміжна трилапчата	2	1,50	
12	ПРВ-12-1	Ланка проміжна вивернута	2	0,74	
13	AE2D3552B22_RUS	Затискач підтримувальний	2	4,16	
14	ARPLG2632794Alx	Протектор	2	2,05	
15	Палець 25х70 СТП 270000040 2-85		2	0,286	
16	Гайка М20-7Н.4.0112 ГОСТ 5915-70		2	0,064	
17	Шплінт 4х28.0112 ГОСТ 397-79		2	0,003	
18	ЗЗ-500-5	Екран захисний	1	1,30	
19	T329E28GKAERQZ504A3F275RUS	Затискач натяжний	2	2,79	
20	CDAXKAERQZ504-A3F-275	Затискач шлейфовий	2	1,36	
21	ПРТ-16/21-2	Ланка проміжна трилапчата	2	1,90	
22	СКТ-21-1	Дужка трьохлапчаста	2	1,96	
Вага арматури, кг				129,906	
Вага підвісу, кг					

Кількість ізоляторів N1 та N2 приймається згідно ПУЕ
N=N1+N2

Зм.	Кільк.	Арк.	№док.	Підпис	Дата	1654.7 тм – ПЛТ.2		
						Ізоляційні підвіси проводів марки AERO-Z на опорах 35-330 кВ з використанням пресованої арматури. Альбом		
						Ізоляційні підвіси проводів AERO-Z для опор ПЛ 220 – 330 кВ	Стадія: Р	Аркуш: 72 / Аркушів: 81
Нач.відділу	Брянцева				19.04			
Гол.фах.	Касперкинська				19.04	Натяжна транспозиційна дволанцюгова ізолятна підвіска проводу AERO-Z 504-27 з двома проводами у фазі до анкерно-кутових опор ПЛ 330 кВ	УКРЕНЕРГОМЕРЕЖПРОЕКТ Київська філія 2013	
Н.Контр.	Слепченко				19.04			
Інженер	Гудзатюк				19.04			

Погоджено

Інв. № дуб. | Взам. інв. № | Підпис і дата

Формат А4х4

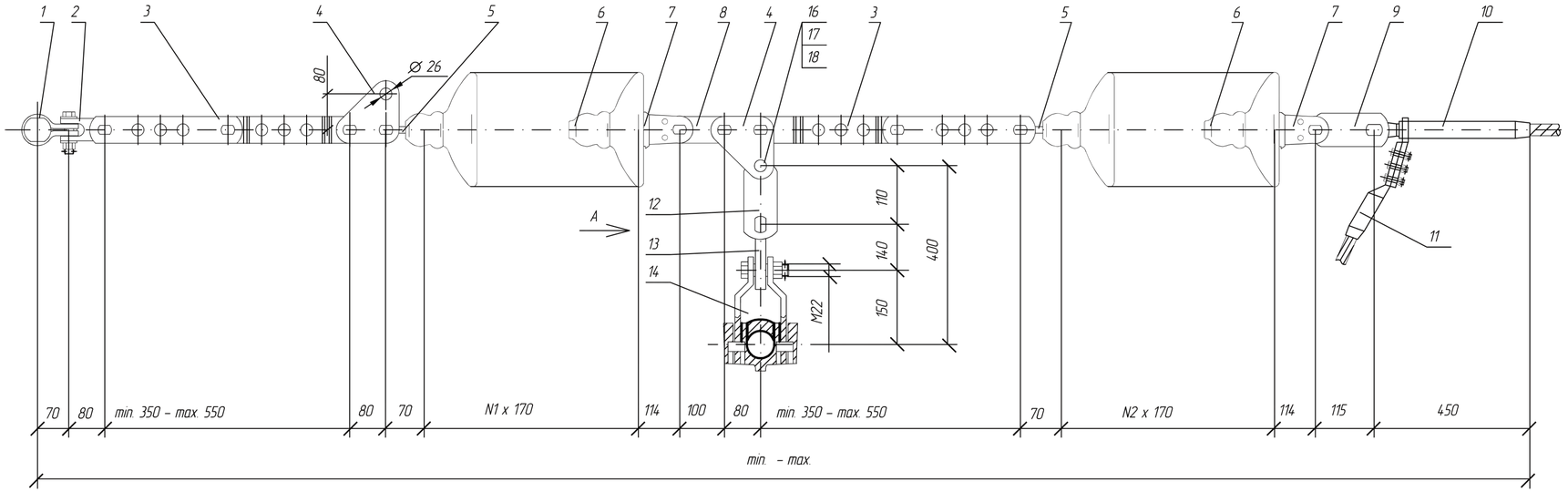

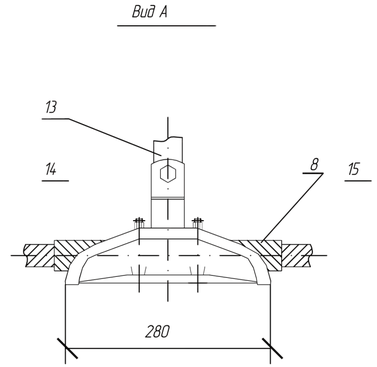

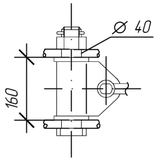

Поз.	Позначення	Найменування	Кіл.	Вага од, кг	Примітка
1	КГН-16-5	Вузол кріплення	1	5,22	
2	СКТ-16-1	Скоба трьохлапчаста	1	1,52	
3	ПРР-16-1	Ланка проміжна регульована	2	5,00	
4	ПТМ-16-3	Ланка проміжна монтажна	2	2,40	
5	СР-16-20	Серга	2	0,55	
6	ПС160Д	Ізолятор	N	6,13	
7	У2-16-20	Вушко дволапчасте	2	2,17	
8	ПР-16-6	Ланка проміжна пряма	1	1,36	
9	ПРТ-16/21-2	Ланка проміжна трилапчата	1	1,90	
10	T329E28GKAERDZ538A3F284RUS	Затискач натяжний	1	2,95	
11	CDAXKAERDZ538-A3F	Затискач шлейфовий	1	1,33	
12	ПРТ-16/12-2	Ланка проміжна трилапчата	1	1,50	
13	ПРВ-12-1	Ланка проміжна вивернута	1	0,74	

14	AE2D35522B22_RUS	Затискач підтримувальний	1	4,16	
15	ARPLG279289ALx	Протектор	1	2,20	
16	Палець 25х70 СТП 27000004.02-85		1	0,286	
17	Гайка М20-7Н.4.0112 ГОСТ 5915-70		1	0,064	
18	Шплінт 4х28.0112 ГОСТ 397-79		1	0,003	
	Вага арматури, кг			43,473	
	Вага підвісу, кг				

Кількість ізоляторів N1 та N2 приймається згідно ПУЕ
N=N1+N2

Зм.	Кільк.	Арк.	№док.	Підпис	Дата
Нач.відділу		Брянцева			19.04
Гол.фах.		Каспержинський			19.04
Н.Контр.		Слєпченко			19.04
Інженер		Губатюк			19.04

16547 тм – ПЛТ.2

Ізоляційні підвіси проводів марки AERO-Z на опорах 35-330 кВ з використанням пресованої арматури. Альбом

Ізоляційні підвіси проводів AERO-Z для опор ПЛ 220 – 330 кВ

Стадія	Аркуш	Аркушів
Р	73	81

Натяжна транспозиційна одноланцюгова ізолююча підвіска проводу AERO-Z 538-22 до опор ПЛ 220 кВ

УКРЕНЕРГОМЕРЕЖПРОЕКТ
Київська філія
2013

Погоджено:

Інв. № ор. | Підпис і дата | Зам. інв. №

Формат А4х3

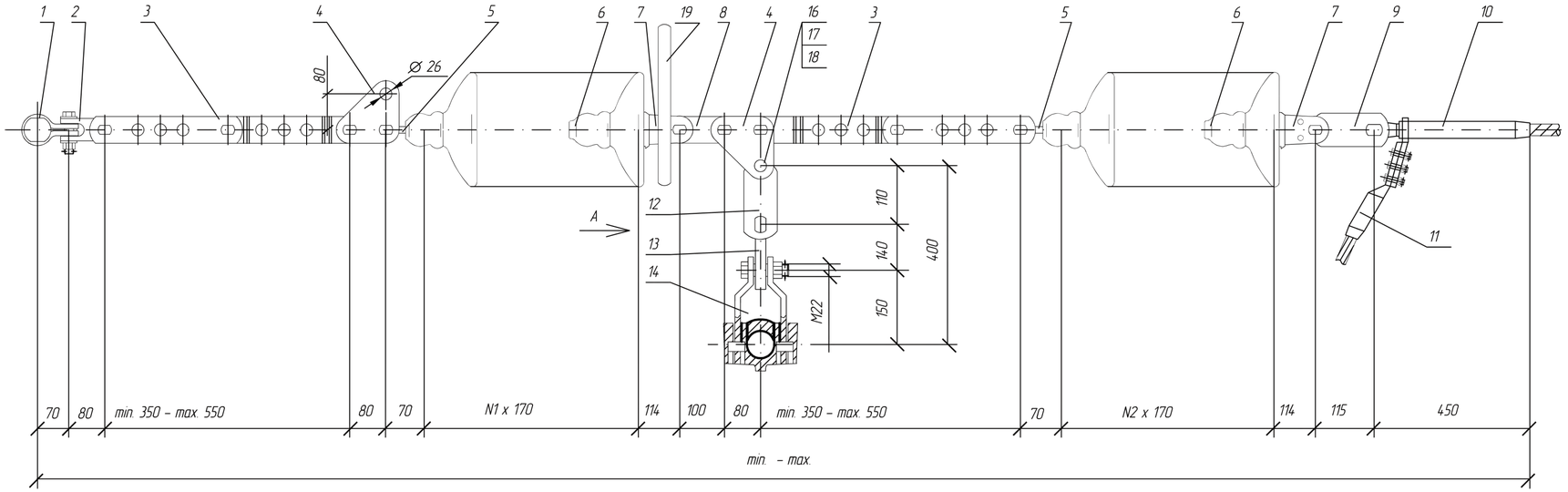

Вид А

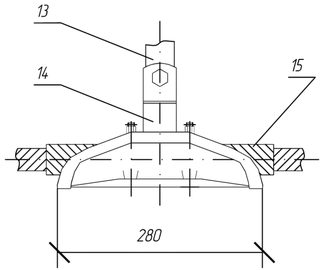

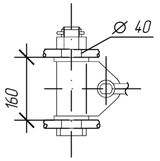

Поз.	Позначення	Найменування	Кіл.	Вага од, кг	Примітка
1	КГН-16-5	Вузол кріплення	1	5,22	
2	СКТ-16-1	Скоба трьохлапчаста	1	1,52	
3	ПРР-16-1	Ланка проміжна регульована	2	5,00	
4	ПТМ-16-3	Ланка проміжна монтажна	2	2,40	
5	СР-16-20	Серга	2	0,55	
6	ПС160Д	Ізолятор	N	6,13	
7	У2-16-20	Вушко дволапчасте	2	2,17	
8	ПР-16-6	Ланка проміжна пряма	1	1,36	
9	ПРТ-16/21-2	Ланка проміжна трилапчата	1	1,90	
10	T329E28GKAERDZ538A3F284RUS	Затискач натяжний	1	2,95	
11	CDAXKAERDZ538-A3F	Затискач шлейфовий	1	1,33	
12	ПРТ-16/12-2	Ланка проміжна трилапчата	1	1,50	
13	ПРВ-12-1	Ланка проміжна вивернута	1	0,74	
14	AE2D35522B22_RUS	Затискач підтримувальний	1	4,16	
15	ARPLG279289ALx	Протектор	1	2,20	
16	Палець 25х70 СТП 27000004.02-85		1	0,286	
17	Гайка М20-7Н.4.0112 ГОСТ 5915-70		1	0,064	
18	Шплінт 4х28.0112 ГОСТ 397-79		1	0,003	
19	ЗЗ-500-5	Екран захисний	1	1,30	
	Вага арматури, кг			44,773	
	Вага підвісу, кг				

1. Даний тип підвіски можливий для застосування у разі погодження з територіальною енергосистемою
2. Кількість ізоляторів N1 та N2 приймається згідно ПУЕ

N=N1+N2

Зм.	Кільк.	Арк.	№док.	Підпис	Дата
Нач.відділу		Брянцева			19.04
Гол.фах.		Каспержинський			19.04
Н.Контр.		Слепченко			19.04
Інженер		Губатюк			19.04

16547 тм – ПЛТ.2

Ізоляційні підвіси проводів марки AERO-Z на опорах 35-330 кВ з використанням пресованої арматури. Альбом

Стадія	Аркуш	Аркушів
Р	74	81

Ізоляційні підвіси проводів AERO-Z для опор ПЛ 220 – 330 кВ

Натяжна транспозиційна одноланцюгова ізолююча підвіска проводу AERO-Z 538-22 до опор ПЛ 330 кВ

УКРЕНЕРГОМЕРЕЖПРОЕКТ
Київська філія
2013

Погоджено:

Інв. № ор. | Підпис і дата | Зам. інв. №

Формат А4х3

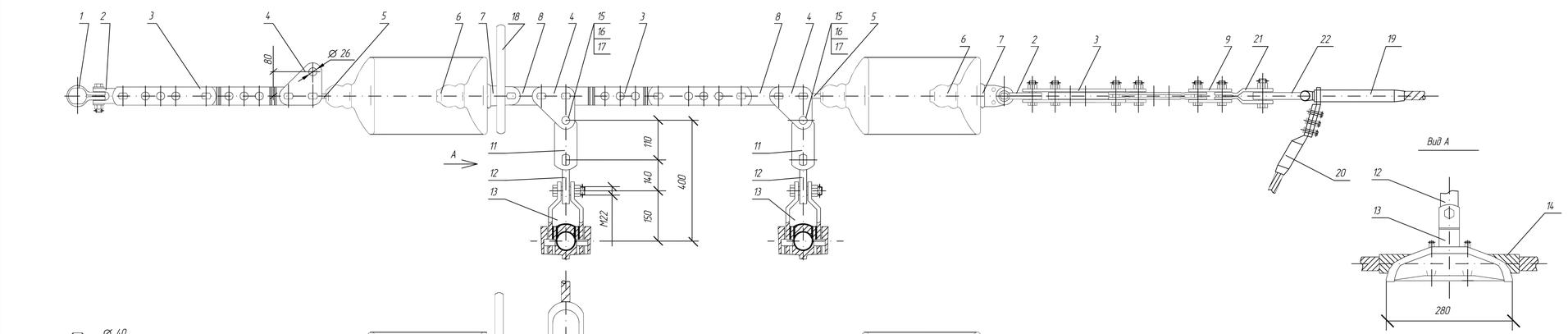

Поз.	Позначення	Найменування	Кіл	Вага од. кг	Примітка
1	КГН-16-5	Вузол кріплення	2	5,22	
2	СКТ-16-1	Скоба трьохлапчаста	4	1,52	
3	ПРР-16-1	Ланка проміжна регульована	6	5,00	
4	ПТМ-16-3	Ланка проміжна монтажна	6	2,40	
5	СР-16-20	Серга	4	0,55	
6	ПС160Д	Ізолятор	N	6,13	
7	У2-16-20	Вушко дволапчасте	4	2,17	
8	ПР-16-6	Ланка проміжна пряма	4	1,36	
9	2ПР-16-1	Ланка проміжна подвійна	2	1,87	
10	2КЛ-12/16-1	Коромисло двопроменеве	1	14,00	
11	ПРТ-16/12-2	Ланка проміжна трилапчата	2	1,50	
12	ПРВ-12-1	Ланка проміжна вивернута	2	0,74	
13	AE2D3552B22_RUS	Затискач підтримувальний	2	4,16	
14	ARPLG2792894Alx	Протектор	2	2,20	
15	Палець 25х70 СТП 270000402-85		2	0,286	
16	Гайка М20-7Н.4.0112 ГОСТ 5915-70		2	0,064	
17	Шплінт 4х28.0112 ГОСТ 397-79		2	0,003	
18	ЗЗ-500-5	Екран захисний	1	1,30	
19	T329E28GKAERO2538A3F2844RUS	Затискач натяжний	2	2,95	
20	CDAXKAERO2538-A3F	Затискач шлейфовий	2	1,33	
21	ПРТ-16/21-2	Ланка проміжна трилапчата	2	1,90	
22	СКТ-21-1	Дужка трьохлапчаста	2	1,96	
Вага арматури, кг				120,026	
Вага підвісу, кг					

Кількість ізоляторів N1 та N2 приймається згідно ПУЕ

N=N1+N2

Зм.	Кільк.	Арк.	№док.	Підпис	Дата	16547 тм – ПЛТ.2		
						Ізоляційні підвіси проводів марки AERO-Z на опорах 35-330 кВ з використанням пресованої арматури. Альбом		
					1904	Ізоляційні підвіси проводів AERO-Z для опор ПЛ 220 – 330 кВ	Стадія	Аркуш	Аркушів
Нач.відділу	Брянцева				19.04		Р	75	81
Гол.фах.	Касперкинська				19.04	Натяжна транспозиційна дволанцюгова ізолююча підвіска проводу AERO-Z 538-22 з двома проводами у фазі до опор ПЛ 330 кВ	УКРЕНЕРГОМЕРЕЖПРОЕКТ Київська філія 2013		
Н.Контр.	Слепченко				19.04				
Інженер	Гудзатюк				19.04				

Погоджено

Інв. № дуб.

Підпис і дата

Зам. інв. №

Формат А4х4

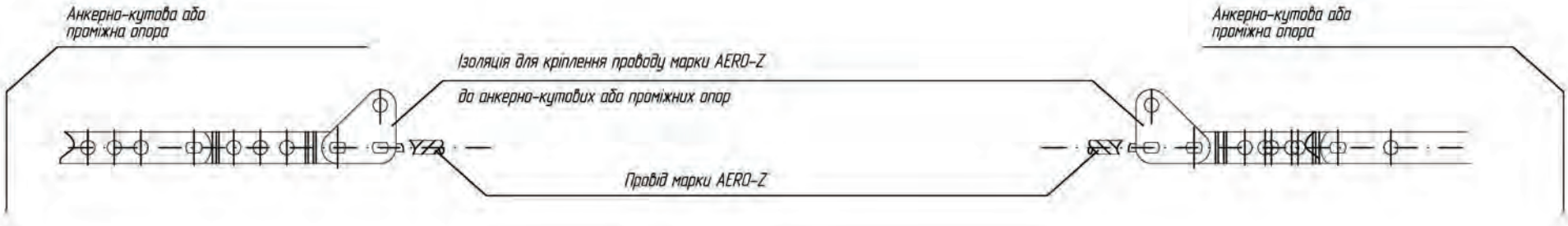

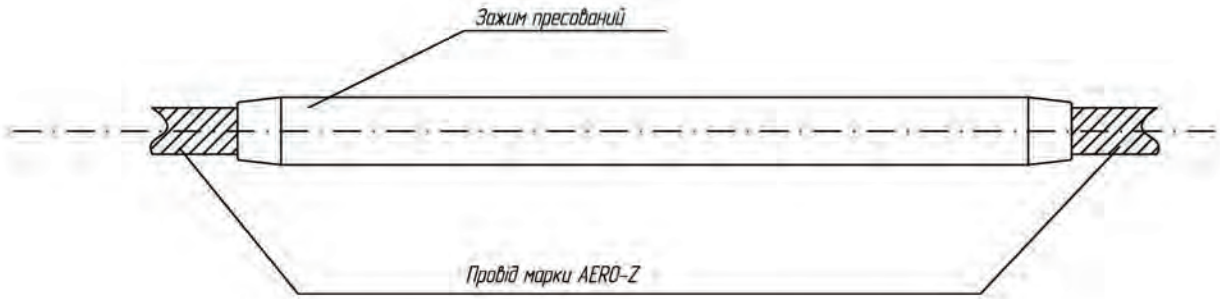

Примітка:

Даним пресованим з'єднувальним затискачем допускається з'єднання проводів марки AERO-Z і проводів марки АС тільки в шлейфі анкерно-кутових опор згідно з таблицею.

Марка проводу	Марка затискача пресованого
AERO-Z 177-1Z	JGKAEROZ177-A3F-165
AERO-Z 242-2Z	JGKAEROZ242-A3F-189
AERO-Z 366-2Z	JGKAEROZ366-A3F-231
AERO-Z 455-2Z	JGKAEROZ455-A3F-261
AERO-Z 504-2Z	JGKAEROZ504-A3F-275
AERO-Z 538-2Z	JGKAEROZ538-A3F

Погоджено:

Інв. № ор. | Підпис і дата | Зам. інв. №

Зм.	Кільк.	Арк.	№док.	Підпис	Дата	16547 тм – ПЛТ.2		
						Ізоляційні підвіси проводів марки AERO-Z на опорах 35-330 кВ з використанням пресованої арматури. Альбом		
						Ізоляційні підвіси проводів AERO-Z для опор ПЛ 220 – 330 кВ	Стадія: Р	Аркуш: 76 / Аркушів: 81
Нач.відділу		Брянцева			19.04			
Гол.фах.		Каспержинський			19.04	Затискач з'єднувальний пресований для з'єднання проводів AERO-Z	УКРЕНЕРГОМЕРЕЖПРОЕКТ Київська філія 2013	
Н.Контр.		Слепченко			19.04			
Інженер		Губатюк			19.04			

Формат А3

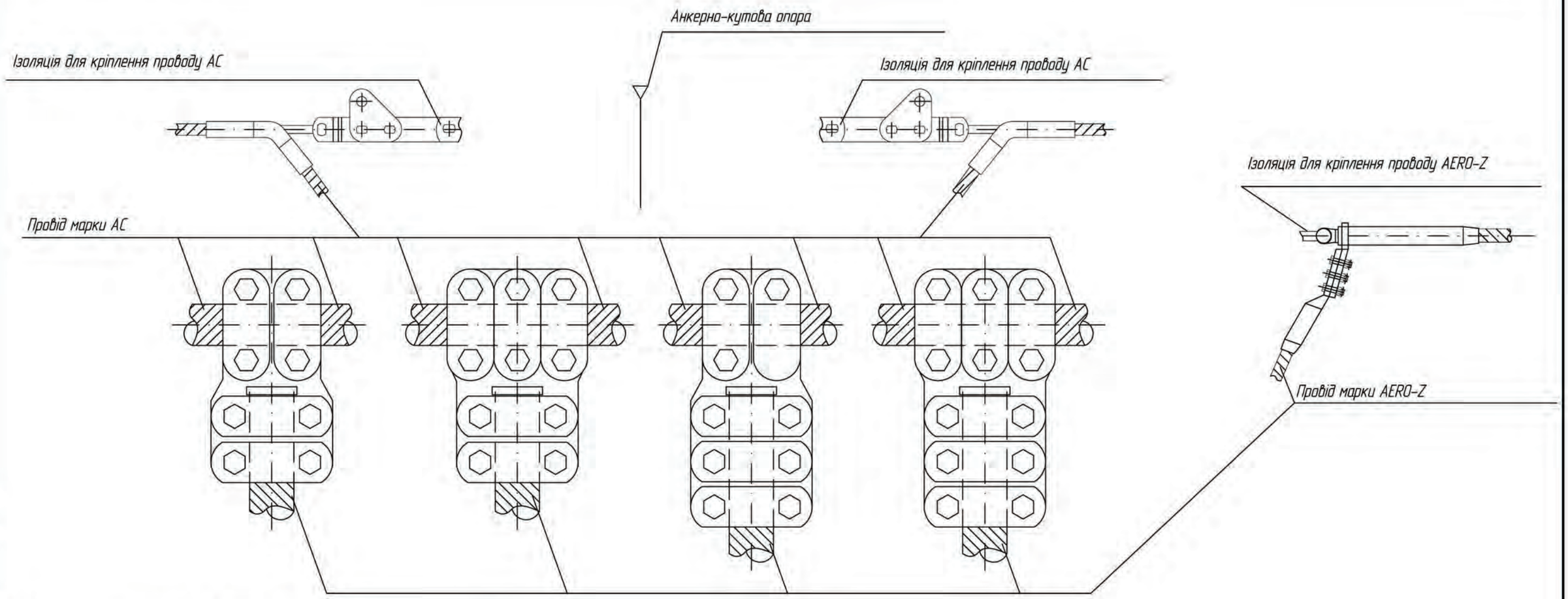

Типи проводів, що з'єднуються		Номер за каталогом
Марки AERO-Z	Марки АС	
177-1Z	АС 150/19	S170TNS
242-2Z	АС 185/24	S190TNS
242-2Z	АС 185/29	S190TNS
366-2Z	АС 300/39	S260ZTNS
366-2Z	АС 300/48	S260ZTNS
455-2Z	АС 400/18	S280TNS
455-2Z	АС 400/51	S280TNS
455-2Z	АС 400/64	S280TNS
504-2Z	АС 400/18	S280TNS
504-2Z	АС 400/51	S280TNS
504-2Z	АС 400/64	S280TNS
538-2Z	АС 300/204	S310TLS
538-2Z	АС 400/93	S310TLS

Примітка:

Даним відгалужувальними затискачами допускається тимчасове з'єднання проводів марки AERO-Z і проводів марки АС тільки в шлейфі анкерно-кутових опор, при цьому використовується тільки 1 з 4 показаних затискачів згідно з таблицею. Даними затискачами може виконуватися відгалуження від проводу ПЛ до обмежувачів перенапруги на ПС.

Зм.	Кільк.	Арк.	№док.	Підпис	Дата	16547 тм – ПЛТ.2			
						Ізоляційні підвіси проводів марки AERO-Z на опорах 35-330 кВ з використанням пресованої арматури. Альбом			
Нач.відділу		Брянцева			19.04	Ізоляційні підвіси проводів AERO-Z для опор ПЛ 220 – 330 кВ	Стадія	Аркуш	Аркушів
Гол.фах.		Каспержинський			19.04		Р	77	81
Н.Контр.		Слепченко			19.04.13	Затискачі відгалуджувальні для проводів марки AERO-Z і марки АС в шлейфі анкерно-кутових опор	УКРЕНЕРГОМЕРЕЖПРОЕКТ Київська філія 2013		
Інженер		Губатюк			19.04.13				

Погоджено:

Інв. № дл. | Підпис і дата | Зам. інв. №

Формат А3

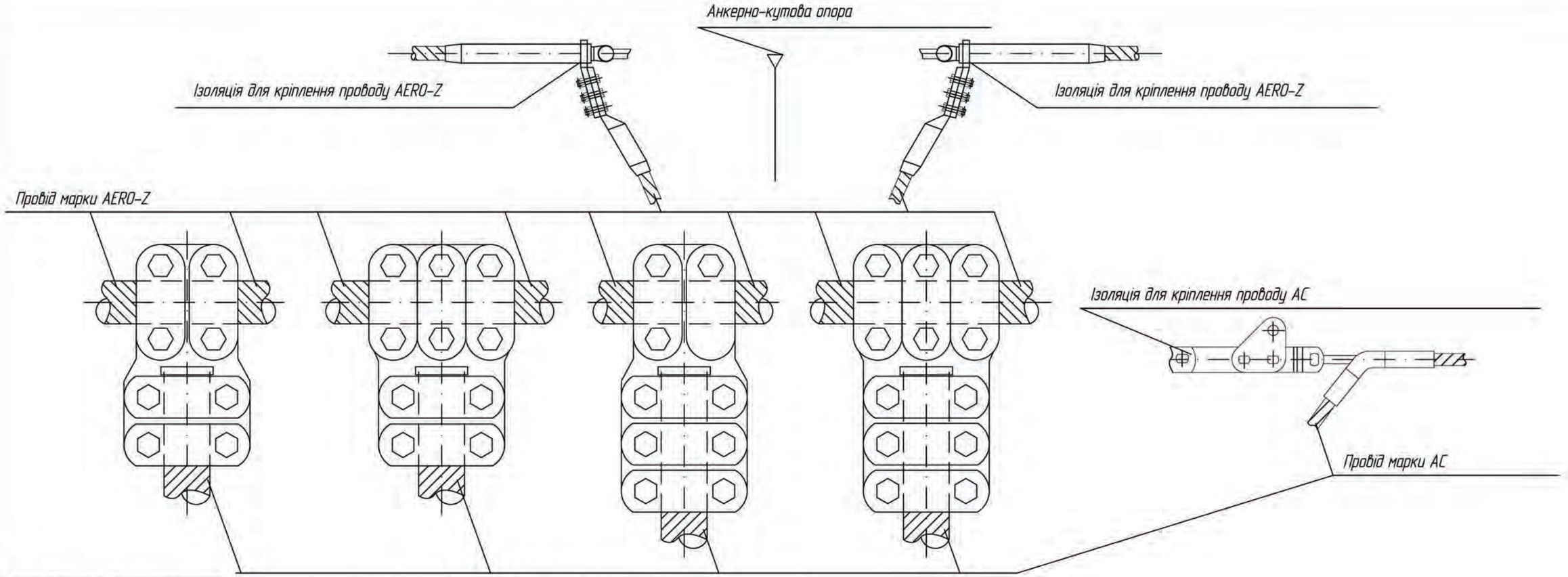

Типи проводів, що з'єднуються		Номер за каталогом	Типи проводів, що з'єднуються		Номер за каталогом
Марки AERO-Z	Марки AC (відпайка)		Марки AERO-Z	Марки AC (відпайка)	
177-1Z	AC 150/19	S170TNS	455-2Z	AC 240/32	S240T280NS
242-2Z	AC 185/24	S190TNS	455-2Z	AC 240/39	S240T280NS
242-2Z	AC 185/29	S190TNS	455-2Z	AC 400/18	S280TNS
366-2Z	AC 240/32	S240TNS	455-2Z	AC 400/51	S280TNS
366-2Z	AC 240/39	S240TNS	455-2Z	AC 400/64	S280TNS
366-2Z	AC 240/56	S240TNS	504-2Z	AC 240/56	S240T280NS
366-2Z	AC 300/39	S240TNS	504-2Z	AC 300/39	S240T280NS
366-2Z	AC 300/39	S260T240NS	504-2Z	AC 400/18	S280TNS
366-2Z	AC 300/48	S260T240NS	504-2Z	AC 400/51	S280TNS
366-2Z	AC 330/43	S260T240NS	504-2Z	AC 400/64	S280TNS
366-2Z	AC 400/18	S260T240NS	538-2Z	AC 400/51	S290TNS
366-2Z	AC 400/18	S280T240NS	538-2Z	AC 400/64	S290TNS
366-2Z	AC 400/51	S280T240NS	538-2Z	AC 300/204	S310TLS
366-2Z	AC 400/64	S280T240NS	538-2Z	AC 400/93	S310TLS

Примітка:

Даним відгалужувальними затискачами допускається тимчасове з'єднання проводів марки AERO-Z і проводів марки AC тільки в шлейфі анкерно-кутових опор, при цьому використовується тільки 1 з 4 показаних затискачів згідно з таблицею. Даними затискачами може виконуватися відгалуження від проводу ПЛ до обмежувачів перенапруги на ПС.

Погоджено:

Інв. № ор.

Підпис і дата

Зам. інв. №

Зм.	Кільк.	Арк.	№док.	Підпис	Дата
Нач.відділу		Брянцева			19.04
Гол.фах.		Каспержинський			19.04
Н.Контр.		Слєпченко			19.04
Інженер		Губатюк			19.04

16547 тм – ПЛТ.2

Ізоляційні підвіси проводів марки AERO-Z на опорах 35-330 кВ з використанням пресованої арматури. Альбом

Ізоляційні підвіси проводів AERO-Z для опор ПЛ 220 – 330 кВ

Стадія	Аркуш	Аркушів
Р	78	81

Затискачі відгалуджувальні для проводів марки AERO-Z і марки AC в шлейфі анкерно-кутових опор

УКРЕНЕРГОМЕРЕЖПРОЕКТ
Київська філія
2013

Формат А3

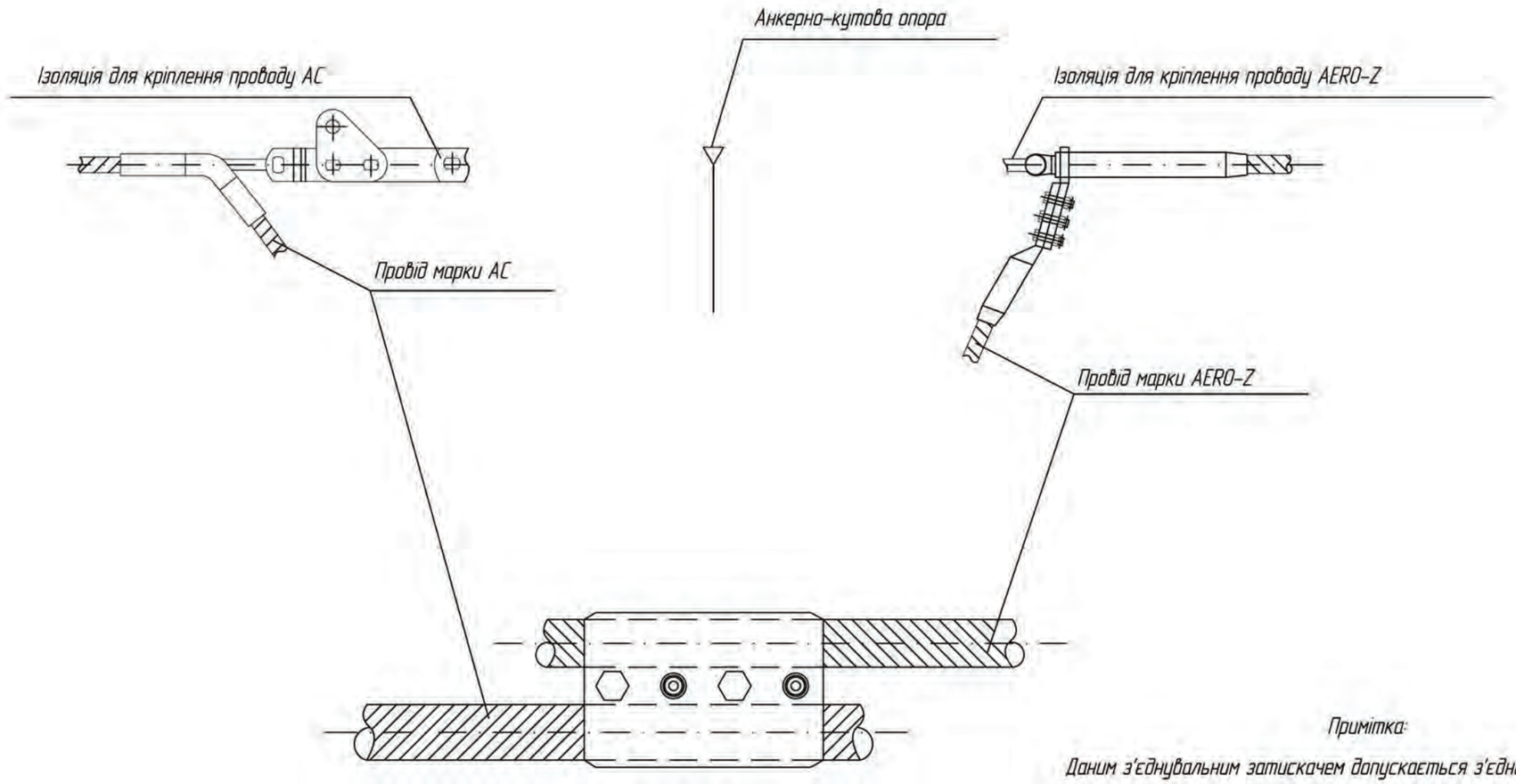

Примітка:

Даним з'єднувальним затискачем допускається з'єднання проводів марки AERO-Z і проводів марки АС тільки в шлейфі анкерно-кутових опор згідно з таблицею.

Типи проводів, що з'єднуються		Номер за каталогом
Марки AERO-Z	Марки АС	
177-1Z	АС 150/19	S170PNS4
242-2Z	АС 185/24	S190PNS
242-2Z	АС 185/29	S190PNS
242-2Z	АС 240/56	S190P230NS
366-2Z	АС 300/39	S240PNS
455-2Z	АС 400/18	S270PNS
504-2Z	АС 400/51	S280PNS
504-2Z	АС 400/64	S280PNS

Зм.	Кільк.	Арк.	№док.	Підпис	Дата	16547 тм – ПЛТ.2			
						Ізоляційні підвіси проводів марки AERO-Z на опорах 35-330 кВ з використанням пресованої арматури. Альбом			
Нач.відділу		Брянцева			19.04	Ізоляційні підвіси проводів AERO-Z для опор ПЛ 220 – 330 кВ	Стадія	Аркуш	Аркушів
Гол.фах.		Каспержинський			19.04		Р	79	81
Н.Контр.		Слєпченко			19.04.13	Затискач з' єднувальний для проводів марки AERO-Z і марки АС в шлейфі анкерно-кутових опор	УКРЕНЕРГОМЕРЕЖПРОЕКТ Київська філія 2013		
Інженер		Губатюк			19.04.13				

Погоджено:

Інв. № од. | Підпис і дата | Зам. інв. №

Формат А3

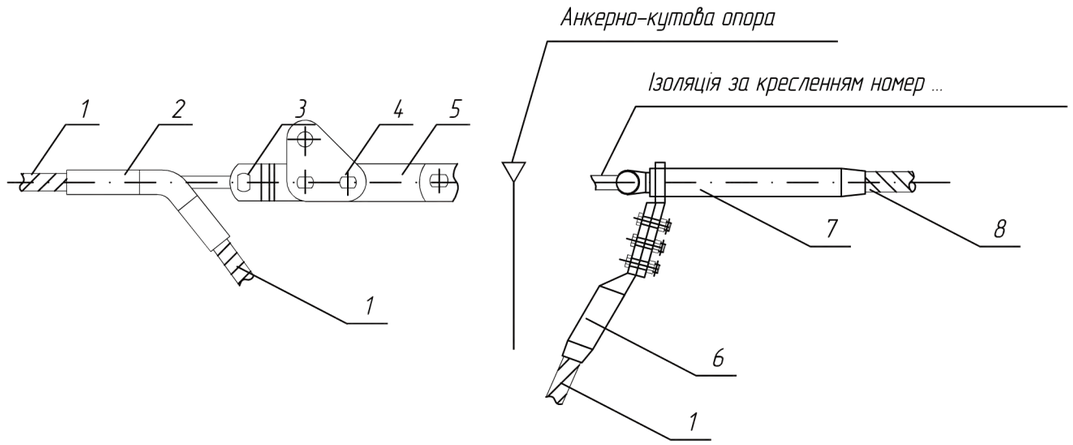

Поз.	Позначення	Найменування
1	АС400/51	Провід
2	НАС-450-1	Затискач натяжний
3	ПРТ-16-1	Ланка проміжна трилапчата
4	ПТМ-16-3	Ланка проміжна монтажна
5	ПРР-16-1	Ланка проміжна регульована

Провід (поз. 8)	Затискач шлейфовий (поз.6)	Затискач натяжний (поз.7)	Номер креслення
AERO-Z 366-2Z	CDAXKACSR400-51*	T1GKAERZ366-A3F-231*	
AERO-Z 455-2Z	CDAXKACSR400-51*	T2GKAERZ455-A3F-261*	
AERO-Z 504-2Z	CDAXKACSR400-51*	T2GKAERZ504-A3F-275*	
AERO-Z 538-2Z	CDAXKACSR400-51*	T2GKAERZ538-A3F*	

Погоджено:

Інв. № ор. | Підпис і дата | Зам. інв. №

Зм.	Кільк.	Арк.	№док.	Підпис	Дата	16547 тм – ПЛТ.2		
						Ізоляційні підвіси проводів марки AERO-Z на опорах 35-330 кВ з використанням пресованої арматури. Альбом		
						Ізоляційні підвіси проводів AERO-Z для опор ПЛ 220 – 330 кВ	Стадія: Р	Аркуш: 80 / Аркушів: 81
Нач.відділу		Брянцева			19.04			
Гол.фах.		Каспержинський			19.04	Натяжна одноланцюгова ізолююча підвіска проводу AERO-Z 538-2Z до анкерно-кутових опор ПЛ 220 кВ	УКРЕНЕРГОМЕРЕЖПРОЕКТ Київська філія 2013	
Н.Контр.		Слєпченко			19.04.13			
Інженер		Губатюк			19.04.13			

Формат А3

Схема встановлення гасників вібрації:

– біля натяжного затискача

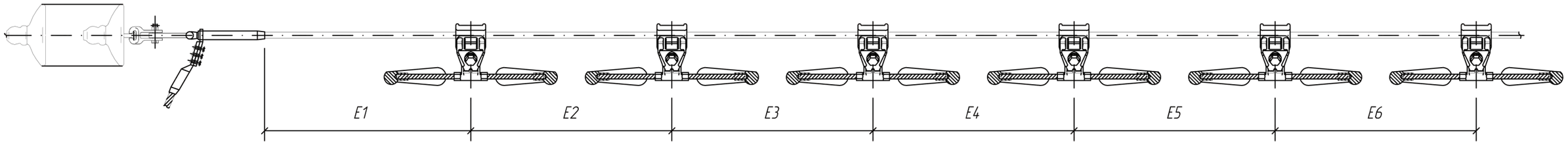

– біля підтримуючого затискача

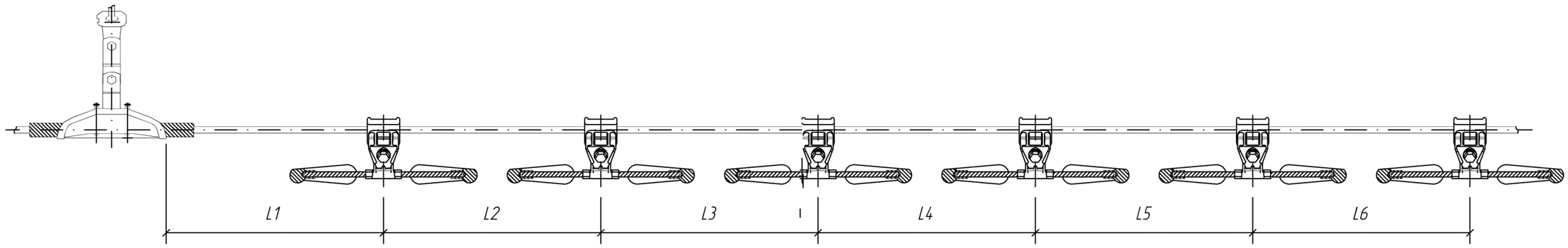

Кількість гасників *		E1:L1 (м)	E2:L2 (м)	E3:L3 (м)	E4:L4 (м)	E5:L5 (м)	E6:L6 (м)	Довжина прольоту (м)
В прольоті	У фазі							
	Справа:							
	Слева:							
	Справа:							
	Слева:							
	Справа:							
	Слева:							
	Справа:							
	Слева:							
	Справа:							
	Слева:							
	Справа:							
	Слева:							
	Справа:							
	Слева:							
	Справа:							
	Слева:							

* Кількість гасників вібрації зазначено для одного прольоту і одного проводу у фазі даного прольоту.
Відстань E1, L1 вимірюється між віссю гасників вібрації і кінцем натяжної або підтримуючого затискача.
Відстань E2, L2 ... E6, L6 вимірюється між осями сусідніх гасників вібрації.
Допустима помилка встановлення гасників вібрації + (–) 2%.

Характеристики проводу

Тип:	AERO-Z ... (Nexans)
Діаметр:	... мм
Питома вага проводу	... кг/м
Допустиме навантаження при середньорічній температурі	... кН

Гасник вібрації

Тип:	
Лист:	

Зм.	Кільк.	Арк.	№док.	Підпис	Дата
Нач.відділу		Брянцева			19.04
Гол.фах.		Каспержинський			19.04
Н.Контр.		Слєпченко			19.04.13
Інженер		Губатюк			19.04.13

16547 тм – ПЛТ.2

Ізоляційні підвіси проводів марки AERO-Z на опорах 35–330 кВ з використанням пресованої арматури. Альбом

Ізоляційні підвіси проводів AERO-Z для опор ПЛ 220 – 330 кВ	Стадія	Аркуш	Аркушів
	Р	81	81
Натяжна одноланцюгова ізолююча підвіска проводу AERO-Z 538-27 до анкерно-кутових опор ПЛ 220 кВ	УКРЕНЕРГОМЕРЕЖПРОЕКТ Київська філія 2013		

Погоджено:

Зам. інв. №

Підпис і дата

Інв. № оп.

Формат А3